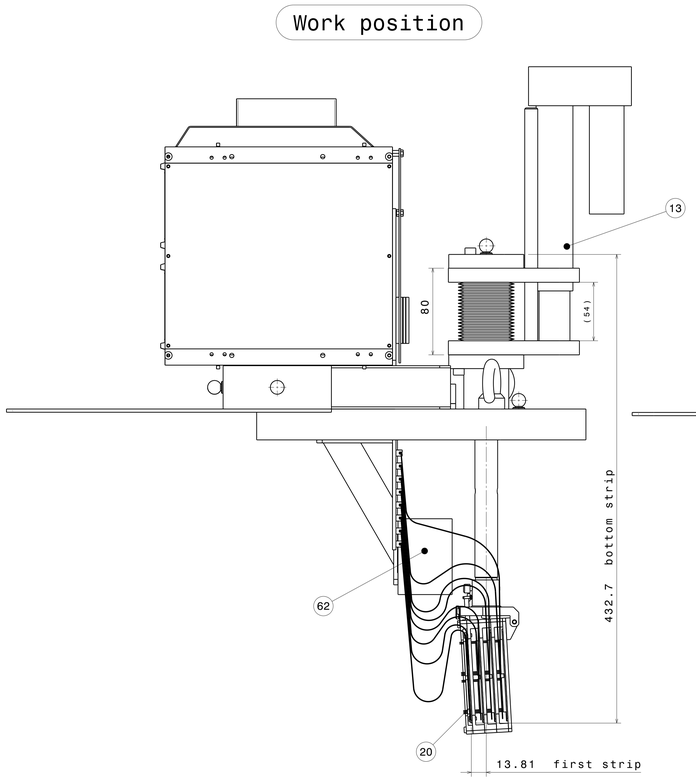

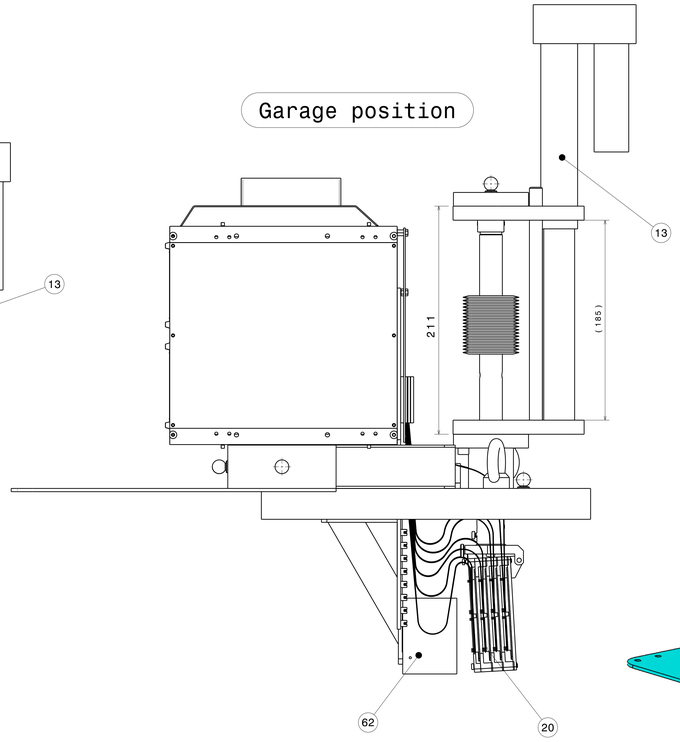

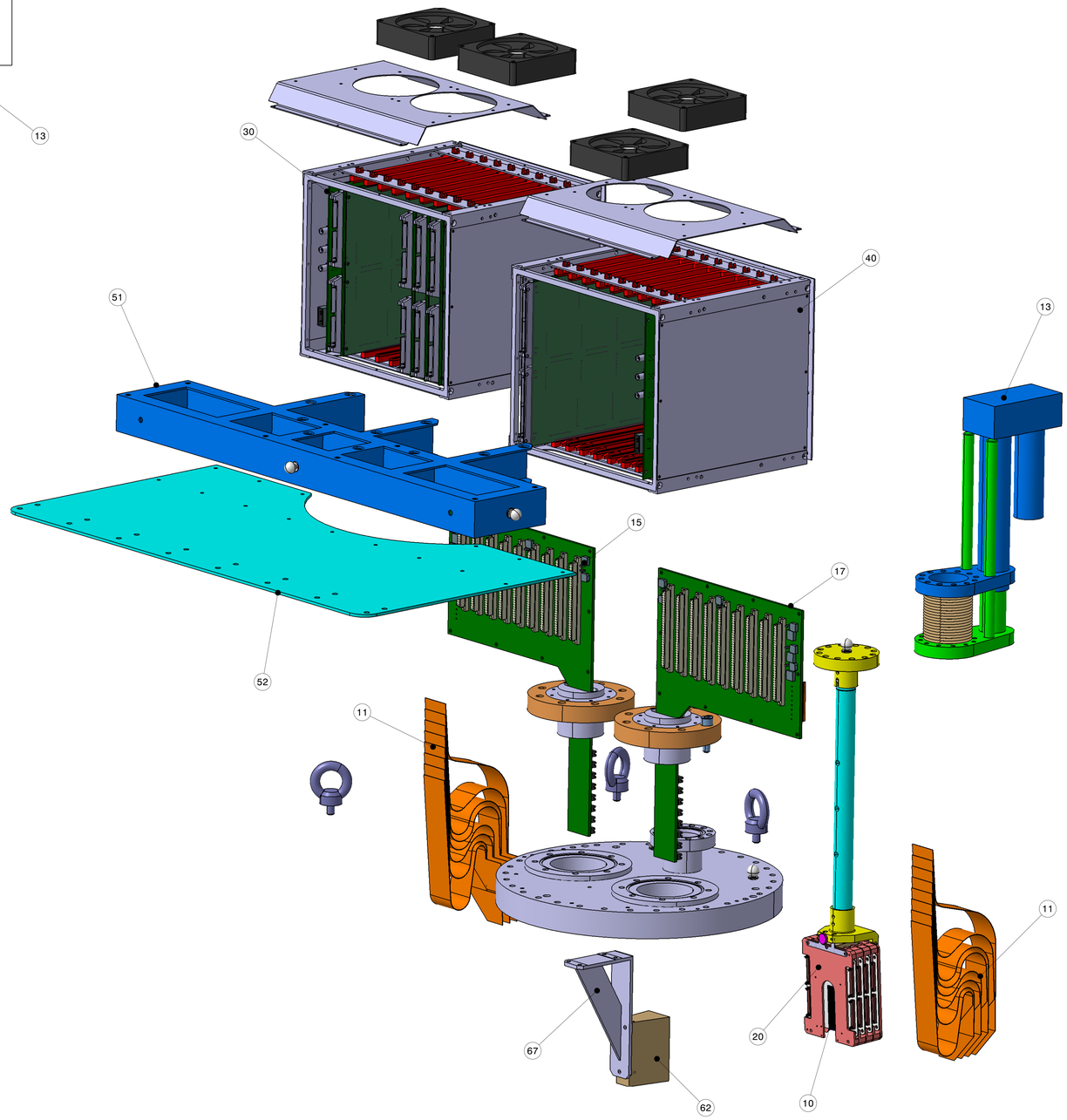

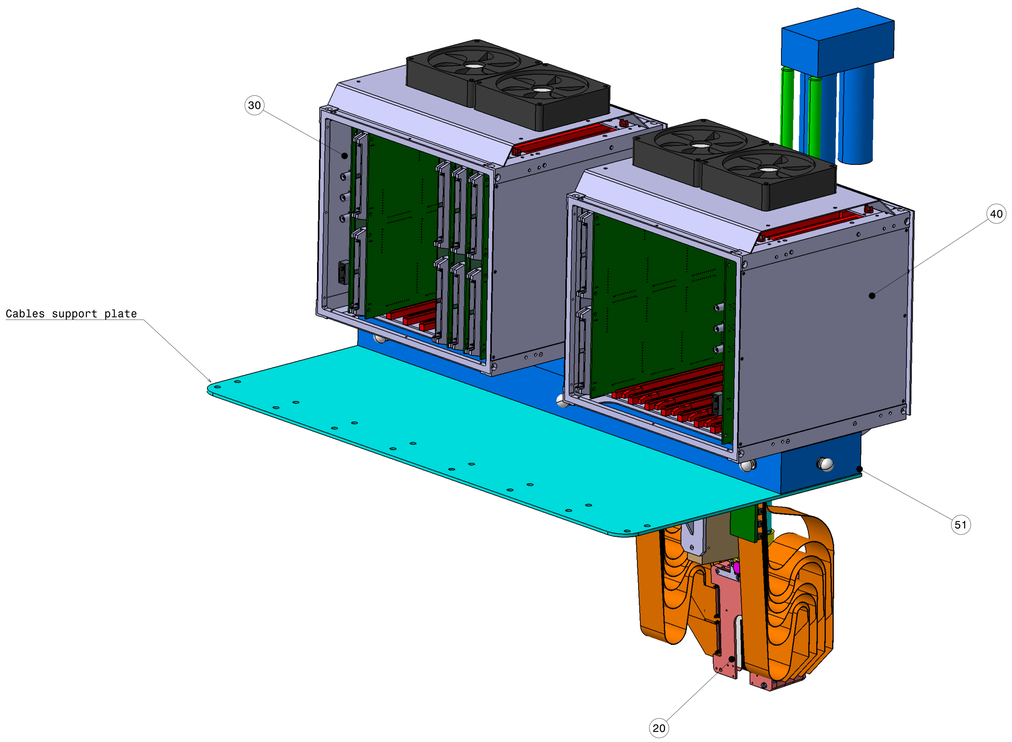

Rep	Nb	Réference 3D	ID 3D/2D	Observations
67	1	Equerre-W	PRT-09796/05117	Tungsten bracket
62	1	Blindage-tungstene	PRT-09797/04384	Tungsten shield
52	1	peigne-cables	PRT-23430/07778	Cables support
51	1	rehausse	PRT-10042/05196	Electronic box support
40	1	E-box-dte	PRD-02547/04589	Right electronic box
30	1	Electronic-box	PRD-02488/04359	Left electronic box
20	1	Bloc-detecteur	PRD-02007/03924	detectors block
17	1	Bride-bus-dte	PRD-02662/04555	Right bus flange
15	1	Bride-bus-gche	PRD-02651/04553	Left bus flange
13	1	RLTM40-100	PRD-02021	MECA 2000 Motorisation
11	2	Flexbas	PRT-10039	8 Flex capton set
10	1	Detecteur	PRD-02000/03355	Silicium detector

Ind.	Validé par	Date	Commentaires
B	Daudon	07/04/2008	As made

LPC LABORATOIRE DE PHYSIQUE CORPUSCULAIRE
IN2P3/CNRS - Université Blaise Pascal
63177 Aubière Cedex
Fax : 04 73 40 51 49
http://clrwww.in2p3.fr

Projet: TJNAF			Nombre d'ensemble: 1
Dossier: Detecteur d'electron	Echelle: 1:2		Ref: CATDRW-04596
	Auteur: Daudon		Date: 07/04/2008
Titre: plateau-sup	Origine: LPC Clermont		Format: A0
	N°: TJN-DetE_D09		Indice: B