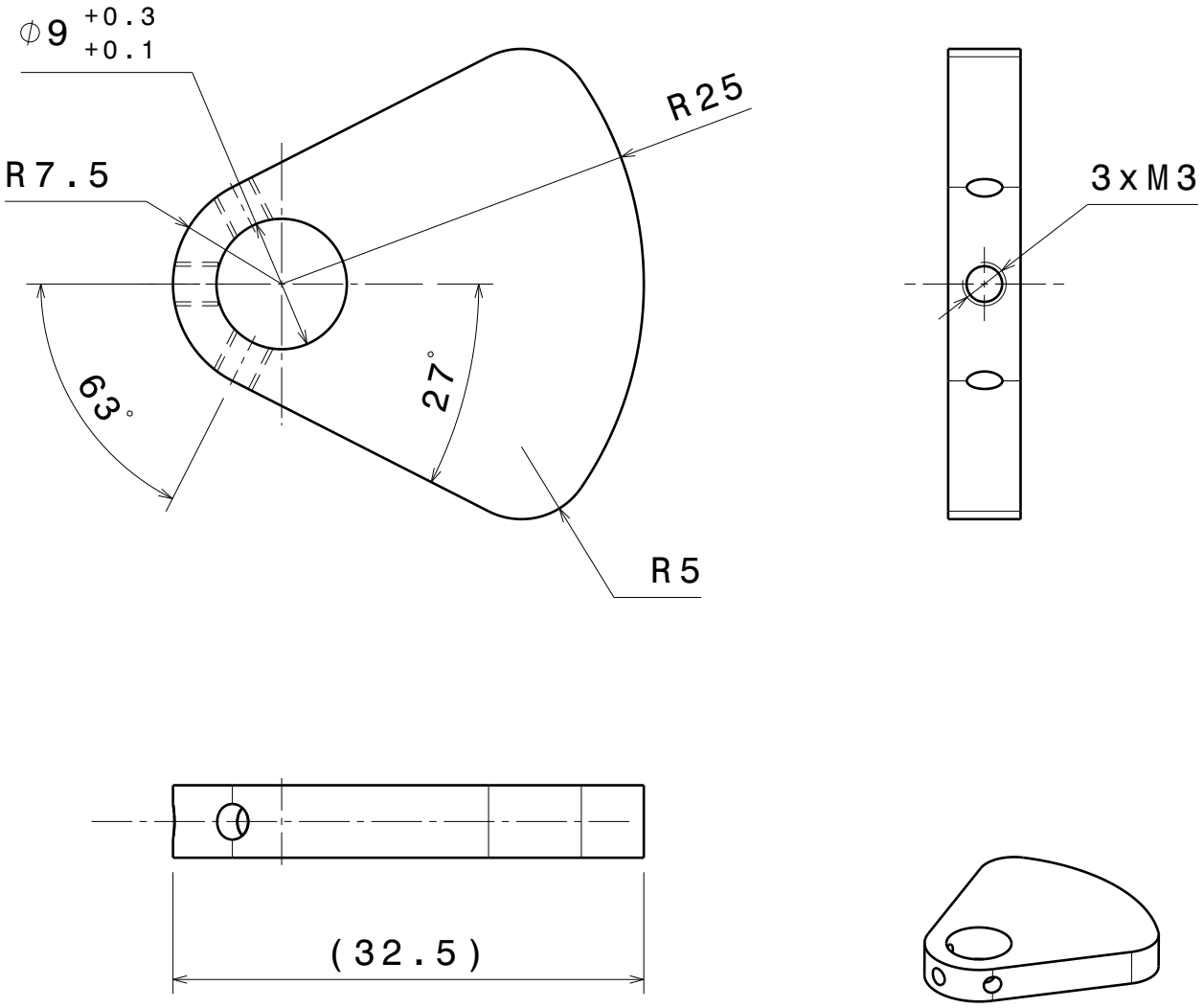

Smart : DRW08283

LABORATOIRE DE PHYSIQUE CORPUSCULAIRE IN2P3/CNRS - Université Blaise Pascal 24, avenue des Landais - 63177 AUBIERE Cedex		Fax : 04 73 40 51 49 http://clrwww.in2p3.fr/	
Nombre : 2	Tolérance gén. : js12	Matière: laiton	
Projet : TJNAF Detecteur d'électron	Ech. 2/1	Fichier: butee2 Auteur : daudon	
Titre : Butée de translateur		Vérif: XXX Date : 06/05/2008	
	TJN-DetE-D71	Format A4	Indice A