Format	N° Plan	Planche	Etat	Indice	Désignation	Quantité	Matière	Observations
A0	9B 6113 DM- 5100 00	1	R	A	PLAN D'ENSEMBLE			
A0	--"-- 00	2	R	A	PLAN D'ENSEMBLE			
A0	--"-- 01		R	A	CHASSIS	1	ENSEMBLE SOUDE	
A2	--"-- 02		R	A	GOUJON	4	Z 15 CN 18-02	
A1	--"-- 03		R	A	SUPPORT	4	ENSEMBLE SOUDE	
A3	--"-- 04		R	A	CALE	24	E24-2	
A3	--"-- 05		R	A	PLAQUE D'APPUI	4	ENSEMBLE SOUDE	
A3	--"-- 06		R	A	VERIN	4	35 CD 4	
A3	--"-- 07		R	A	ECROU	4	C 35	
A3	--"-- 08		R	A	RONDELLE CONCAVE	4	XC 38	
A3	--"-- 09		R	A	RONDELLE CONCAVE	4	XC 38	
A0	9B 6113 DM- 5101 00		R	A	ENCEINTE SUPERIEURE			
A0	--"-- 01	1	R	A	CAISSON SUPERIEUR	1	ENSEMBLE SOUDE	
A0	--"-- 01	2	R	A	CAISSON SUPERIEUR	1	ENSEMBLE SOUDE	
A1	--"-- 02		R	A	COUVERCLE D'ENTREE	2	5754X	
A0	--"-- 03		R	A	COUVERCLE DE SORTIE	2	ENSEMBLE SOUDE	
A3	--"-- 04		R	A	CANNULE	10	5754X	
A0	--"-- 05		R	A	COUVERCLE	1	ENSEMBLE SOUDE	
A2	--"-- 06		R	A	CHARNIERE	4	A U 4G	
A3	--"-- 07		R	A	CHAPE	4	Z 15 CN 18-02	
A3	--"-- 08		R	A	TIGE	2	Z 15 CN 18-02	
A3	--"-- 09		R	A	AXE	4	Z 15 CN 18-02	
A3	--"-- 10		R	A	RONDELLE	8	BRONZE UE9P	
A3	--"-- 11		R	A	BOUCHON	10	A U 4G	
A3	--"-- 12		R	A	JOINT TORIQUE	2	JOINT TORIQUE FRANCAIS	

Il n'est permis d'utiliser ce dessin qu'avec licence spéciale ou autorisation expresse (loi du 11 mars 1957)
Nomenclature créée avec le systeme de C.A.O. EUCLID - Ne peut être modifiée que par le même moyen

Centre d' Études de SACLAY
.D / S / M.
DAPNIA / SGPI
91191 Gif/Yvette CEDEX

Nom : GIACO Date : 13-SEP-95 Réf. C.A.O. PN5100001A

CEBAF

MESURE D'ENERGIE E-P

9B 6113 UM- 5100 00 | 1- | A

Nbr. de Feuille 5

PN-NOM1-08

Format	N° Plan	Planche	Etat	Indice	Désignation	Quantité	Matière	Observations
A3	9B 6113 DM- 5101 13		R	A	JOINT TORIQUE	2	JOINT TORIQUE FRANCAIS	
A3	--"-- 14		R	A	JOINT TORIQUE	2	JOINT TORIQUE FRANCAIS	
A0	9B 6113 DM- 5102 00		R	A	ENCEINTE INFERIEURE			
A0	--"-- 01	1	R	A	CAISSON INFERIEUR	1	ENSEMBLE SOUDE	
A0	--"-- 01	2	R	A	CAISSON INFERIEUR	1	ENSEMBLE SOUDE	
A0	--"-- 02		R	A	COUVERCLE	1	ENSEMBLE SOUDE	
A1	9B 6113 DM- 5103 00		R	A	SUPPORT P.M. CER			
A1	--"-- 01		R	A	SUPPORT	2	ENSEMBLE SOUDE	
A2	--"-- 02		R	A	BAGUE	2	A U 4G	
A2	--"-- 03		R	A	DEMI-BAGUE SUPERIEURE	4	A U 4G	
A2	--"-- 04		R	A	DEMI-BAGUE INFERIEURE	4	A U 4G	
A3	--"-- 05		R	A	FOURREAU	2	A U 4G	
A2	--"-- 06		R	A	BAGUE SUPPORT TUBE	2	A U 4G	
A3	--"-- 07		R	A	ARBRE	2	Z 15 CN 18-02	
A3	--"-- 08		R	A	ARBRE	2	Z 15 CN 18-02	
A3	--"-- 09		R	A	PALIER	4	A U 4G	
A3	--"-- 10		R	A	PIGNON (COTE PALIER)	2	BINDER - 20_T2,5/38_2	
A3	--"-- 11		R	A	PIGNON (COTE MOTEUR)	2	BINDER - 20_T2,5/38_2	
A3	--"-- 12		R	A	ENTRETOISE	2	A U 4G	
A3	--"-- 13		R	A	CALE	2	A U 4G	
A3	--"-- 14		R	A	BAGUE INTERIEURE	2	PVC	
A3	--"-- 15		R	A	Perçage du tube mumétal	2	Mumétal	
A1	9B 6113 DM- 5104 00		R	A	SUPPORT MIROIRS			
A3	--"-- 01		R	A	Miroir	14	altuglas	Voir plan
A1	--"-- 02		R	A	SUPPORT	4	ENSEMBLE SOUDE	

Il n'est permis d'utiliser ce dessin qu'avec licence spéciale ou autorisation expresse (loi du 11 mars 1957)
Nomenclature créée avec le systeme de C.A.O. EUCLID - Ne peut être modifiée que par le même moyen

Nom : GIACO Date : 13-SEP-95 Réf. C.A.O. PN5100002A

Centre d' Études de SACLAY
.D / S / M.
DAPNIA / SGPI
91191 Gif/Yvette CEDEX

CEBAF

MESURE D'ENERGIE E-P

9B 6113 UM- 5100 00 | 2- | A

Nbr. de Feuille 5

PN-NOM1-08

Format	N° Plan	Planche	Etat	Indice	Désignation	Quantité	Matière	Observations
A2	9B 6113 DM- 5104 03		R	A	PLAQUE DE REGLAGE	14	A U 4G	
A2	--"-- 04		R	A	CONTRE-MIROIR	14	A U 4G	
A0	9B 6113 DM- 5105 00		R	A	SUPPORT PM P. SUPERIEUR			
A0	--"-- 01		R	A	SUPPORT SCINTILLATEURS SUP	1	ENSEMBLE SOUDE	
A2	--"-- 02		R	A	SUPPORT	2	ENSEMBLE SOUDE	
A2	--"-- 03		R	A	SUPPORT	2	ENSEMBLE SOUDE	
A3	--"-- 04		R	A	SUPPORT	2	A U 4G	
A3	--"-- 05		R	A	SUPPORT	2	A U 4G	
A3	--"-- 06		R	A	PLAQUE DE SERRAGE	2	A U 4G	
A3	--"-- 07		R	A	PLAQUE DE SERRAGE	2	A U 4G	
A2	--"-- 08		R	A	SUPPORT	2	ENSEMBLE SOUDE	
A1	--"-- 10		P	A	Guide de lumière - PM d'entrée	2		
A3	--"-- 10	1	P	A	PM d'entrée - Scintillateur	2	Scintillateur NE102A	Poli partout
A3	--"-- 10	2	P	A	PM d'entrée - Queue de pm	2	Altuglas	Poli partout
A1	--"-- 10	3	P	A	PM d'entrée - Twists	2	Altuglas	Poli partout
A0	--"-- 11		P	A	Guide de lumière - PM de sortie	2		
A3	--"-- 11	1	P	A	PM de sortie - Scintillateur	2	Scintillateur NE102A	Poli partout
A3	--"-- 11	2	P	A	PM de sortie - Queue de pm	2	Altuglas	Poli partout
A3	--"-- 11	3	P	A	PM de sortie - Réducteur	2	Altuglas	Poli partout
A0	--"-- 11	4	P	A	PM de sortie - Twists	2	Altuglas	Poli partout
A0	--"-- 98		P	A	Guide de lumière - PM de sortie	2	Voir plan	poli partout
A1	--"-- 99		P	A	Guide de lumière - PM d'entrée	2	Voir plan	poli partout
A0	9B 6113 DM- 5106 00		R	A	SUPPORT PM P. INFERIEUR			
A0	--"-- 01		R	A	SUPPORT SCINTILLATEURS INF	1	ENSEMBLE SOUDE	
A1	9B 6113 DM- 5107 00		R	A	Ensemble du moule	1		

Il n'est permis d'utiliser ce dessin qu'avec licence spéciale ou autorisation expresse (loi du 11 mars 1957)
Nomenclature créée avec le systeme de C.A.O. EUCLID - Ne peut être modifiée que par le même moyen

Nom : GIACO Date : 13-SEP-95 Réf. C.A.O. PN5100003A

Centre d' Études de SACLAY
.D / S / M.
DAPNIA / SGPI
91191 Gif/Yvette CEDEX

CEBAF

MESURE D'ENERGIE E-P

9B 6113 UM- 5100 00 | 3- | A

Nbr. de Feuille 5

PN-NOM1-08

Format	N° Plan	Planche	Etat	Indice	Désignation	Quantité	Matière	Observations
A1	9B 6113 DM- 5107 01		R	A	Plaque mâle	1	Dural AG5 (H111)	polissage de la face convexe.
A1	--"-- 02		R	A	Plaque femelle	1	Dural AG5 (H111)	
A3	--"-- 03		R	A	Poignée	1	Dural AG5	

Il n'est permis d'utiliser ce dessin qu'avec licence spéciale ou autorisation expresse (loi du 11 mars 1957)
Nomenclature créée avec le systeme de C.A.O. EUCLID - Ne peut être modifiée que par le même moyen

Centre d' Études de SACLAY
.D / S / M.
DAPNIA / SGPI
91191 Gif/Yvette CEDEX

Nom : GIACO Date : 13-SEP-95 Réf. C.A.O. PN5100004A

CEBAF

MESURE D'ENERGIE E-P

9B 6113 UM- 5100 00 4-A

Nbr. de Feuille 5

PN-NOMT-08

Fiche	Désignation	Quantité	Matière	Observations
PF510700AC	rondelle L8	4	Z2CN18.10	
PF510700AB	goujon M8. 60/10 j=10	1	Z2CN18.10	
--"-- AA	goujon M8. 75/25 j=15	4	Z2CN18.10	
--"-- AD	écrou à oreilles M8	4	Z2CN18.10	

Il n'est permis d'utiliser ce dessin qu'avec licence spéciale ou autorisation expresse (loi du 11 mars 1957)
Nomenclature créée avec le systeme de C.A.O. EUCLID - Ne peut être modifiée que par le même moyen

Centre d' Études de SACLAY
.D _ S _ M.
DAPNIA _ SGPI _ BE
91191 Gif/Yvette CEDEX

Nom : GIACO Date : 13-SEP-95 Réf. C.A.O. PN5100005A

CEBAF

MESURE D'ENERGIE E-P

9B 6113 UM- 5100 00 5- A

Nbr. de Feuille 5

PN-NOM1-07

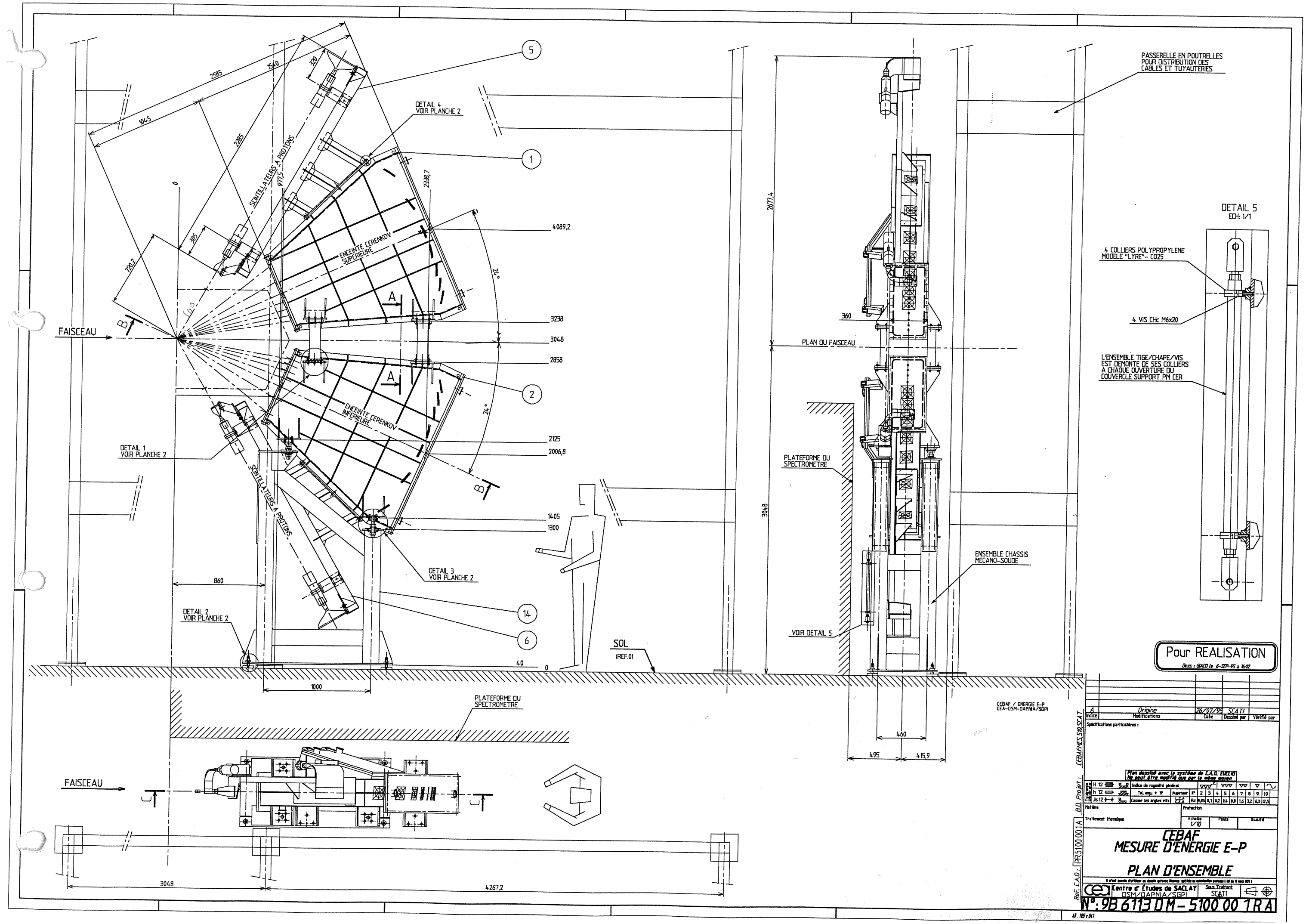
FAISCEAU
SCINTILLATEURS A PROTONS
ENCEINTE CERENKOV SUPERIEURE
ENCEINTE CERENKOV INFERIEURE
DETAIL 1 VOIR PLANCHE 2
DETAIL 2 VOIR PLANCHE 2
DETAIL 3 VOIR PLANCHE 2
DETAIL 4 VOIR PLANCHE 2
SOL (REF.0)
PLATEFORME DU SPECTROMETRE
PLAN DU FAISCEAU
VOIR DETAIL 5
ENSEMBLE CHASSIS MECANO-SOUDE
PASSERELLE EN POUTRELLES POUR DISTRIBUTION DES CABLES ET TUYAUTERIES
DETAIL 5
ECH: 1/1
4 COLLIERS POLYPROPYLENE MODELE "LYRE"- C025
4 VIS CHc M6x20
L'ENSEMBLE TIGE/CHAPE/VIS EST DEMONTE DE SES COLLIERS A CHAQUE OUVERTURE DU COUVERCLE SUPPORT PM CER
Pour REALISATION
CEBAF / ENERGIE E-P
CEA-DSM-DAPNIA/SGPI
Origine
26/07/95
SCATI
Spécifications particulières :
Plan dessiné avec le système de C.A.O. EUCLID
Ne peut être modifié que par le même moyen
Matière
Traitement thermique
Protection
Echelle 1/10
Poids
CEBAF
MESURE D'ENERGIE E-P
PLAN D'ENSEMBLE
Centre d'Études de SACLAY
DSM/DAPNIA/SGPI
Sous Traitant
SCATI
N°: 9B 6113 DM - 5100 00 1 R A
PR5100 001A
B.D. Projet : CEBAFMES510.SCAT
Ref. C.A.D. :
A1, 1B = 0K1

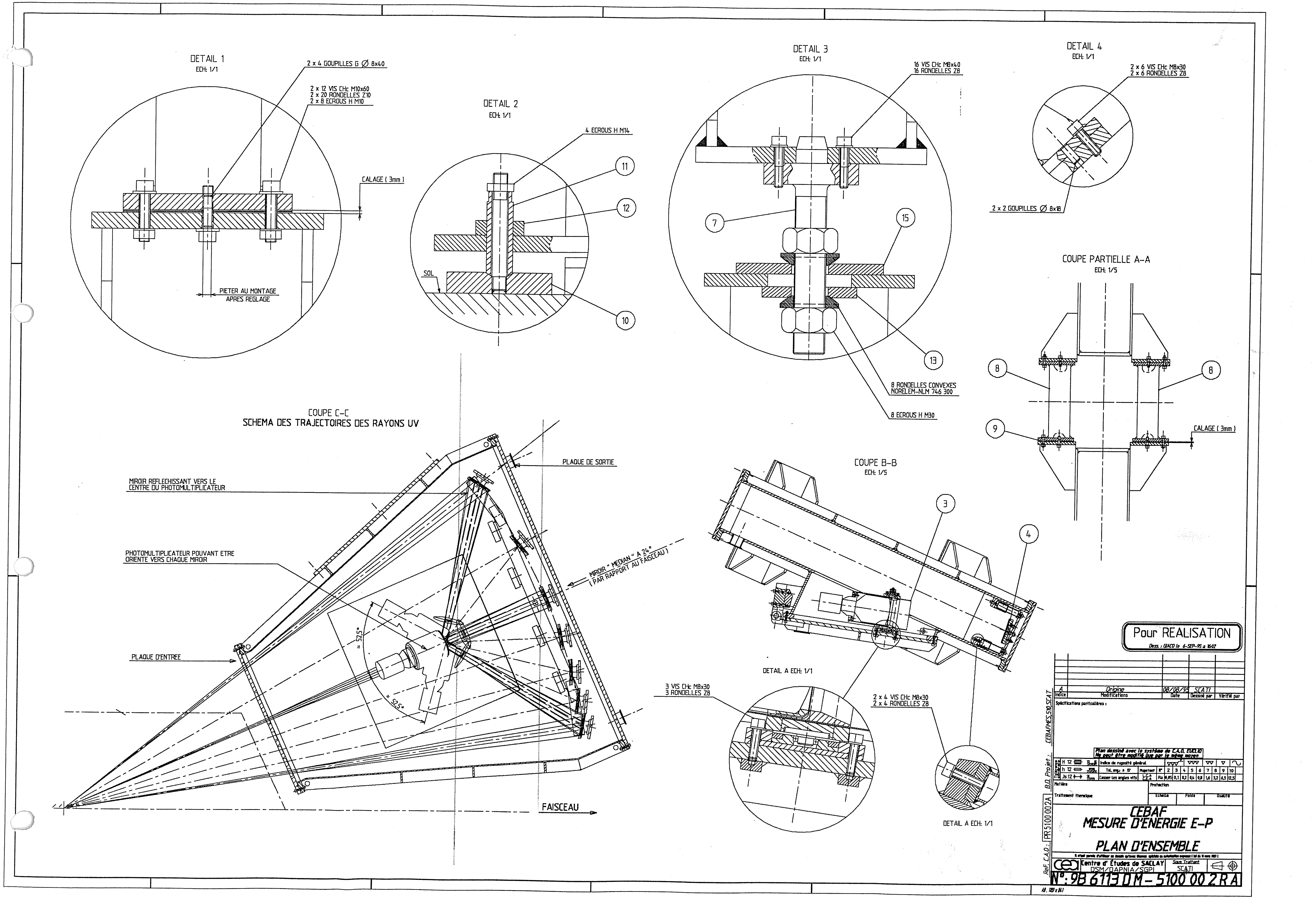
DETAIL 1
ECH: 1/1
2 x 4 GOUPILLES G Ø 8x40
2 x 12 VIS CHc M10x60
2 x 20 RONDELLES Z10
2 x 8 ECROUS H M10
CALAGE (3mm)
PIETER AU MONTAGE
APRES REGLAGE
DETAIL 2
ECH: 1/1
4 ECROUS H M14
11
12
SOL
10
DETAIL 3
ECH: 1/1
16 VIS CHc M8x40
16 RONDELLES Z8
7
15
13
8 RONDELLES CONVEXES
NORELEM-NLM 746 300
8 ECROUS H M30
DETAIL 4
ECH: 1/1
2 x 6 VIS CHc M8x30
2 x 6 RONDELLES Z8
2 x 2 GOUPILLES Ø 8x18
COUPE PARTIELLE A-A
ECH: 1/5
8
8
9
CALAGE (3mm)
COUPE C-C
SCHEMA DES TRAJECTOIRES DES RAYONS UV
PLAQUE DE SORTIE
MIROIR REFLECHISSANT VERS LE
CENTRE DU PHOTOMULTIPLICATEUR
PHOTOMULTIPLICATEUR POUVANT ETRE
ORIENTE VERS CHAQUE MIROIR
MIROIR " MEDIAN " A 24°
(PAR RAPPORT AU FAISCEAU)
≈ 52.5°
≈ 52.5°
PLAQUE D'ENTREE
FAISCEAU
COUPE B-B
ECH: 1/5
3
4
DETAIL A ECH: 1/1
3 VIS CHc M8x30
3 RONDELLES Z8
2 x 4 VIS CHc M8x30
2 x 4 RONDELLES Z8
DETAIL A ECH: 1/1
Pour REALISATION
A
Origine
08/08/95
SCATI
Indice
Modifications
Date
Dessiné par
Vérifié par
Spécifications particulières :
Plan dessiné avec le système de C.A.O. EUCLID
Ne peut être modifié que par le même moyen
Matière
Protection
Traitement thermique
Echelle
Poids
Quantité
CEBAF
MESURE D'ENERGIE E-P
PLAN D'ENSEMBLE
Centre d'Études de SACLAY
DSM/DAPNIA/SGPI
Sous Traitant
SCATI
N°: 9B 6113 DM - 5100 00 2 R A
B.D. Projet : CEBAFMES.510.SCAT
Ref. C.A.O. : PR5100002A

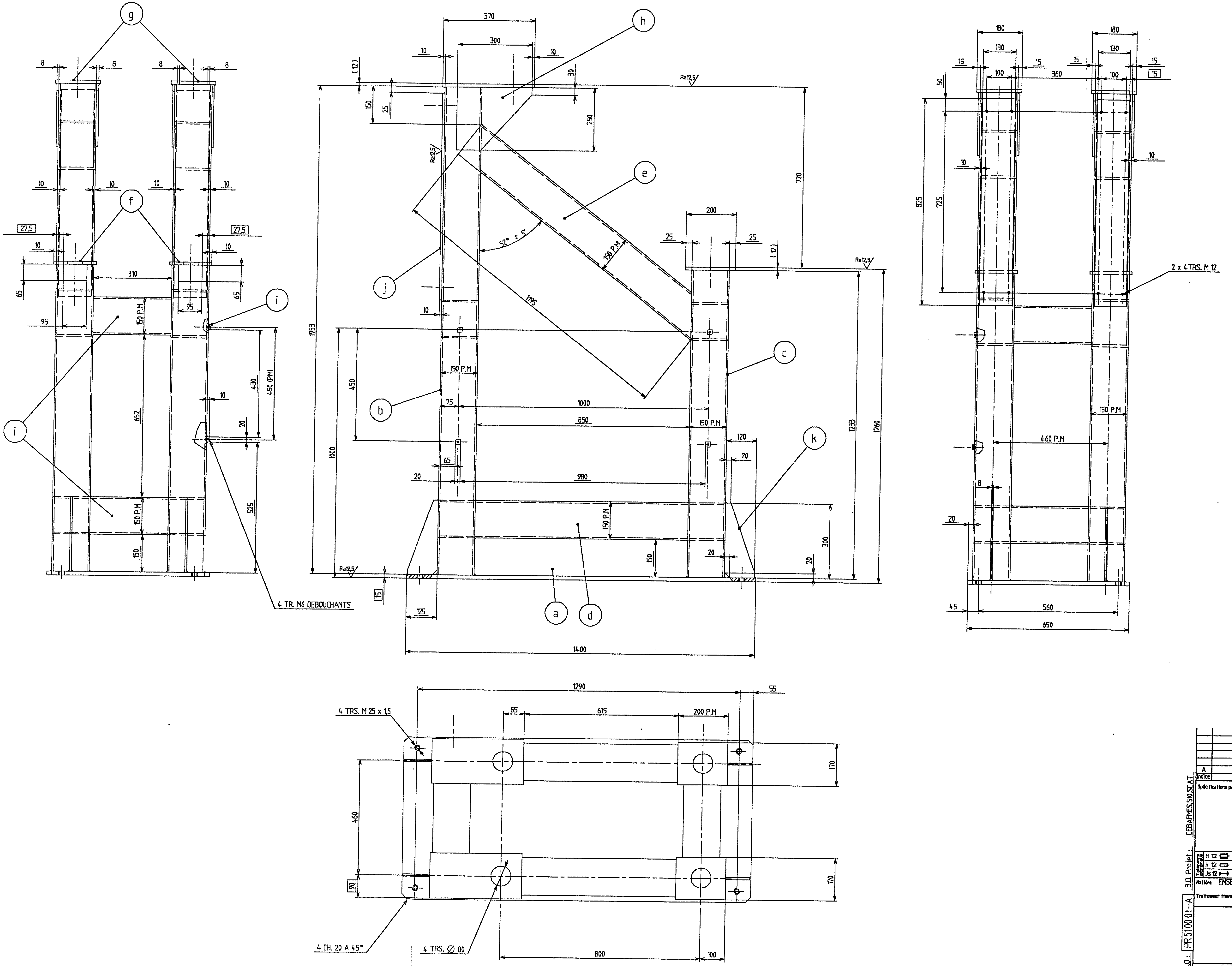

Rep	Qte	MATIERE	DEBIT
a	1	E24-2	1400x700x15
b	2	Tu-E36-3	Tube Carre 150 Lg 1953 Ep.6,3
c	2	Tu-E36-3	Tube Carre 150 Lg 1233 Ep.6,3
d	2	Tu-E36-3	Tube Carre 150 Lg 850 Ep.6,3
e	2	Tu-E36-3	Tube Carre 150 Lg 1195 Ep.6,3
f	2	E24-2	200x170x12
g	2	E24-2	370x180x12
h	4	E24-2	300x250x8
i	4	Tu-E36-3	Tube Carre 150 Lg 310 Ep.6,3
j	2	E24-2	825x130x10
k	4	E24-2	300x120x8
l	4	E24-2	20x20x10

NOTA:
TOLERANCES DE SOUDAGE: ± 1
COTES SOULIGNEES: POSITION DE SOUDURE
COTES ENCADREES: DEPART D'USINAGE

Pour REALISATION
Dess.: GIACO le 6-SEP-95 à 16:02

Indice	Modifications	Date	Dessiné par	Vérifié par
A	Origine	02/08/95	SCATI	

Spécifications particulières :

Réf. C.A.O. : PR510001-A
B.O. Projet : CEBARMES.510.SCAT

Plan dessiné avec le système de C.A.O. EUCLID. Ne peut être modifié que par le même moyen

Matière: ENSEMBLE SOUDE
Protection: PEINTURE EPOXY COULEUR BLANC
Traitement thermique
Echelle: 1/5
Poids: 460Kg

CEBAF
MESURE D'ENERGIE E-P
CHASSIS

Centre d'Études de SACLAY — DSM/DAPNIA/SGPI
Sous Traitant: SCATI

N°: 9B 6113 DM-5100 01-RA

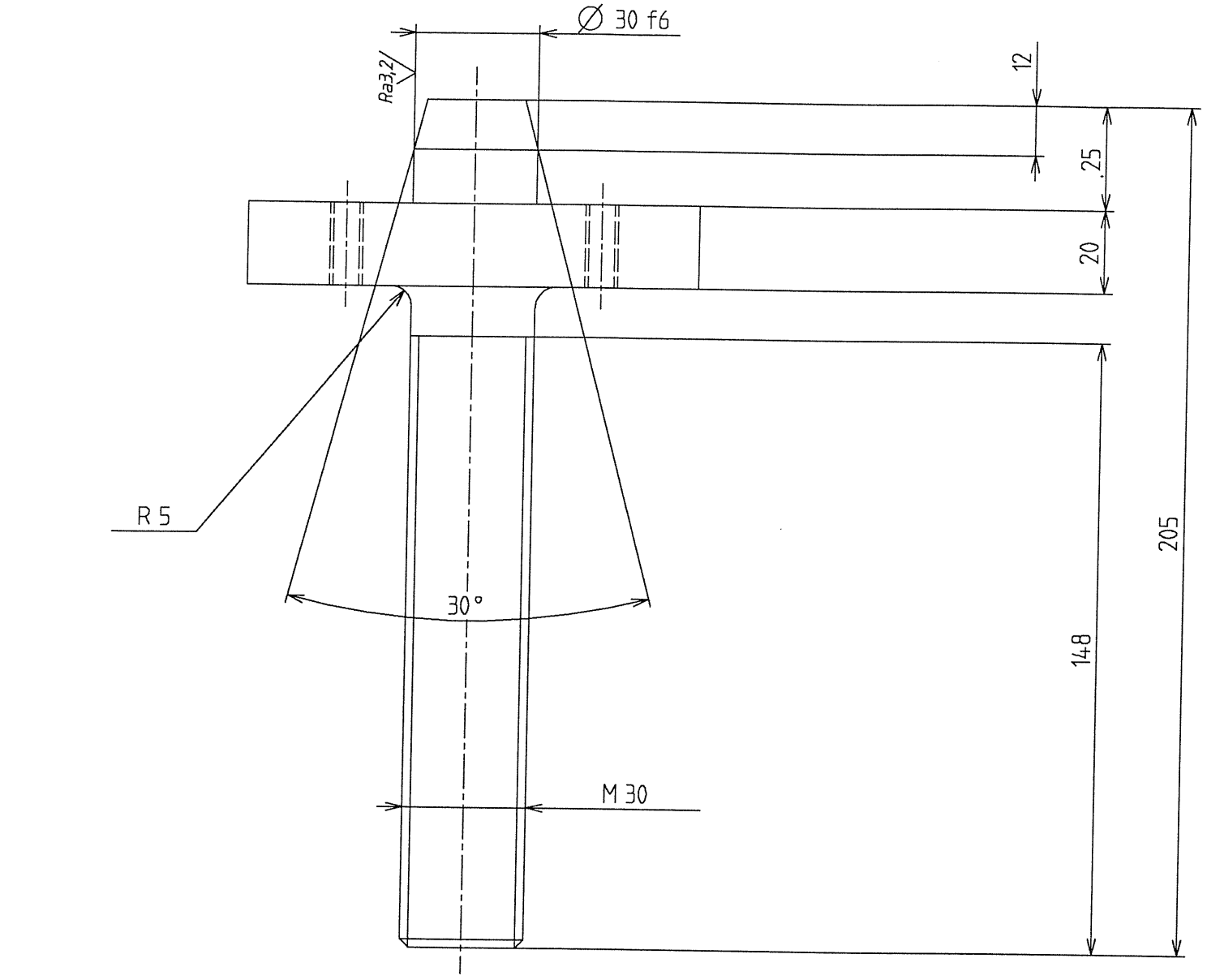

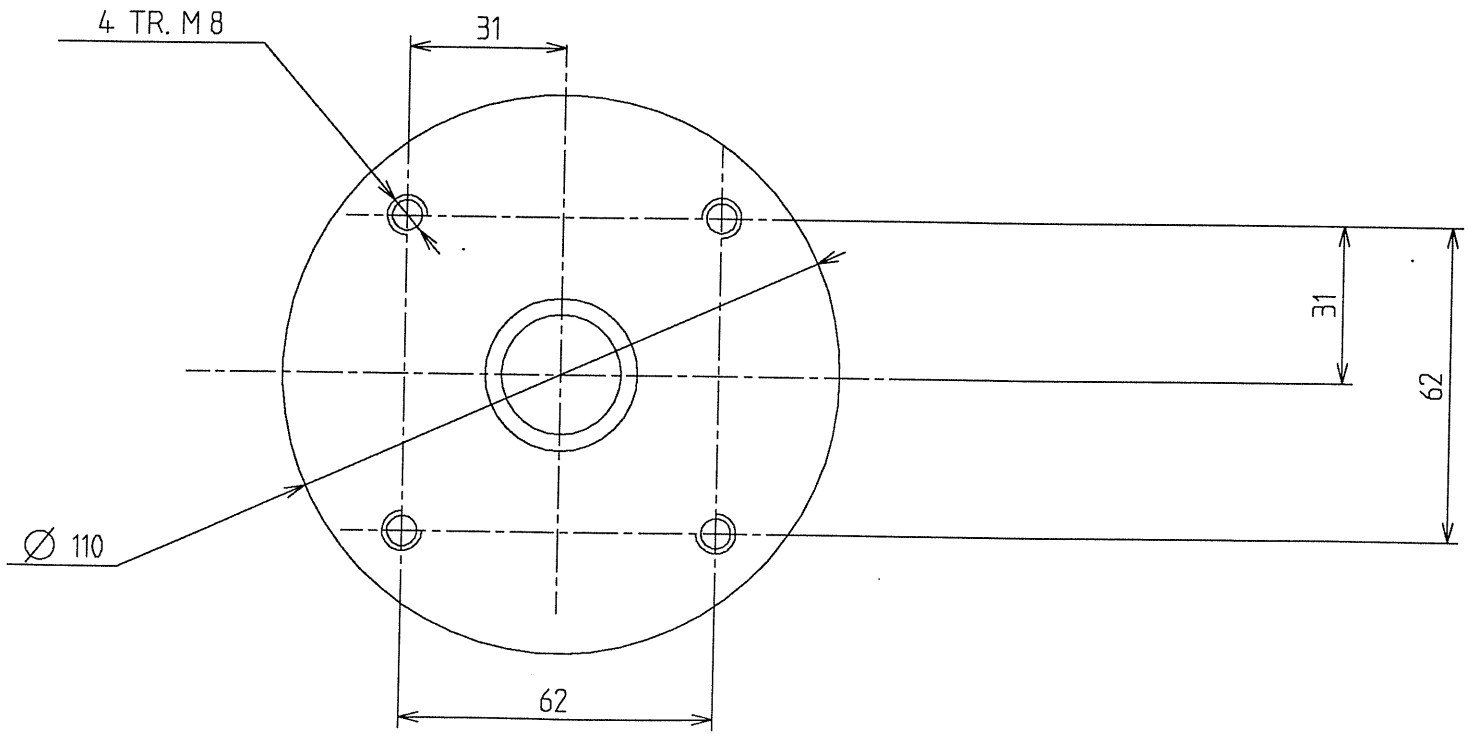

Pour REALISATION

Dess. : GIACO le 6-SEP-95 a 16:02

Indice	Modifications	Date	Dessiné par	Vérifié par
A	Origine	01/08/95	SCATI	

Spécifications particulières :

Plan dessiné avec le système de C.A.O. EUCLID
Ne peut être modifié que par le même moyen

Tolérance générale			
H 12	Indice de rugosité général 6,3		
h 12	Tol. ang.: ± 15'	Rugotest N°	2 3 4 5 6 7 8 9 10
Js 12	Casser les angles vifs	L.C.A C.E.A Ra	0,05 0,1 0,2 0,4 0,8 1,6 3,2 6,3 12,5

Matière Z 15 CN 18-02

Traitement thermique

Protection

Echelle	Poids	Qualité
1/1		

CEBAF
MESURE D'ENERGIE E-P

GOUJON

Il n'est permis d'utiliser ce dessin qu'avec licence spéciale ou autorisation expresse (loi du 11 mars 1957)

Centre d' Études de SACLAY
DSM/DAPNIA/SGPI

Sous Traitant SCATI

N°: 9B 6113 DM - 5100 02 - R A

CEBAFMES.510.SCAT

B.D. Projet : PR 5100 02-A

Ref. C.A.O. :

A2. 594 x 420

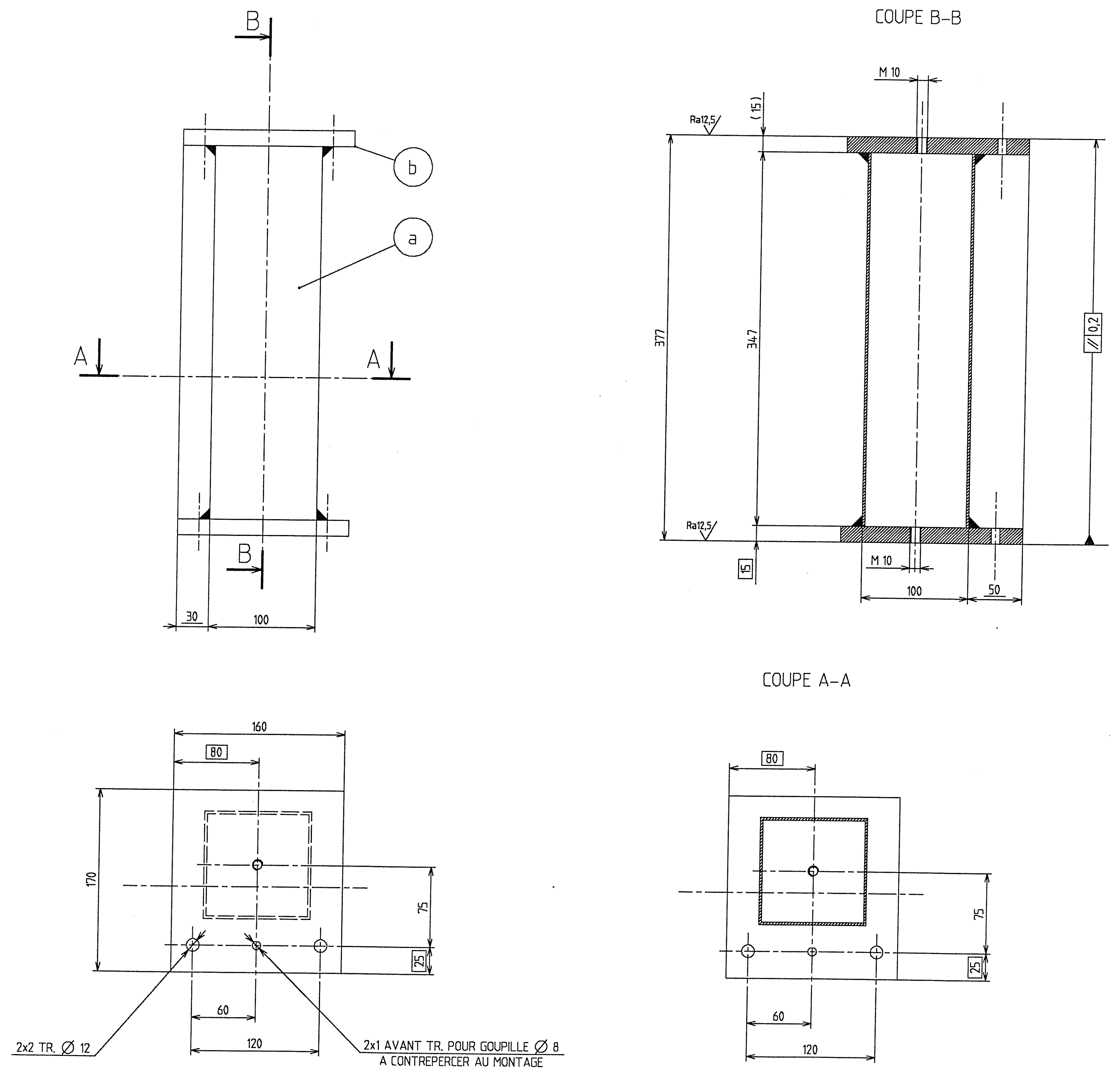

REP	Qt	MATIERE	DEBIT FINI
a	1	E24-2	TUBE 100x100x6,3-Lg:347
b	2	E24-2	PLAT 170x160x15

NOTA:
TOLERANCES DE SOUDAGE: ± 1
COTES SOULIGNEES: POSITION DE SOUDURE
COTES ENCADREES: DEPART D'USINAGE

Pour REALISATION
Dess. : GIACO le 6-SEP-95 a 16:02

Indice	Modifications	Date	Dessiné par	Vérifié par
A	Origine	02/08/95	SCATI	

Spécifications particulières :

Plan dessiné avec le système de C.A.O. EUCLID
Ne peut être modifié que par le même moyen

Tolérance générale: H 12 / h 12 / Js 12
Indice de rugosité général 12,5
Tol. ang.: ± 15'
Casser les angles vifs

Rugotest	N°	2	3	4	5	6	7	8	9	10
L.C.A / C.E.A	Ra	0,05	0,1	0,2	0,4	0,8	1,6	3,2	6,3	12,5

Matière: ENSEMBLE SOUDE
Protection: PEINTURE EPOXY BLANCHE
Traitement thermique
Echelle: 1/2 — Poids — Qualité

CEBAF
MESURE D'ENERGIE E-P

SUPPORT

Il n'est permis d'utiliser ce dessin qu'avec licence spéciale ou autorisation expresse (loi du 11 mars 1957)

cea Centre d' Études de SACLAY
DSM/DAPNIA/SGPI
Sous Traitant: SCATI

N°: 9B 6113 DM – 5100 03 – RA

Ref. C.A.O. : PR5100 03–A
B.D. Projet : CEBAFMES.510.SCAT

A1. 841 x 594

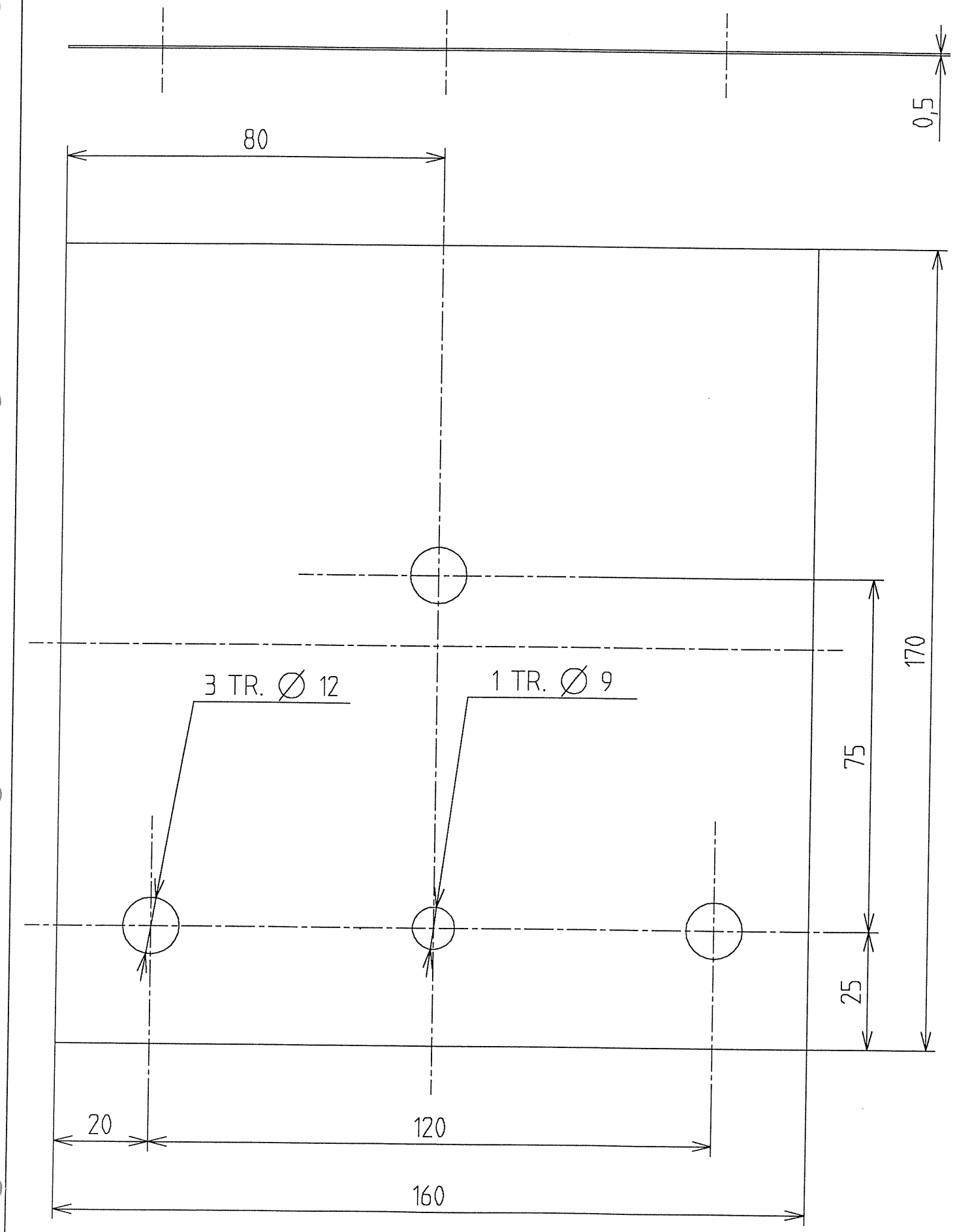

Pour REALISATION

Dess. : GIACO le 6-SEP-95 a 16:02

Indice	Modifications	Date	Dessiné par	Vérifié par
A	Origine	02/08/95	SCATI	

Spécifications particulières :

Plan dessiné avec le système de C.A.O. EUCLID
Ne peut être modifié que par le même moyen

Tolérance générale													
H 12	Indice de rugosité général 6,3												
h 12	Tol. ang.: ± 15'	Rugotest	N°	2	3	4	5	6	7	8	9	10	
Js 12	Casser les angles vifs	L.C.A C.E.A	Ra	0,05	0,1	0,2	0,4	0,8	1,6	3,2	6,3	12,5	

Matière E24-2

Traitement thermique

Protection BRUNISSAGE

Echelle	Poids	Qualité
1/1		

CEBAF
MESURE D'ENERGIE E-P

CALE

Il n'est permis d'utiliser ce dessin qu'avec licence spéciale ou autorisation expresse (loi du 11 mars 1957)

Centre d' Études de SACLAY
DSM/DAPNIA/SGPI

Sous Traitant
SCATI

N°: 9B 6113 DM - 5100 04 - R A

CEBAFMES,510,SCAT

B.D. Projet : PR510004-A

Ref. C.A.O. :

A3. 420 x 297

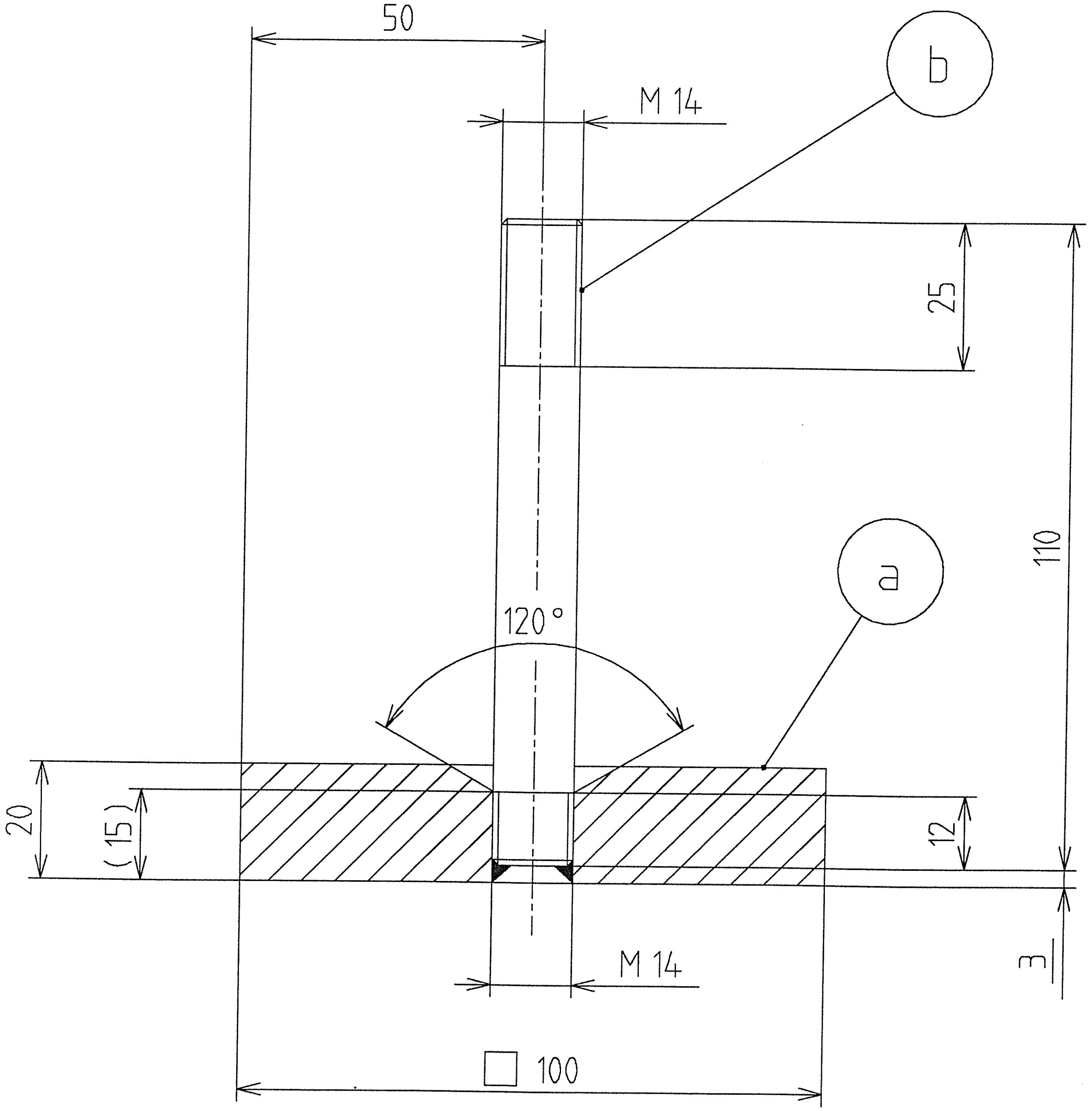

REP	Qt	MATIERE	DEBIT FINI
a	1	A33	PLAT 100x100x20
b	1	XC 48	ROND Ø 14x110

NOTA:
TOLERANCES DE SOUDAGE: ± 1
COTES SOULIGNEES: POSITION DE SOUDURE

Pour REALISATION

Dess. : GIACO le 6-SEP-95 a 16:02

Indice	Modifications	Date	Dessiné par	Vérifié par
A	*Origine*	*16/08/95*	*SCATI*	

Spécifications particulières :

Plan dessiné avec le système de C.A.O. EUCLID
Ne peut être modifié que par le même moyen

Tolérance générale			
H 12	Indice de rugosité général	12,5	
h 12	Tol. ang.: ± 15'	Rugotest	N°
Js 12	Casser les angles vifs	L.C.A C.E.A	Ra

N°	2	3	4	5	6	7	8	9	10
Ra	0,05	0,1	0,2	0,4	0,8	1,6	3,2	6,3	12,5

Matière *ENSEMBLE SOUDE*

Protection *BRUNISSAGE*

Traitement thermique

Echelle	Poids	Qualité
1/1		

CEBAF
MESURE D'ENERGIE E-P

PLAQUE D'APPUI

Il n'est permis d'utiliser ce dessin qu'avec licence spéciale ou autorisation expresse (loi du 11 mars 1957)

Centre d' Études de SACLAY
DSM/DAPNIA/SGPI

Sous Traitant
SCATI

N°: 9B 6113 DM – 5100 05 – RA

Ref. C.A.O. : PR 5100 05–A

B.D. Projet : CEBAFMES.510.SCAT

A3. 420 x 297

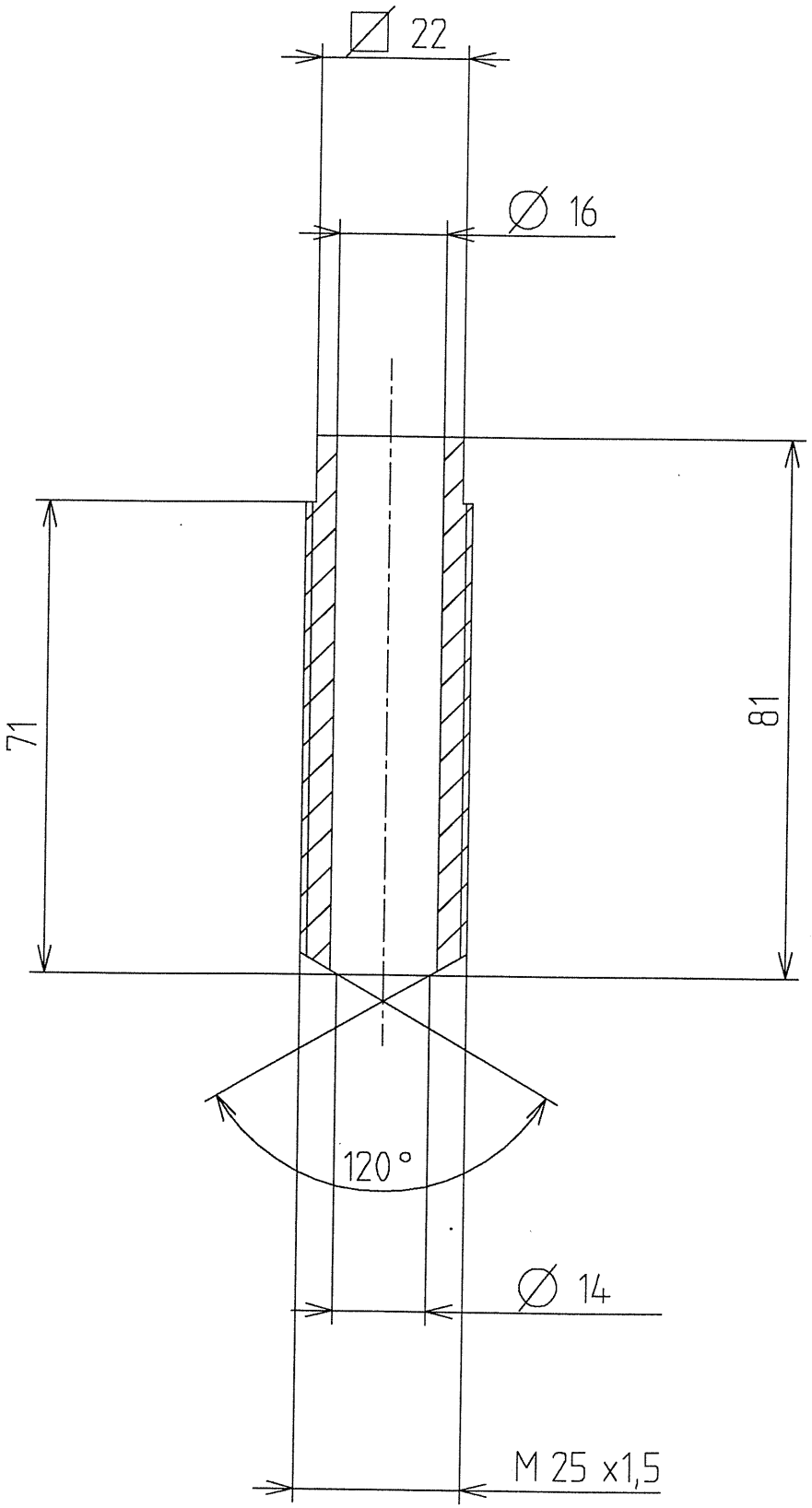

Pour REALISATION

Dess. : GIACO le 6-SEP-95 a 16:02

Indice	Modifications	Date	Dessiné par	Vérifié par
A	Origine	11/08/95	SCATI	

Spécifications particulières :

Plan dessiné avec le système de C.A.O. EUCLID
Ne peut être modifié que par le même moyen

Tolérance générale													
H 12	Indice de rugosité général 6,3												
h 12	Tol. ang.: ± 15'	Rugotest	N°	2	3	4	5	6	7	8	9	10	
Js 12	Casser les angles vifs	L.C.A C.E.A	Ra	0,05	0,1	0,2	0,4	0,8	1,6	3,2	6,3	12,5	

Matière 35 CD 4

Traitement thermique

Protection BRUNISSAGE

Echelle	Poids	Qualité
1/1		

CEBAF
MESURE D'ENERGIE E-P

VERIN

Il n'est permis d'utiliser ce dessin qu'avec licence spéciale ou autorisation expresse (loi du 11 mars 1957)

Centre d' Études de SACLAY
DSM/DAPNIA/SGPI

Sous Traitant
SCATI

N°: 9B 6113 DM - 5100 06 - R A

CEBAFMES,510,SCAT

B.D. Projet :

PR5100 06-A

Ref. C.A.O :

A3. 420 x 297

COUPE A-A

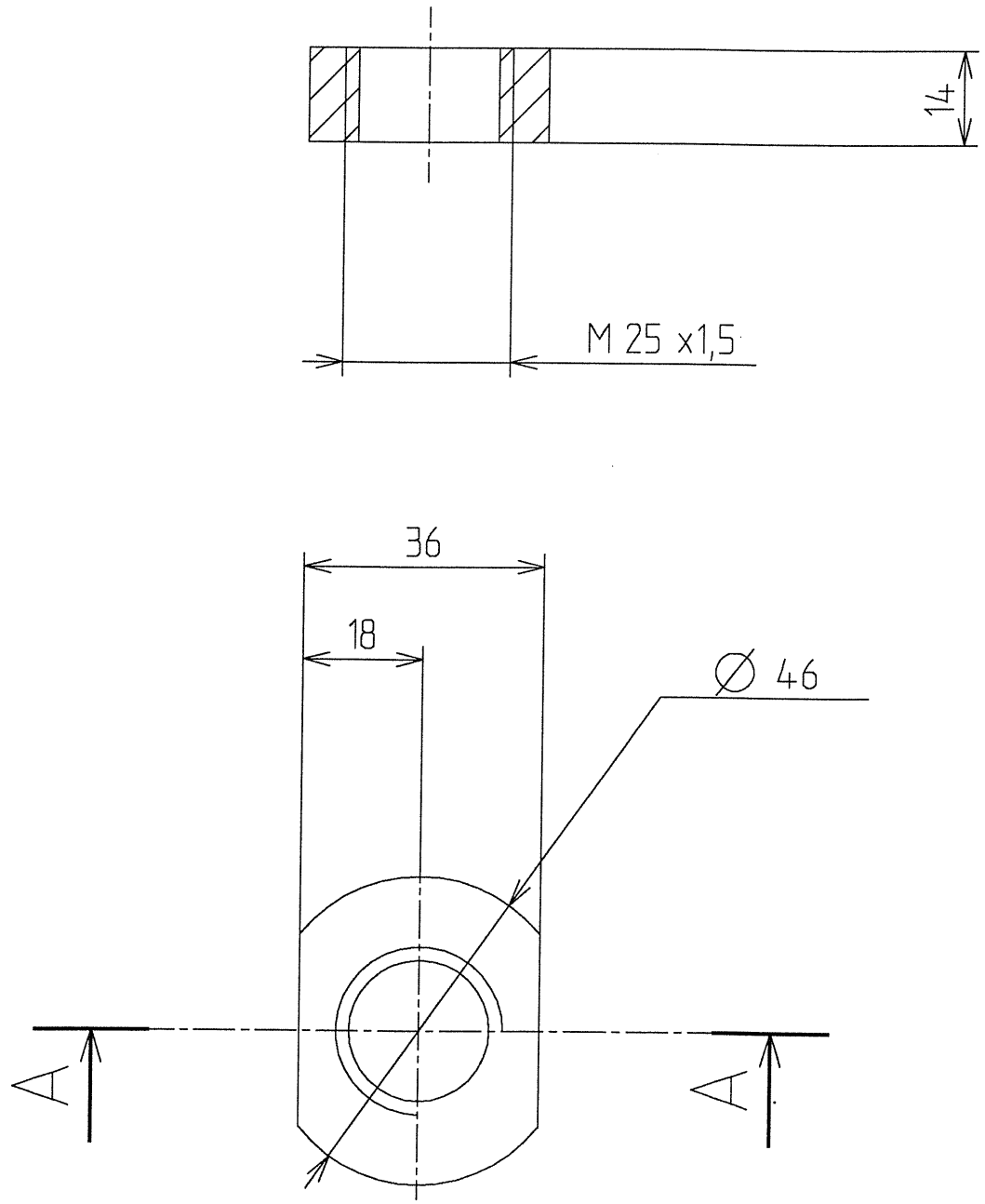

Pour REALISATION

Dess. : GIACO le 6-SEP-95 a 16:02

Indice	Modifications	Date	Dessiné par	Vérifié par
A	Origine	11/08/95	SCATI	

Spécifications particulières :

Plan dessiné avec le système de C.A.O. EUCLID
Ne peut être modifié que par le même moyen

Tolérance générale												
H 12	Indice de rugosité général 6,3											
h 12	Tol. ang.: ± 15'	Rugotest	N°	2	3	4	5	6	7	8	9	10
Js 12	Casser les angles vifs	L.C.A C.E.A	Ra	0,05	0,1	0,2	0,4	0,8	1,6	3,2	6,3	12,5

Matière C 35

Traitement thermique

Protection BRUNISSAGE

Echelle 1/1 | Poids | Qualité

CEBAF
MESURE D'ENERGIE E-P

ECROU

Il n'est permis d'utiliser ce dessin qu'avec licence spéciale ou autorisation expresse (loi du 11 mars 1957)

Centre d' Études de SACLAY
DSM/DAPNIA/SGPI

Sous Traitant
SCATI

N°: 9B 6113 DM - 5100 07 - R A

CEBAFMES,510,SCAT

B.D. Projet :

Ref. C.A.O. : PR5100 07-A

A3. 420 x 297

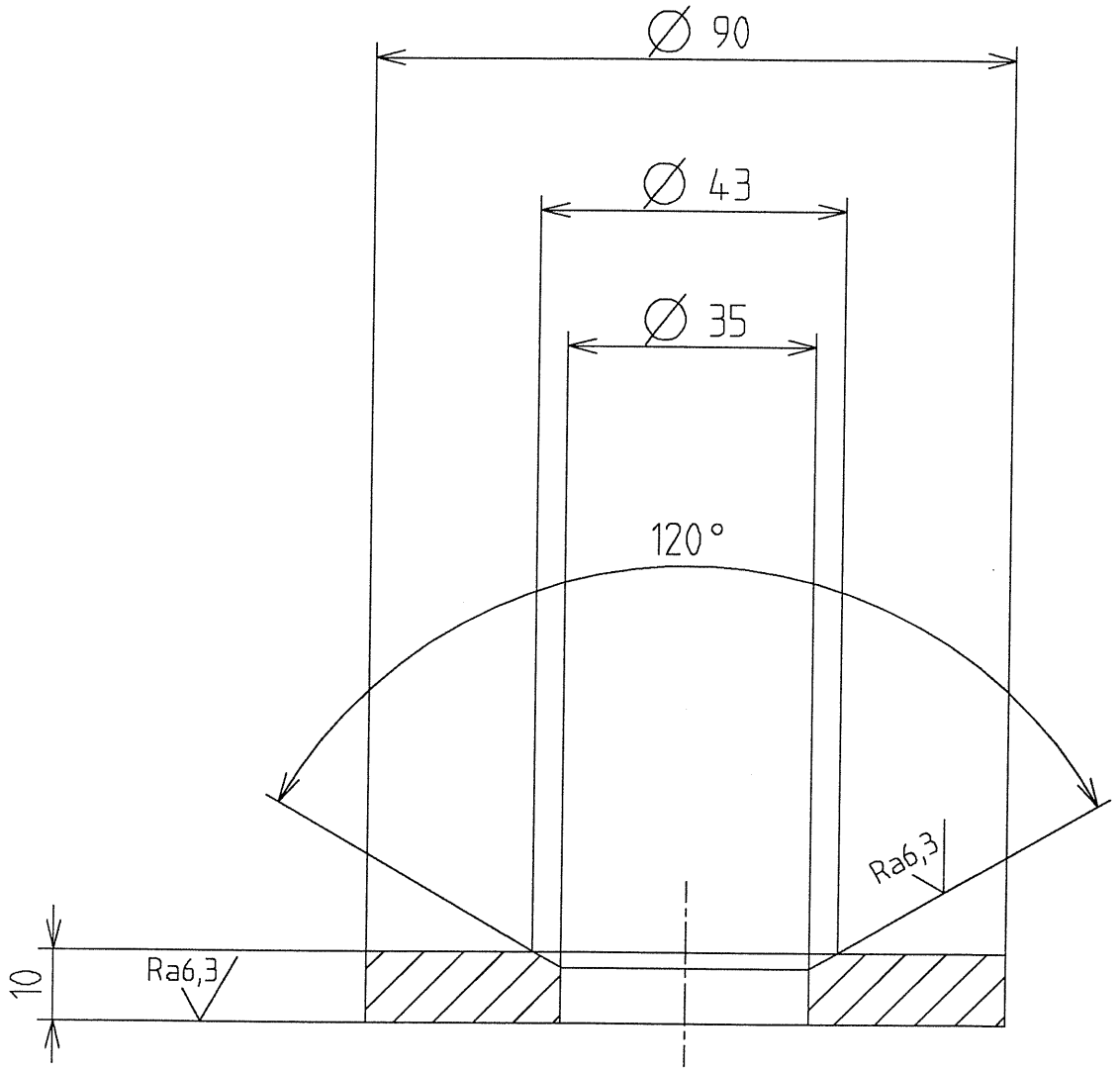

Pour REALISATION

Dess. : GIACO le 6-SEP-95 a 16:02

Indice	Modifications	Date	Dessiné par	Vérifié par
A	Origine	11/08/95	SCATI	

Spécifications particulières :

Plan dessiné avec le système de C.A.O. EUCLID
Ne peut être modifié que par le même moyen

Tolérance générale													
H 12	Indice de rugosité général 6,3												
h 12	Tol. ang.: ± 15'	Rugotest	N°	2	3	4	5	6	7	8	9	10	
Js 12	Casser les angles vifs	L.C.A C.E.A	Ra	0,05	0,1	0,2	0,4	0,8	1,6	3,2	6,3	12,5	

Matière XC 38

Traitement thermique

Protection BRUNISSAGE

Echelle	Poids	Qualité
1/1		

CEBAF
MESURE D'ENERGIE E-P

RONDELLE CONCAVE

Il n'est permis d'utiliser ce dessin qu'avec licence spéciale ou autorisation expresse (loi du 11 mars 1957)

Centre d' Études de SACLAY
DSM/DAPNIA/SGPI

Sous Traitant
SCATI

N°: 9B 6113 DM - 5100 08 - RA

Ref. C.A.O. : PR5100 08-A
B.D. Projet : CEBAFMES,510,SCAT

A3. 420 x 297

4

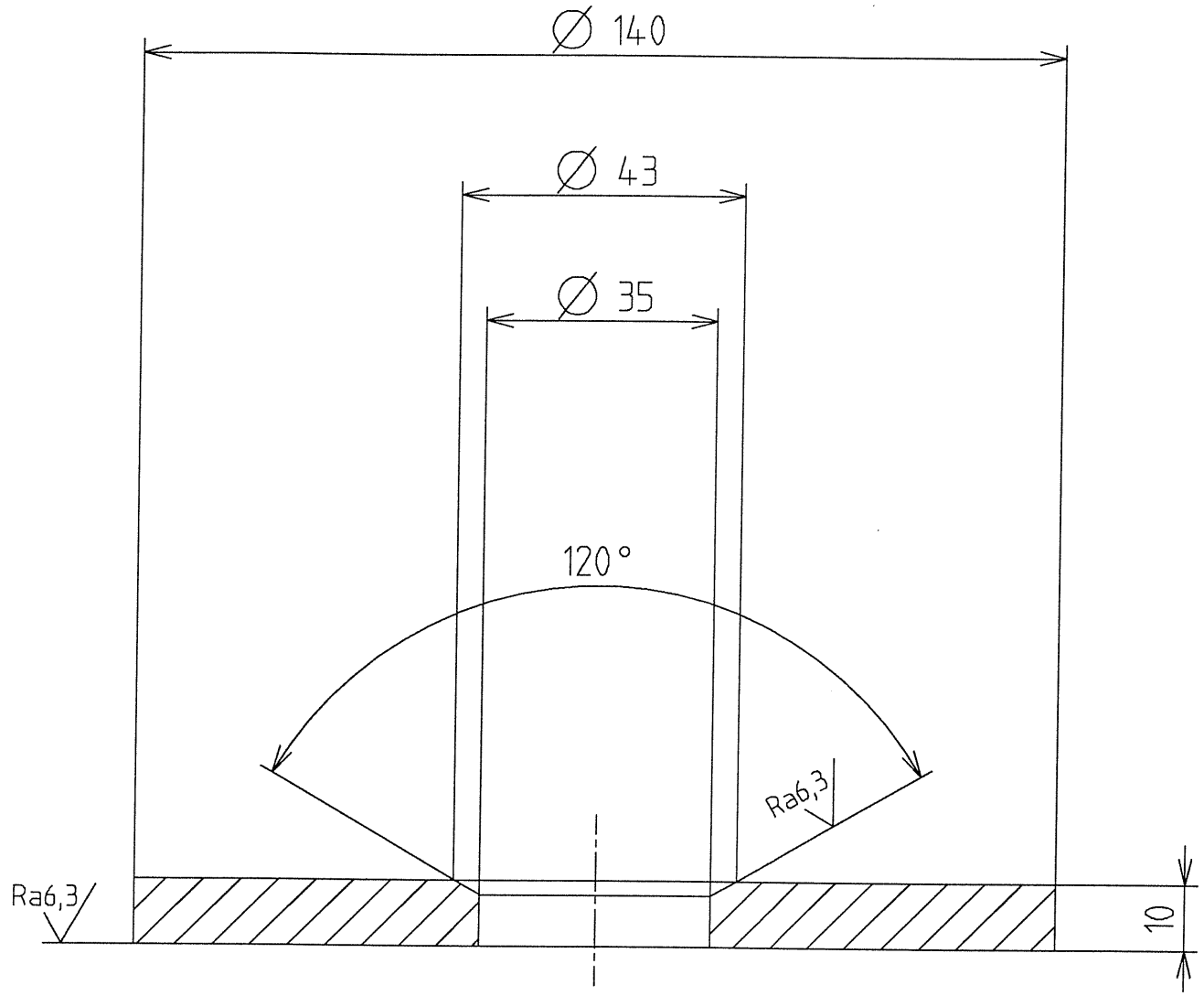

Pour REALISATION

Dess. : GIACO le 6-SEP-95 a 16:02

Indice	Modifications	Date	Dessiné par	Vérifié par
A	Origine	11/08/95	SCATI	

Spécifications particulières :

Plan dessiné avec le système de C.A.O. EUCLID
Ne peut être modifié que par le même moyen

Tolérance générale														
H 12	Indice de rugosité général 6,3													
h 12	Tol. ang.: ± 15'	Rugotest	N°	2	3	4	5	6	7	8	9	10		
Js 12	Casser les angles vifs	L.C.A C.E.A	Ra	0,05	0,1	0,2	0,4	0,8	1,6	3,2	6,3	12,5		

Matière XC 38

Traitement thermique

Protection BRUNISSAGE

Echelle	Poids	Qualité
1/1		

CEBAF
MESURE D'ENERGIE E-P

RONDELLE CONCAVE

Il n'est permis d'utiliser ce dessin qu'avec licence spéciale ou autorisation expresse (loi du 11 mars 1957)

Centre d' Études de SACLAY
DSM/DAPNIA/SGPI

Sous Traitant
SCATI

N°: 9B 6113 DM - 5100 09 - RA

CEBAFMES,510,SCAT

B.D. Projet :

PR5100-09-A

Ref. C.A.O. :

A3. 420 x 297

12

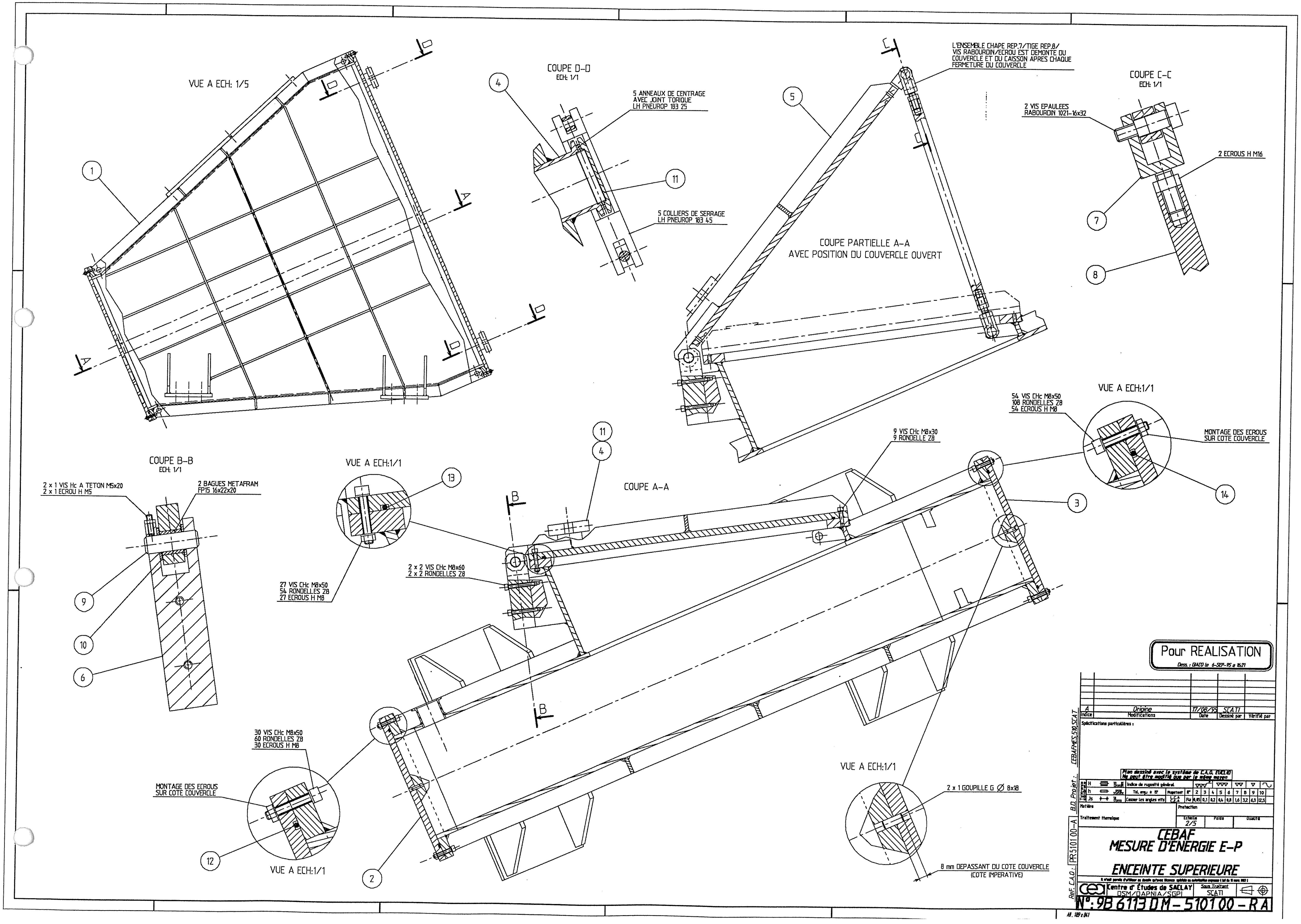
VUE A ECH: 1/5
COUPE D-D
ECH: 1/1
5 ANNEAUX DE CENTRAGE AVEC JOINT TORIQUE LH PNEUROP 183 25
5 COLLIERS DE SERRAGE LH PNEUROP 183 45
L'ENSEMBLE CHAPE REP.7/TIGE REP.8/ VIS RABOURDIN/ECROU EST DEMONTE DU COUVERCLE ET DU CAISSON APRES CHAQUE FERMETURE DU COUVERCLE
COUPE C-C
ECH: 1/1
2 VIS EPAULEES RABOURDIN 1021-16x32
2 ECROUS H M16
COUPE PARTIELLE A-A
AVEC POSITION DU COUVERCLE OUVERT
VUE A ECH:1/1
54 VIS CHc M8x50
108 RONDELLES Z8
54 ECROUS H M8
MONTAGE DES ECROUS SUR COTE COUVERCLE
9 VIS CHc M8x30
9 RONDELLE Z8
COUPE A-A
COUPE B-B
ECH: 1/1
2 x 1 VIS Hc A TETON M5x20
2 x 1 ECROU H M5
2 BAGUES METAFRAM FP15 16x22x20
VUE A ECH:1/1
27 VIS CHc M8x50
54 RONDELLES Z8
27 ECROUS H M8
2 x 2 VIS CHc M8x60
2 x 2 RONDELLES Z8
30 VIS CHc M8x50
60 RONDELLES Z8
30 ECROUS H M8
MONTAGE DES ECROUS SUR COTE COUVERCLE
VUE A ECH:1/1
VUE A ECH:1/1
2 x 1 GOUPILLE G Ø 8x18
8 mm DEPASSANT DU COTE COUVERCLE (COTE IMPERATIVE)
Pour REALISATION
Dess.: GIACO le 6-SEP-95 a 16:21
A | Origine | 17/08/95 | SCATI
Indice | Modifications | Date | Dessiné par | Vérifié par
Spécifications particulières :
Plan dessiné avec le système de C.A.O. EUCLID
Ne peut être modifié que par le même moyen
Matière
Protection
Traitement thermique
Echelle 2/5
CEBAF
MESURE D'ENERGIE E-P
ENCEINTE SUPERIEURE
Centre d'Études de SACLAY
DSM/DAPNIA/SGPI
Sous Traitant SCATI
N°: 9B 6113 DM-510100-RA
Ref. C.A.O.: FR510100-A
B.D. Projet: CEBAFMES.510.SCAT

13

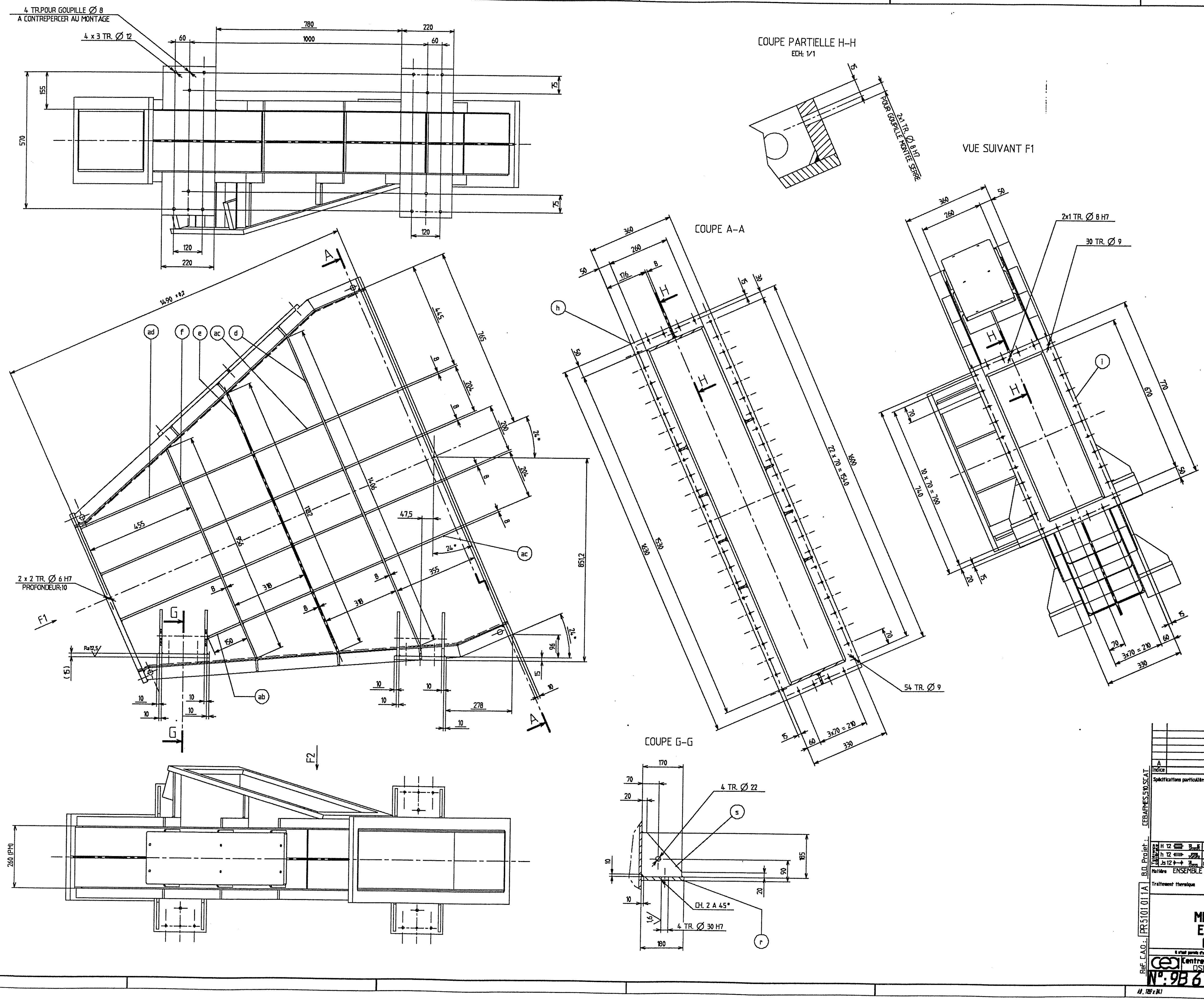

REP	Qt	MATIERE	DEBIT FINI
a	2	5754X	PLAT 10x1510x1520
b	2		PLAT 10x51x250
c	2		PLAT 10x1304x250
d	2		PLAT 8x40x1406
e	1		PLAT 8x40x1182
f	1		PLAT 8x40x956
g	1		PLAT 10x230x250
h	1		PLAT 20x360x1630
i	1		PLAT 20x360x770
j	1		PLAT 10x33x660
k	2		PLAT 10x220x660
l	1		PLAT 10x220x660
m	1		PLAT 20x720x745
n	2		PLAT 45x74x115
o	4		PLAT 25x42x100
p	4		PLAT 25x42x100
q	1		VOIR PLAN 5101041A
r	4		PLAT 15x180x220
s	8		PLAT 10x170x185
t	1		PLAT 15x220x800
u	6		PLAT 8x50x240
v	1		PLAT 8x50x473
w	1		PLAT 8x50x260
x	3		PLAT 8x50x338
y	2		PLAT 8x50x164
z	1		PLAT 8x50x220
aa	8		PLAT 8x40x318
ab	1		PLAT 8x40x150
ac	8		PLAT 8x40x335
ad	6		PLAT 8x40x455
ae	2		PLAT 8x33x373
af	2		PLAT 8x40x261
ag	2		PLAT 8x40x148
ah	1		PLAT 8x40x155
ai	1		PLAT 8x50x549
aj	6		PLAT 8x40x193
ak	2		PLAT 8x40x90
al	1	5754X	PLAT 20x30x75

NOTA:
SOUDURE ETANCHE
TOLERANCES DE SOUDAGE: ± 1
COTES SOULIGNEES: POSITION DE SOUDURE
COTES ENCADREES: DEPART D'USINAGE

Pour REALISATION
Dess. : GIACO le 6-SEP-95 a 16:21

Indice	Modifications	Date	Dessiné par	Vérifié par
A	Origine	24/07/95	SCATI	

Spécifications particulières :

Plan dessiné avec le système de C.A.O. EUCLID
Ne peut être modifié que par le même moyen

Indice de rugosité général 12,5 — Tol. ang.: ± 15' — Casser les angles vifs

Matière: ENSEMBLE SOUDE
Protection: PEINTURE NOIRE OPTIQUE INTERIEURE ENCEINTE
Traitement thermique
Echelle: 1/5 — Poids — Qualité

CEBAF
MESURE D'ENERGIE E-P
ENCEINTE SUPERIEURE
CAISSON SUPERIEUR

Centre d' Études de SACLAY DSM/DAPNIA/SGPI — Sous Traitant: SCATI

B.O. Projet : CEBARMES.510.SCAT
Ref. C.A.O. : PR5101 011A

N°: 9B 6113 DM-5101 011 RA

A0 . 1189 x 841

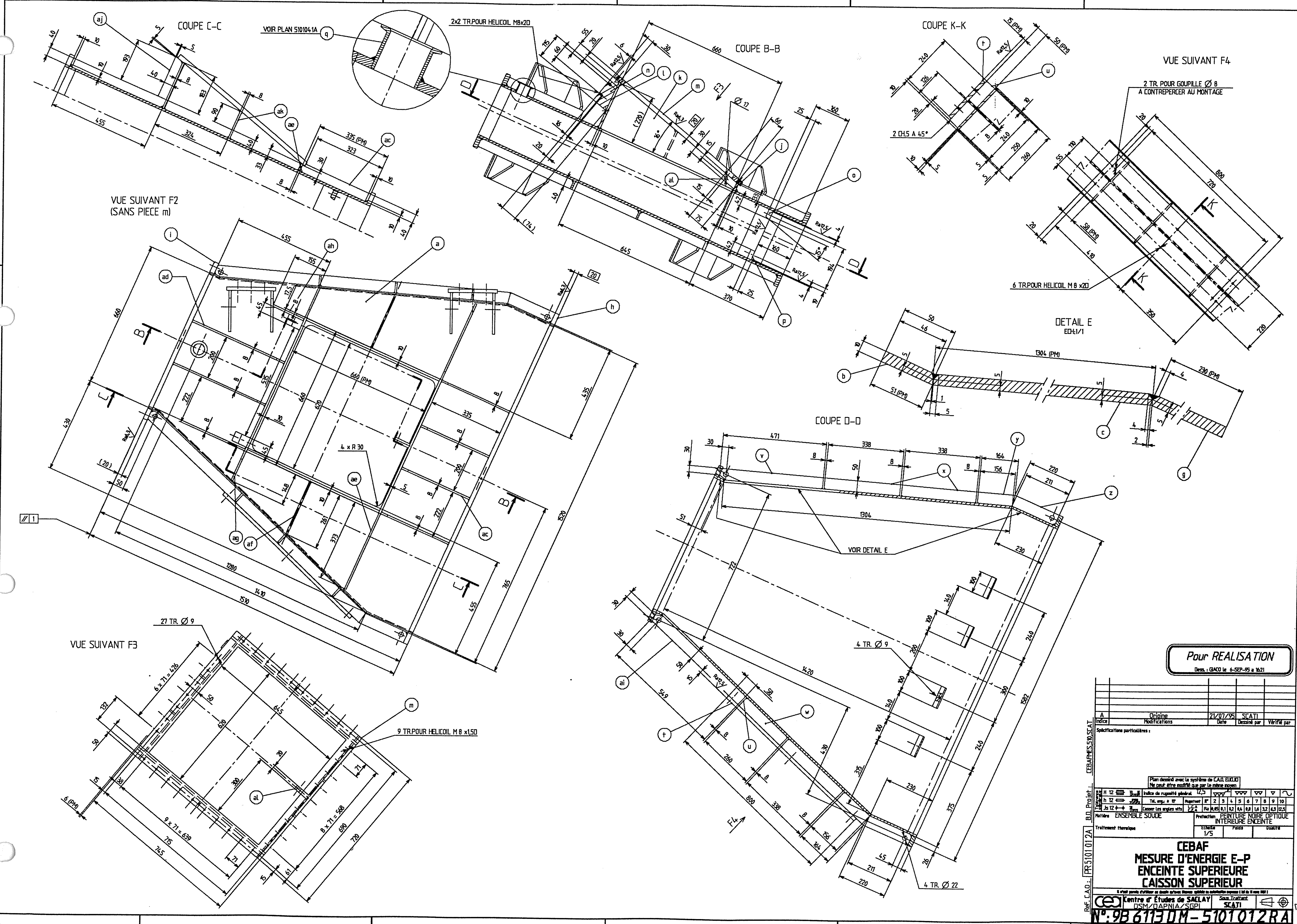

Pour REALISATION

Dess. : GIACO le 6-SEP-95 à 16:21

Indice	Modifications	Date	Dessiné par	Vérifié par
A	Origine	21/07/95	SCATI	

Spécifications particulières :

Plan dessiné avec le système de C.A.O. EUCLID
Ne peut être modifié que par le même moyen

Matière: ENSEMBLE SOUDE
Protection: PEINTURE NOIRE OPTIQUE INTERIEURE ENCEINTE
Traitement thermique
Echelle: 1/5

CEBAF
MESURE D'ENERGIE E–P
ENCEINTE SUPERIEURE
CAISSON SUPERIEUR

cea Centre d'Études de SACLAY DSM/DAPNIA/SGPI
Sous Traitant: SCATI

B.D. Projet: CEBAF-ES.510.SCAT
Réf. C.A.O.: PR5101012A

N°: 9B 6113 DM – 5101012 R A

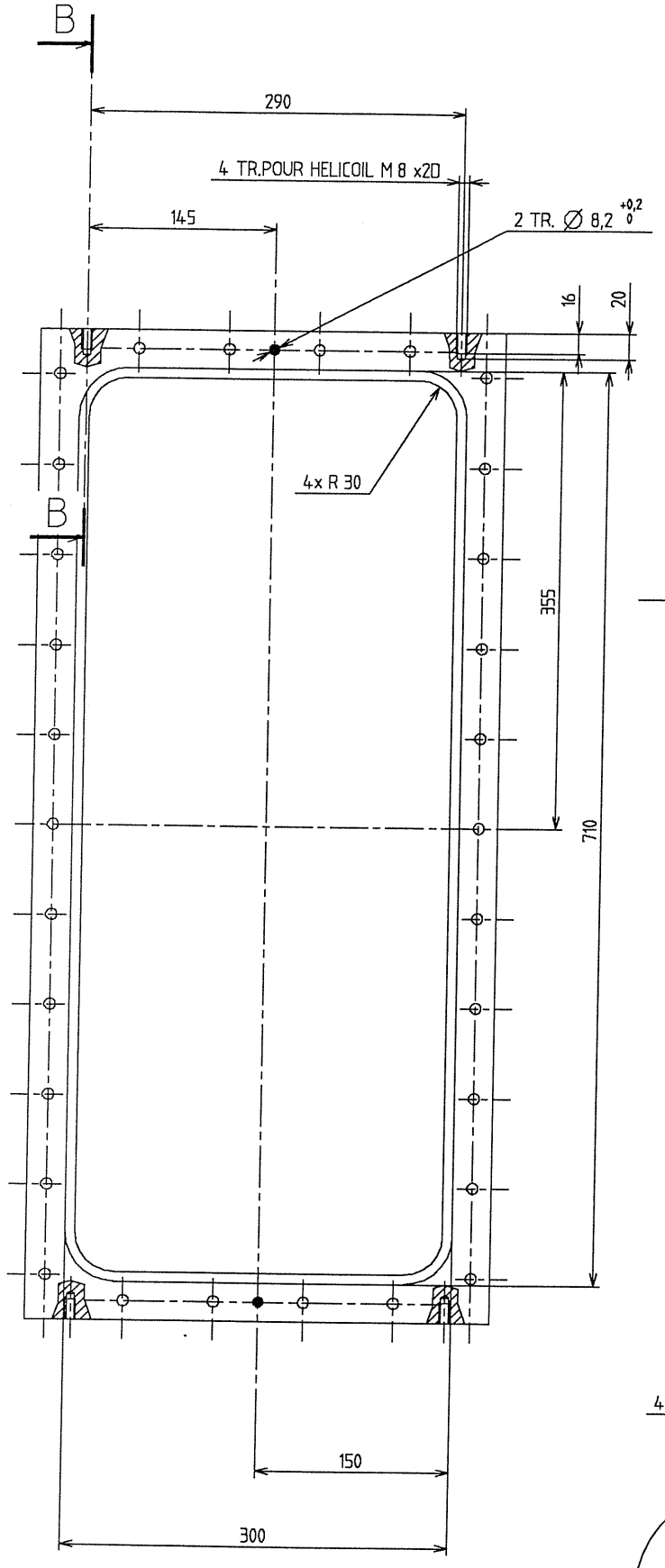

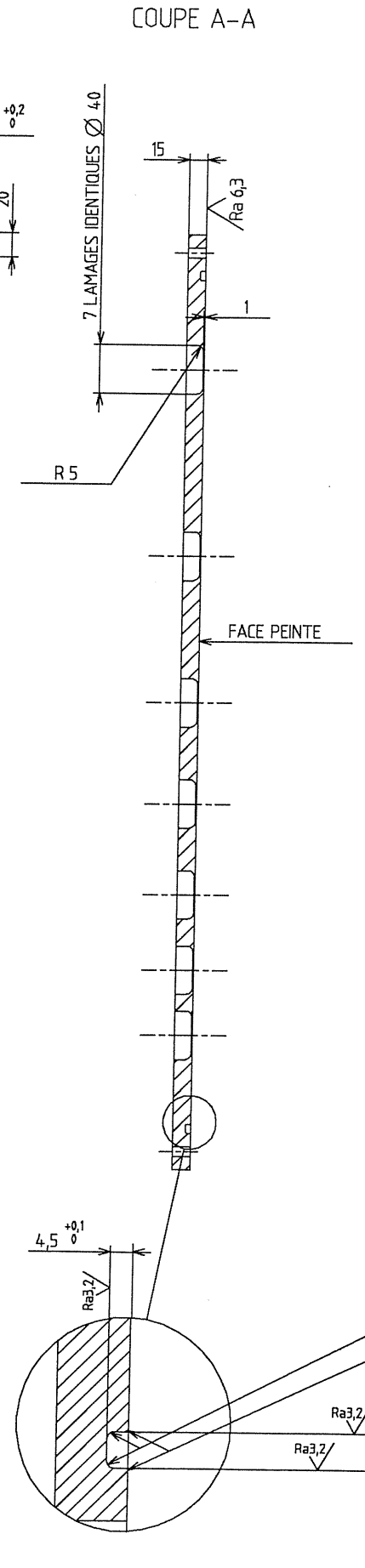

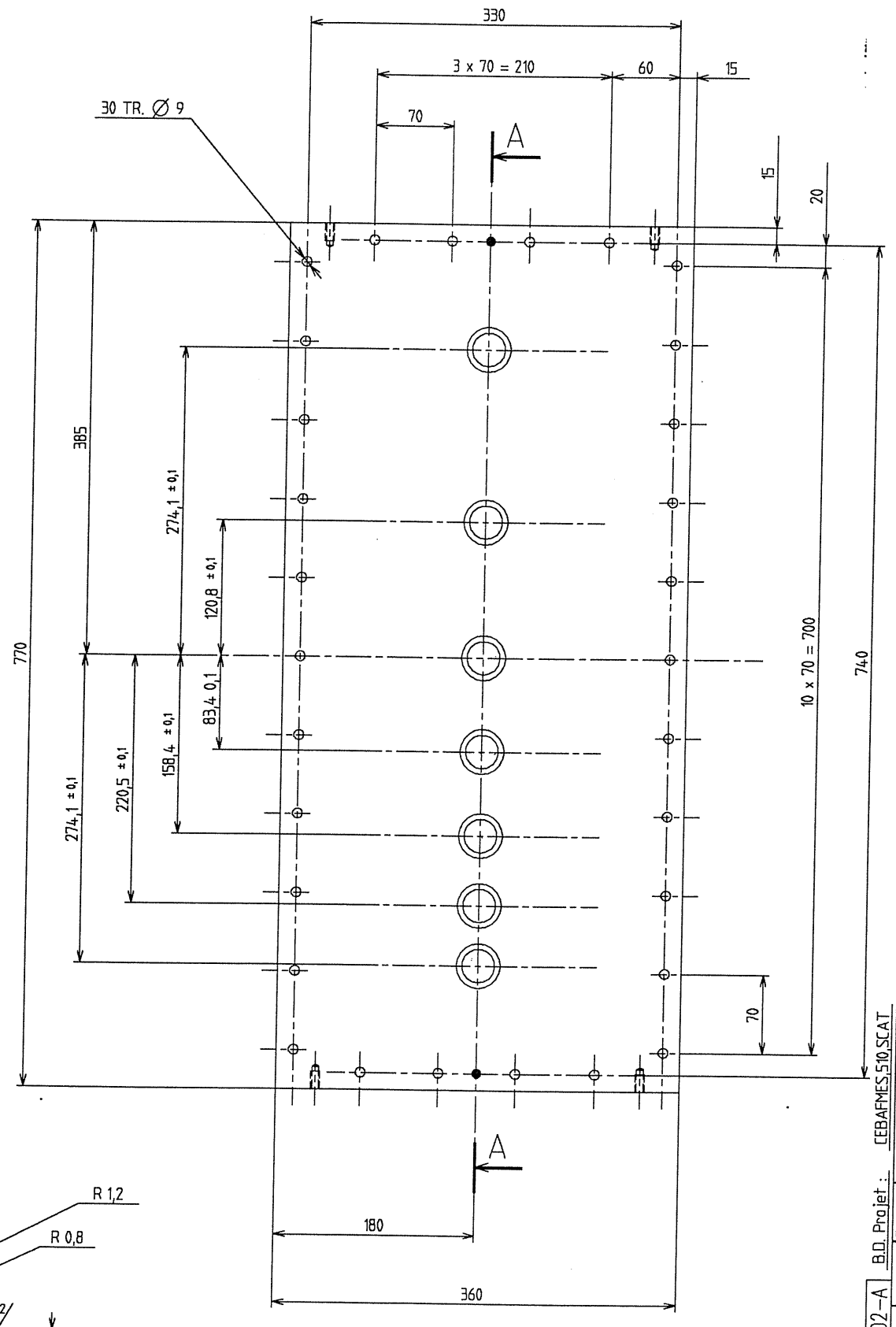

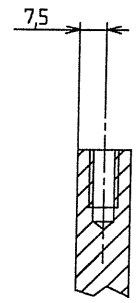

Pour REALISATION

Dess. : GIACO le 6-SEP-95 a 16:21

Indice	Modifications	Date	Dessiné par	Vérifié par
A	Origine	03/08/95	SCATI	

Spécifications particulières :

Plan dessiné avec le système de C.A.O. EUCLID
Ne peut être modifié que par le même moyen

Tolérances générales												
H 12	Indice de rugosité général 6,3											
h 12	Tol. ang.: ± 15'	Rugotest	N°	2	3	4	5	6	7	8	9	10
Js 12	Casser les angles vifs	L.C.A C.E.A	Ra	0,05	0,1	0,2	0,4	0,8	1,6	3,2	6,3	12,5

Matière 5754X

Traitement thermique

Protection PEINTURE NOIRE OPTIQUE SUR FACE INDIQUEE

Echelle 2/5 | Poids | Qualifs

B.D. Projet : CEBAFMES510SCAT

Ref. C.A.O. : PR510102-A

CEBAF
MESURE D'ENERGIE E-P
ENCEINTE SUPERIEURE
COUVERCLE D'ENTREE

Il n'est permis d'utiliser ce dessin qu'avec licence spéciale ou autorisation expresse (loi du 11 mars 1957)

Centre d'Études de SACLAY
DSM/DAPNIA/SGPI

Sous Traitant SCATI

N°: 9B 6113 DM - 510102 - R A

A1. 841 x 594

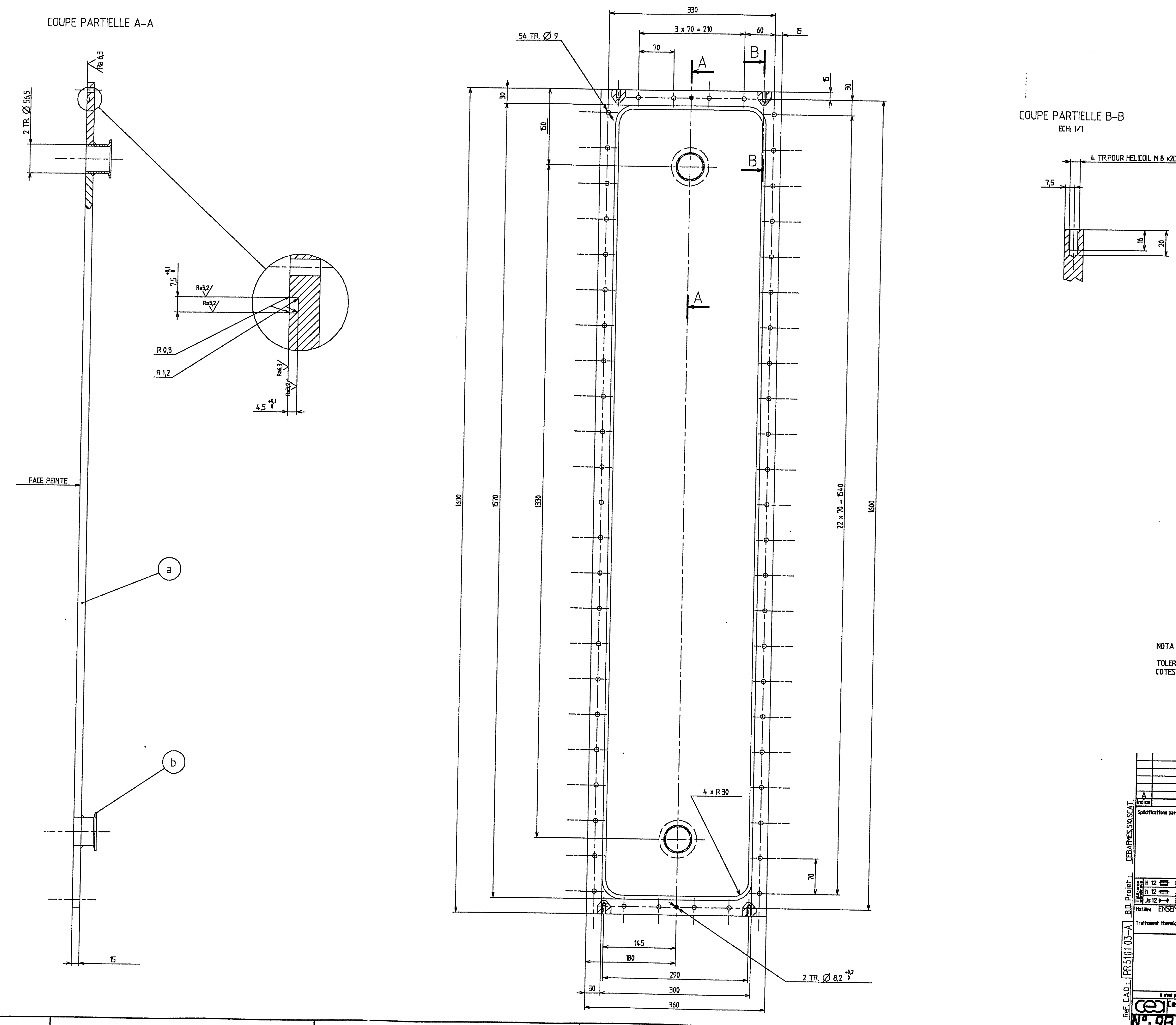

REP	Qt	MATIERE	DEBIT FINI
a	1	5754X	PLAT 1630x360x15
b	2		VOIR PLAN P5101041A

NOTA :

TOLERANCE DE SOUDAGE : ± 1
COTES SOULIGNEES : POSITION DE SOUDURE

Pour REALISATION

Dess. : GIACO le 6-SEP-95 à 16:21

Indice	Modifications	Date	Dessiné par	Vérifié par
A	Origine	11/07/95	SCATI	

Spécifications particulières :

Plan dessiné avec le système de C.A.O. EUCLID
Ne peut être modifié que par le même moyen

Matière : ENSEMBLE SOUDE
Protection : PEINTURE NOIRE OPTIQUE SUR FACE INDIQUEE
Traitement thermique
Echelle : 2/5

CEBAF
MESURE D'ENERGIE E-P
ENCEINTE SUPERIEURE
COUVERCLE DE SORTIE

Centre d'Études de SACLAY
DSM/DAPNIA/SGPI
Sous Traitant : SCATI

N°: 9B 6113 DM-510103-RA

B.O. Projet : CEBAFMES.510.SCAT
Réf. C.A.O. : PR510103-A

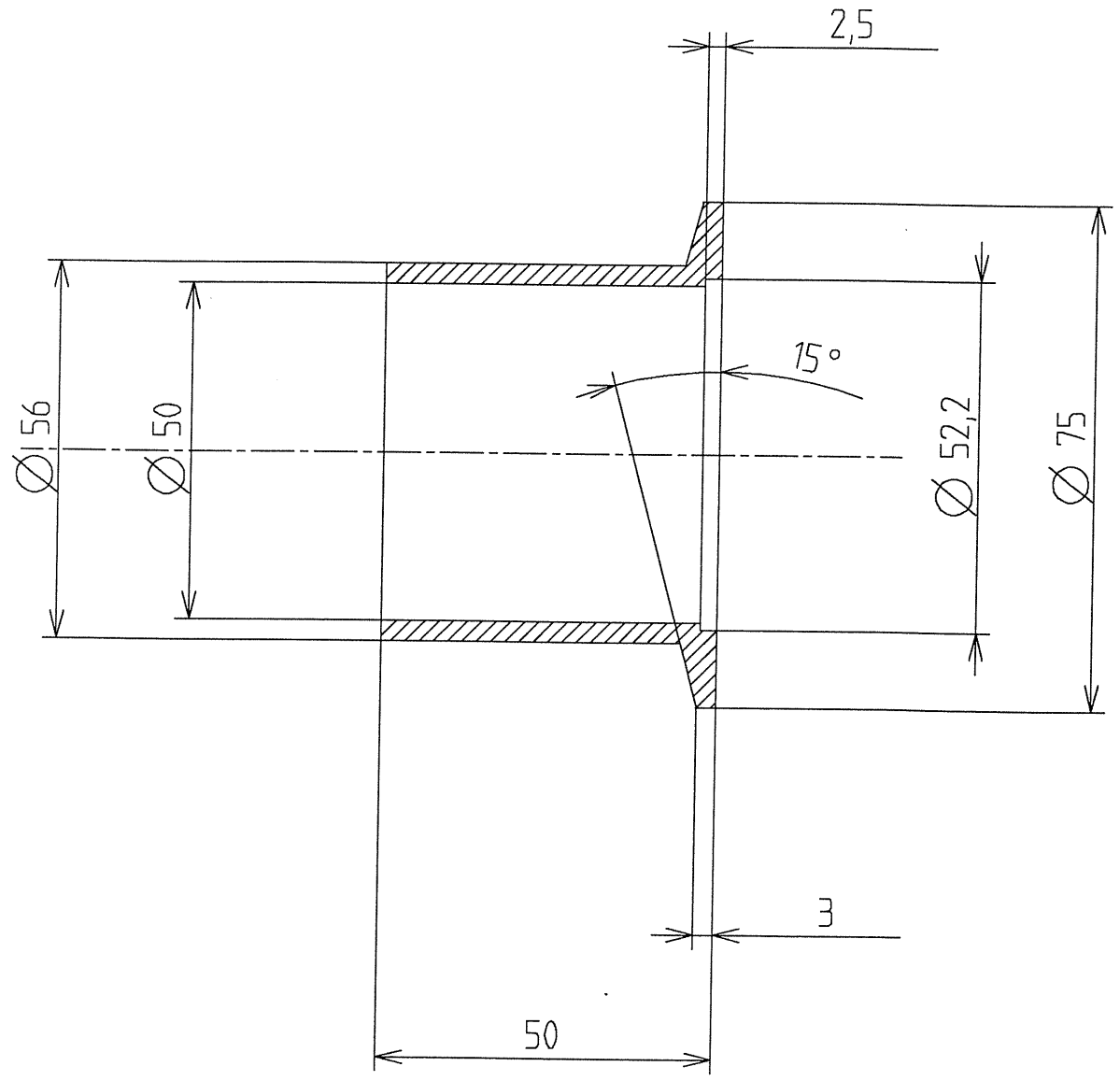

Pour REALISATION

Dess. : GIACO le 6-SEP-95 a 16:21

Indice	Modifications	Date	Dessiné par	Vérifié par
A	Origine	03/08/95	SCATI	

Spécifications particulières :

Plan dessiné avec le système de C.A.O. EUCLID
Ne peut être modifié que par le même moyen

Tolérance générale													
H 12	Indice de rugosité général 6,3												
h 12	Tol. ang.: ± 15'	Rugotest	N°	2	3	4	5	6	7	8	9	10	
Js 12	Casser les angles vifs	L.C.A C.E.A	Ra	0,05	0,1	0,2	0,4	0,8	1,6	3,2	6,3	12,5	

Matière 5754X

Traitement thermique

Protection

Echelle	Poids	Qualité
1/1		

CEBAF
MESURE D'ENERGIE E-P
ENCEINTE SUPERIEURE
CANNULE

Il n'est permis d'utiliser ce dessin qu'avec licence spéciale ou autorisation expresse (loi du 11 mars 1957)

Centre d' Études de SACLAY
DSM/DAPNIA/SGPI

Sous Traitant
SCATI

N°: 9B 6113 DM - 510104 - RA

CEBAFMES,510,SCAT

B.D. Projet :

PR510104-A

Ref. C.A.O :

A3. 420 x 297

10

REP	Qt	MATIERE	DEBIT FINI
a	1	5754X	PLAT 745x720x15
b	2	5754X	PLAT 155x60x25
c	3	5754X	ROND Ø 40x10
d	1	5754X	PLAT 720x40x8
e	4	5754X	PLAT 368x40x8
f	2	5754X	VOIR PLAN 510104-A
g	1	5754X	PLAT 55x30x30

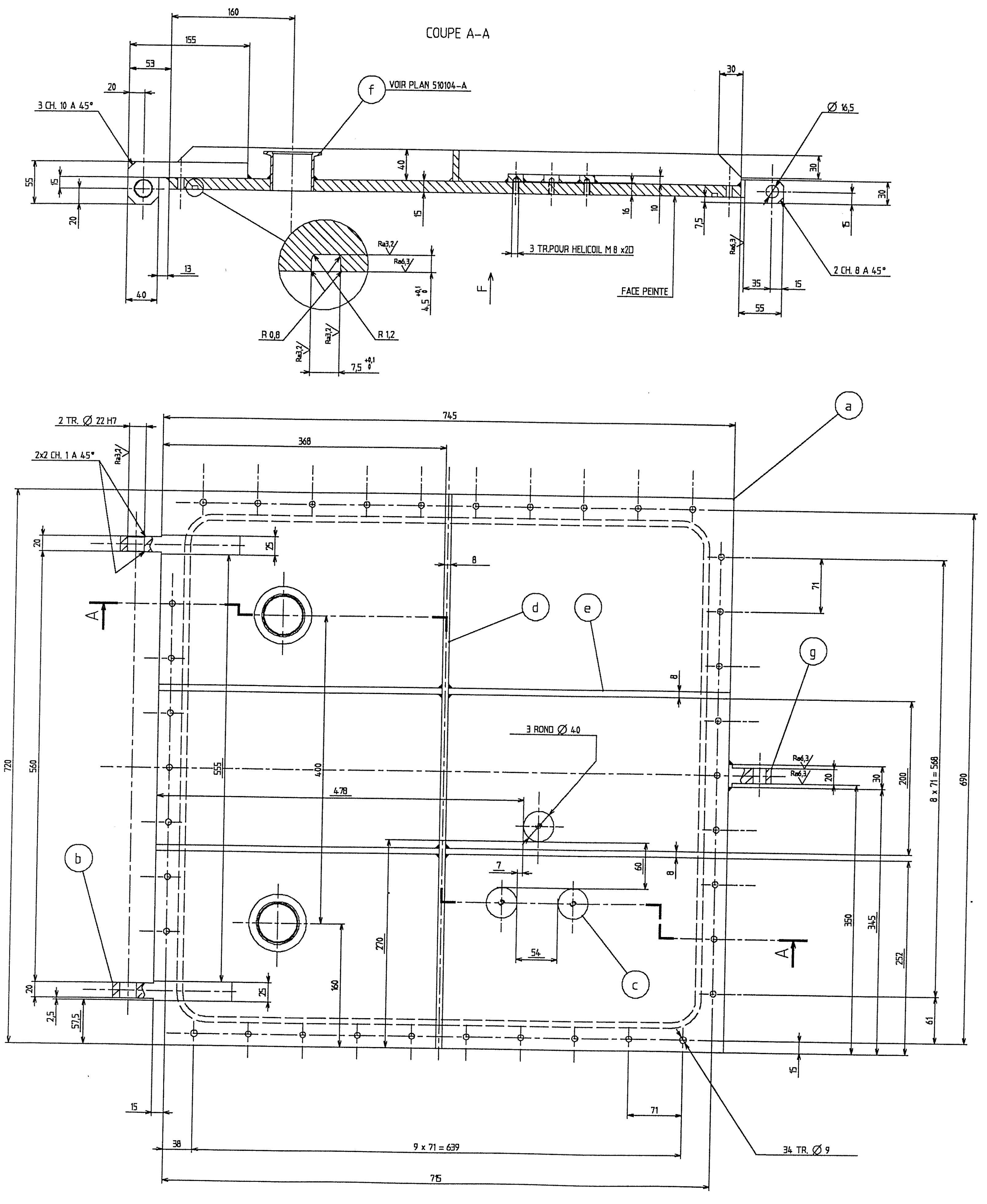

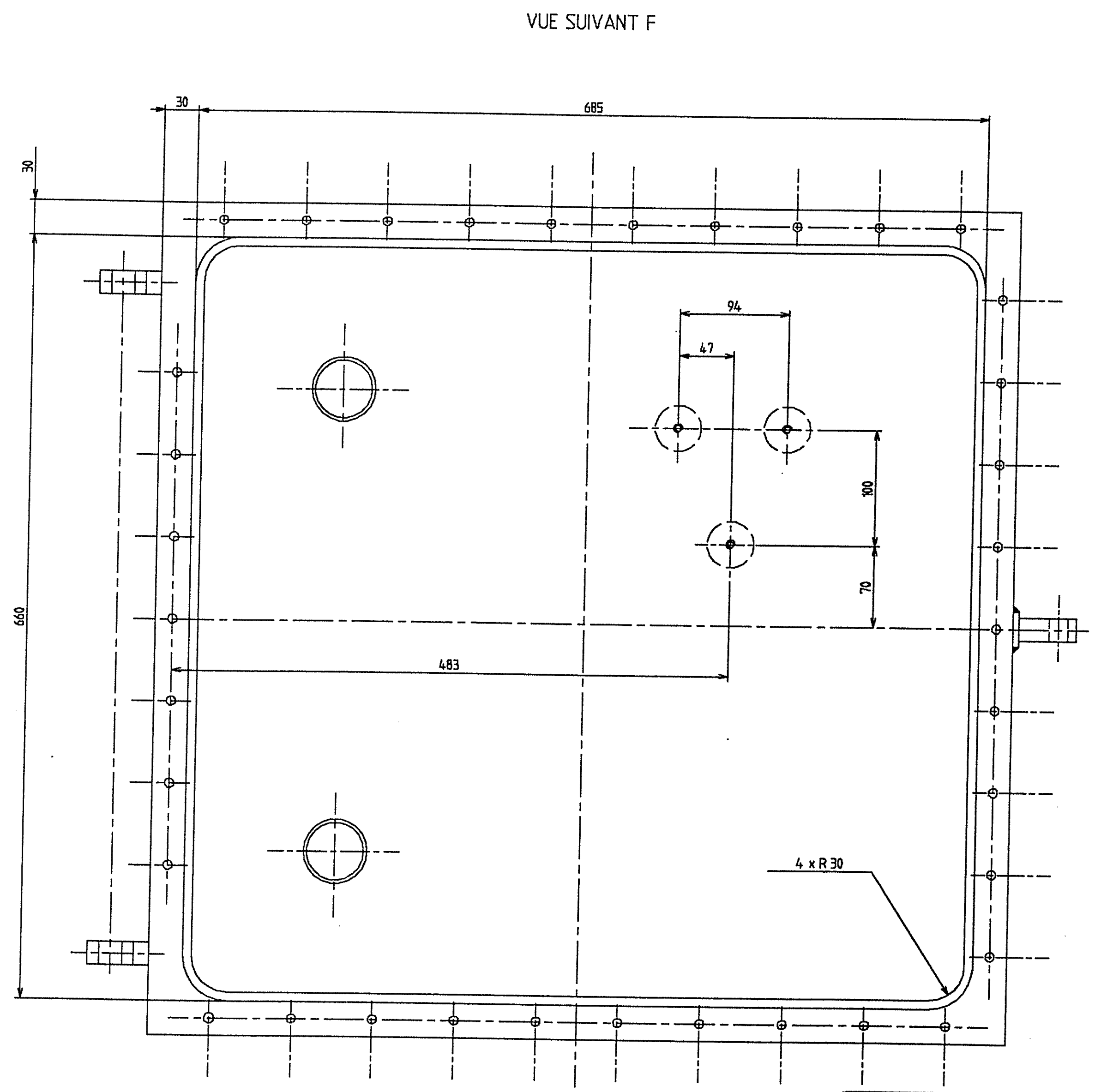

NOTA:
TOLERANCES DE SOUDAGE: ± 1
COTES SOULIGNEES: POSITION DE SOUDURE
COTES ENCADREES: DEPART D'USINAGE

Pour REALISATION
Dess. : GIACO le 6-SEP-95 à 16:21

Indice	Modifications	Date	Dessiné par	Vérifié par
A	Origine	20/07/95	SCATI	

Spécifications particulières :

Plan dessiné avec le système de C.A.O. EUCLID
Ne peut être modifié que par le même moyen

Matière: ENSEMBLE SOUDE
Protection: PEINTURE NOIRE OPTIQUE SUR FACE INTERIEURE
Traitement thermique
Echelle 1/2

CEBAF
MESURE D'ENERGIE E-P
ENCEINTE SUPERIEURE
COUVERCLE

Centre d'Études de SACLAY
DSM/DAPNIA/SGPI
Sous Traitant: SCATI

Réf. C.A.O.: PR510105-A
B.O. Projet: CEBAF-MES.510.SCAT

N°: 9B 6113 DM - 510105 - RA

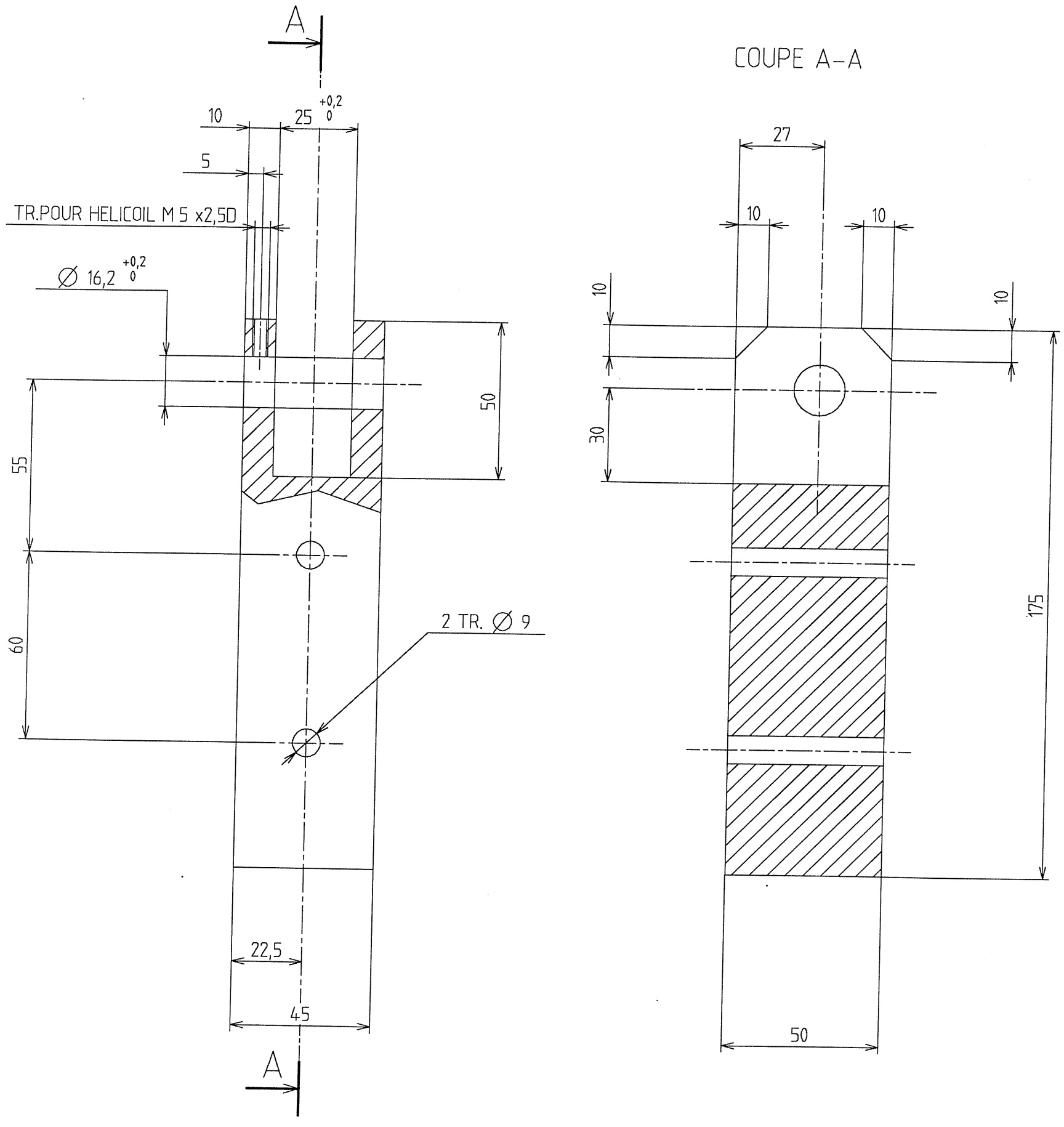

Pour REALISATION

Dess. : GIACO le 6-SEP-95 a 16:21

Indice	Modifications	Date	Dessiné par	Vérifié par
A	Origine	02/08/95	SCATI	

Spécifications particulières :

Plan dessiné avec le système de C.A.O. EUCLID
Ne peut être modifié que par le même moyen

Tolérance générale												
H 12	Indice de rugosité général 6,3											
h 12	Tol. ang.: ± 15'	Rugotest	N°	2	3	4	5	6	7	8	9	10
Js 12	Casser les angles vifs	L.C.A C.E.A	Ra	0,05	0,1	0,2	0,4	0,8	1,6	3,2	6,3	12,5

Matière A U 4G

Traitement thermique

Protection

Echelle	Poids	Qualité
1/1		

CEBAF
MESURE D'ENERGIE E-P
ENCEINTE SUPERIEURE
CHARNIERE

Il n'est permis d'utiliser ce dessin qu'avec licence spéciale ou autorisation expresse (loi du 11 mars 1957)

Centre d' Études de SACLAY
DSM/DAPNIA/SGPI

Sous Traitant SCATI

N°: 9B 6113 DM - 510106 - R A

B.D. Projet : CEBAFMES,510,SCAT

Ref. C.A.O. : PR510106-A

A2. 594 x 420

4

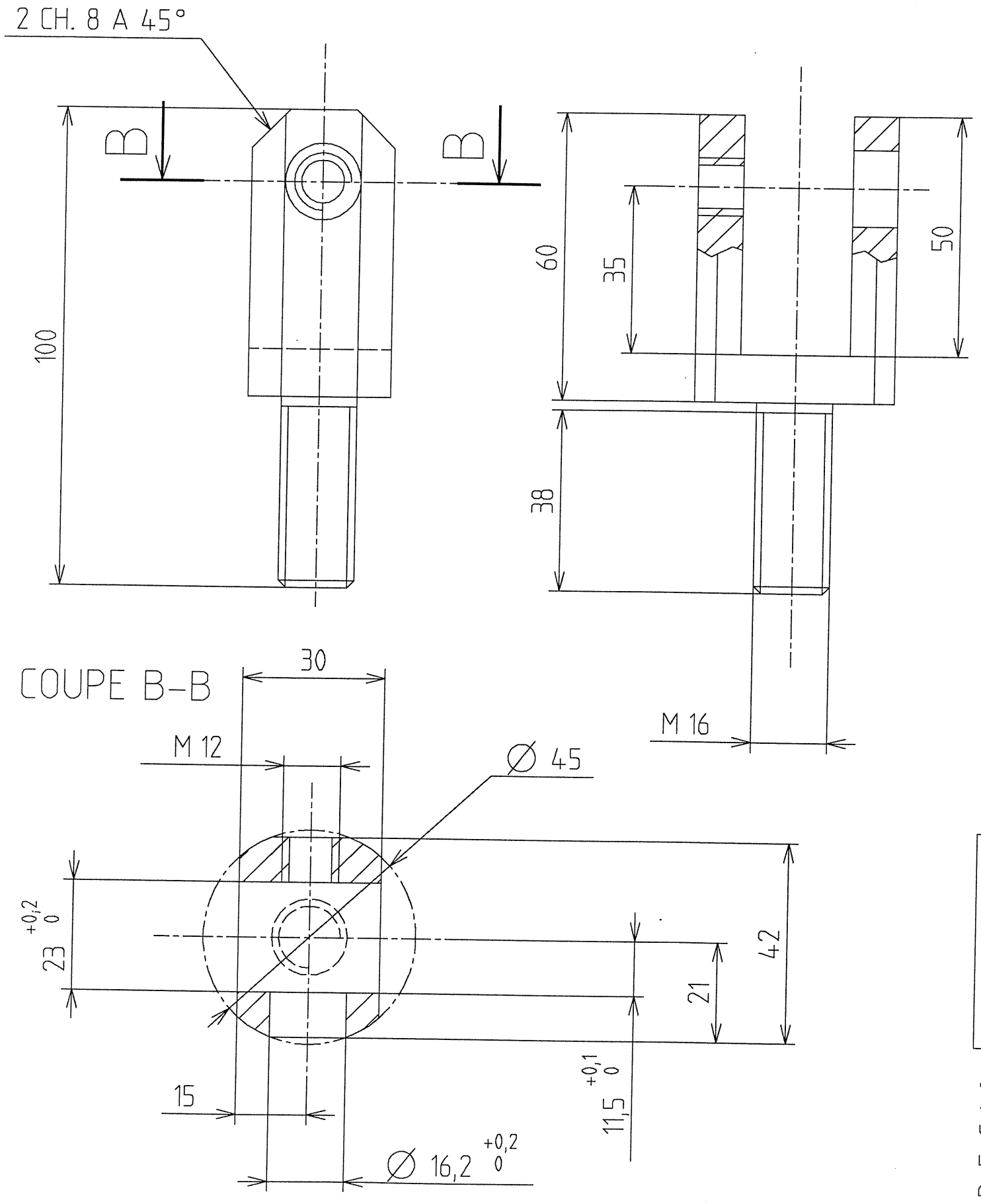

Pour REALISATION

Dess. : GIACO le 6-SEP-95 a 16:21

Indice	Modifications	Date	Dessiné par	Vérifié par
A	Origine	02/08/95	SCATI	

Spécifications particulières :

Plan dessiné avec le système de C.A.O. EUCLID
Ne peut être modifié que par le même moyen

Tolérance générale													
H 12	Indice de rugosité général 6,3												
h 12	Tol. ang.: ± 15'	Rugotest	N°	2	3	4	5	6	7	8	9	10	
Js 12	Casser les angles vifs	L.C.A C.E.A	Ra	0,05	0,1	0,2	0,4	0,8	1,6	3,2	6,3	12,5	

Matière Z 15 CN 18-02

Traitement thermique

Protection

Echelle	Poids	Qualité
1/1		

CEBAF
MESURE D'ENERGIE E-P
ENCEINTE SUPERIEURE
CHAPE

Il n'est permis d'utiliser ce dessin qu'avec licence spéciale ou autorisation expresse (loi du 11 mars 1957)

Centre d' Études de SACLAY
DSM/DAPNIA/SGPI

Sous Traitant
SCATI

N°: 9B 6113 DM - 510107 - RA

CEBAFMES,510,SCAT

B.D. Projet :

PR510107-A

Ref. C.A.O :

A3. 420 x 297

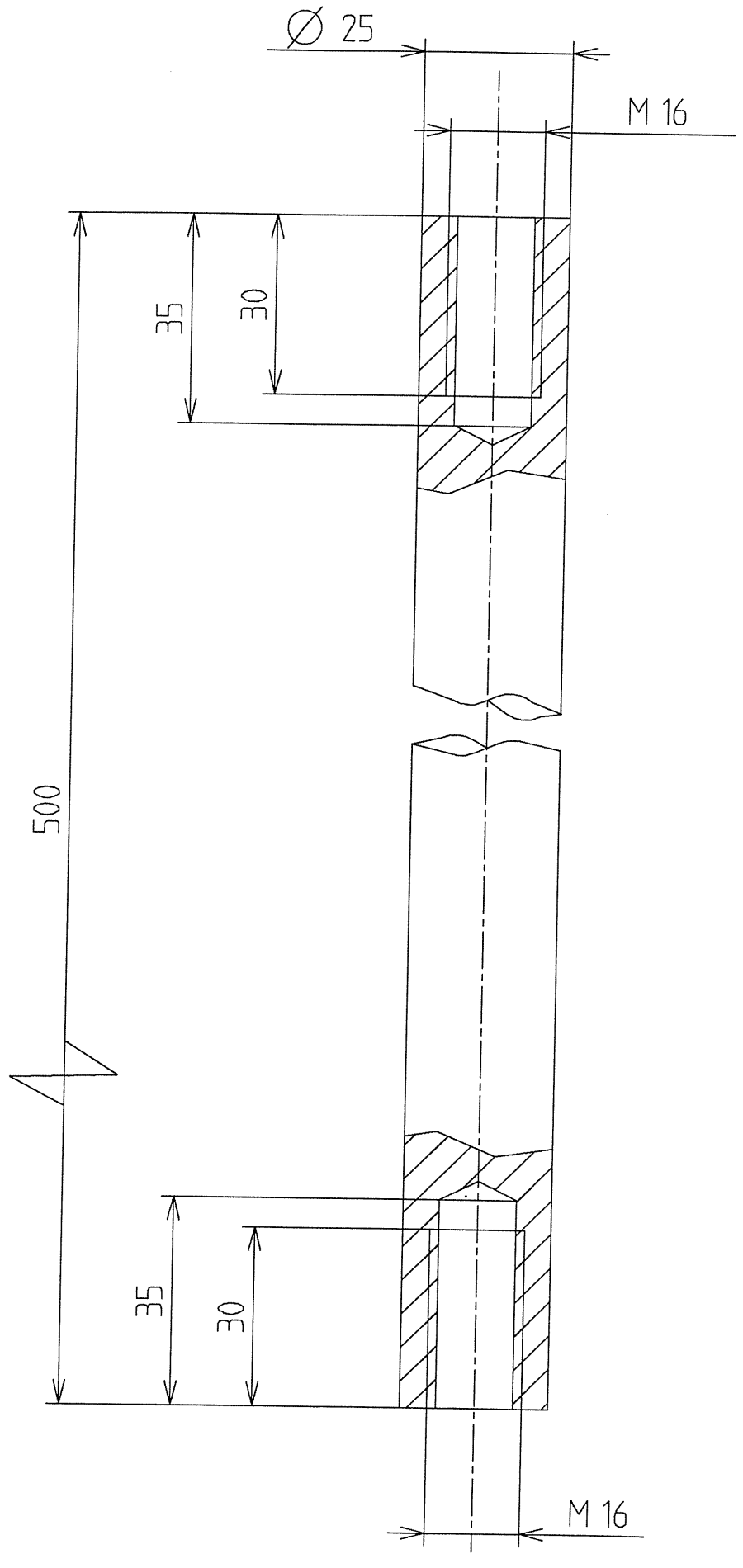

Pour REALISATION

Dess. : GIACO le 6-SEP-95 a 16:21

Indice	Modifications	Date	Dessiné par	Vérifié par
A	Origine	02/08/95	SCATI	

Spécifications particulières :

Plan dessiné avec le système de C.A.O. EUCLID
Ne peut être modifié que par le même moyen

Tolérance générale														
H 12	Indice de rugosité général 6,3													
h 12	Tol. ang.: ± 15'	Rugotest	N°	2	3	4	5	6	7	8	9	10		
Js 12	Casser les angles vifs	L.C.A C.E.A	Ra	0,05	0,1	0,2	0,4	0,8	1,6	3,2	6,3	12,5		

Matière Z 15 CN 18-02

Traitement thermique

Protection

Echelle	Poids	Qualité
1/1		

CEBAF
MESURE D'ENERGIE E-P
ENCEINTE SUPERIEURE
TIGE

Il n'est permis d'utiliser ce dessin qu'avec licence spéciale ou autorisation expresse (loi du 11 mars 1957)

Centre d' Études de SACLAY
DSM/DAPNIA/SGPI

Sous Traitant
SCATI

N°: 9B 6113 DM - 510108 - RA

CEBAFMES,510,SCAT

B.D. Projet :

PR510108-A

ReF. C.A.O :

A3. 420 x 297