14

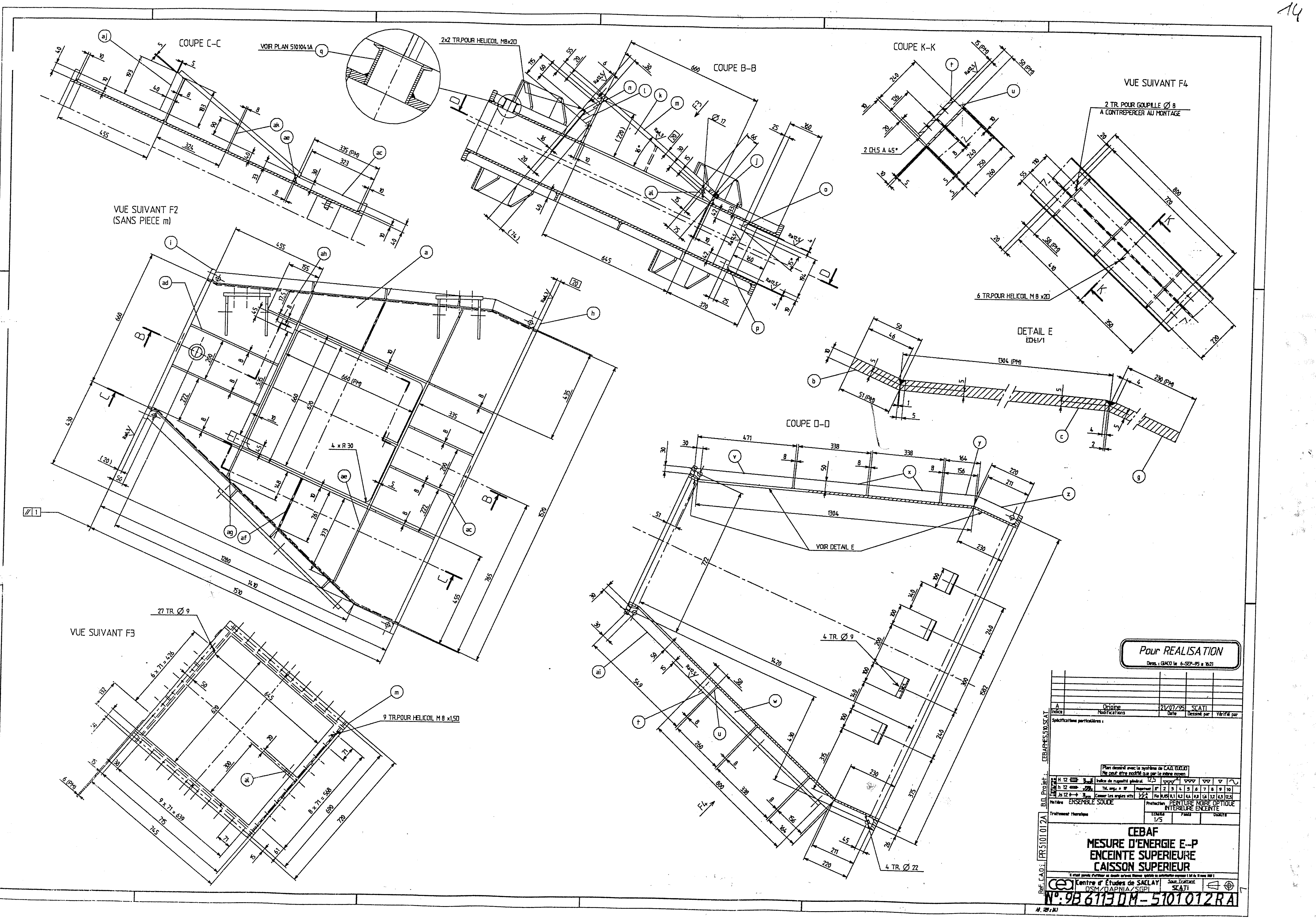


Pour REALISATION

Dess. : GIACO le 6-SEP-95 à 16:21

| Indice | Modifications | Date | Dessiné par | Vérifié par |
|---|---|---|---|---|
| A | Origine | 21/07/95 | SCATI | |

Spécifications particulières :

Plan dessiné avec le système de C.A.O. EUCLID
Ne peut être modifié que par le même moyen

Matière : ENSEMBLE SOUDE

Protection : PEINTURE NOIRE OPTIQUE INTERIEURE ENCEINTE

Echelle : 1/5

**CEBAF**
**MESURE D'ENERGIE E–P**
**ENCEINTE SUPERIEURE**
**CAISSON SUPERIEUR**

Centre d'Etudes de SACLAY DSM/DAPNIA/SGPI — Sous Traitant : SCATI

N°: 9B 6113 DM – 5101012 R A

B.D. Projet : CEBAF-ES.510.SCAT

Réf. C.A.O. : PR5101012A

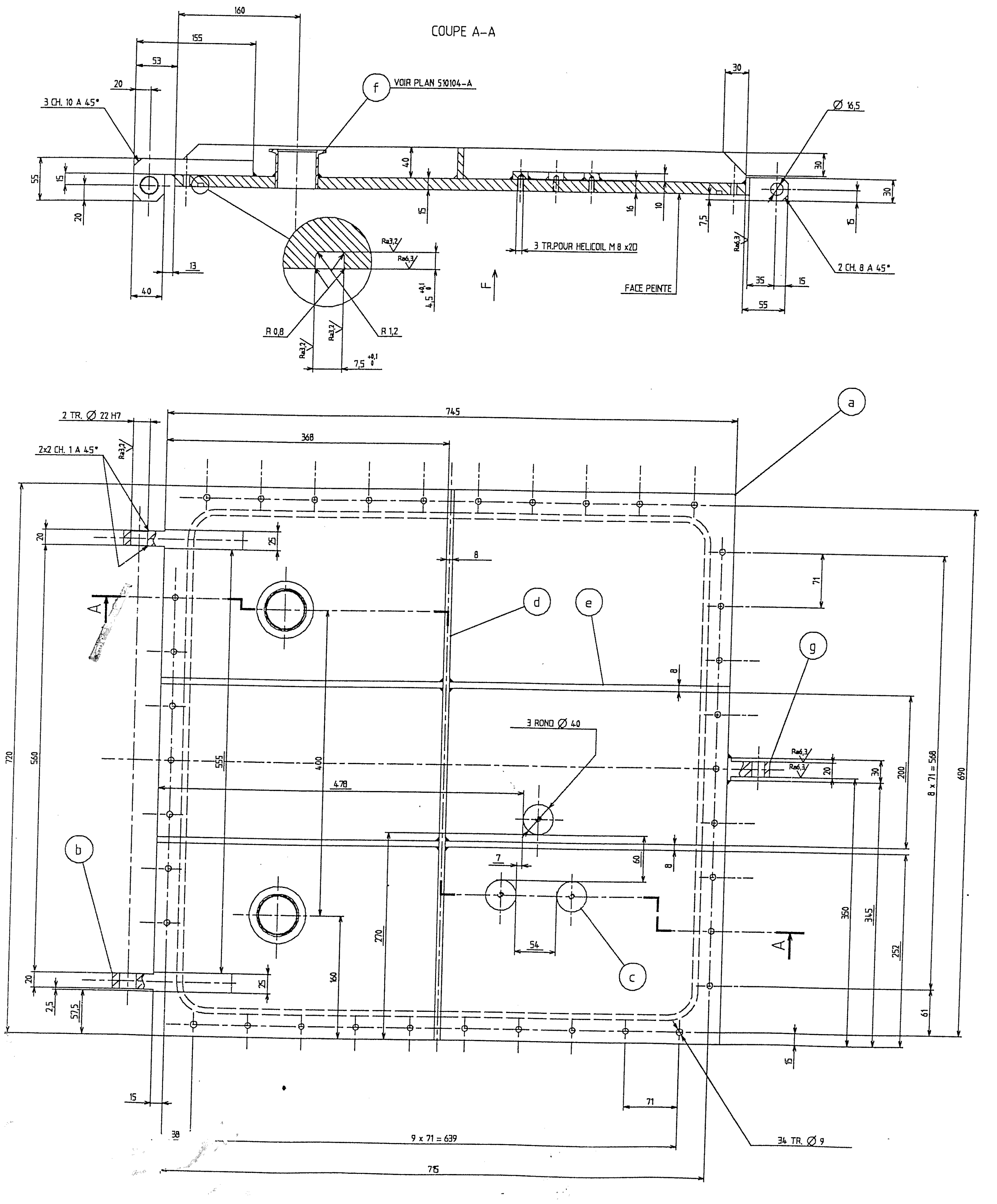


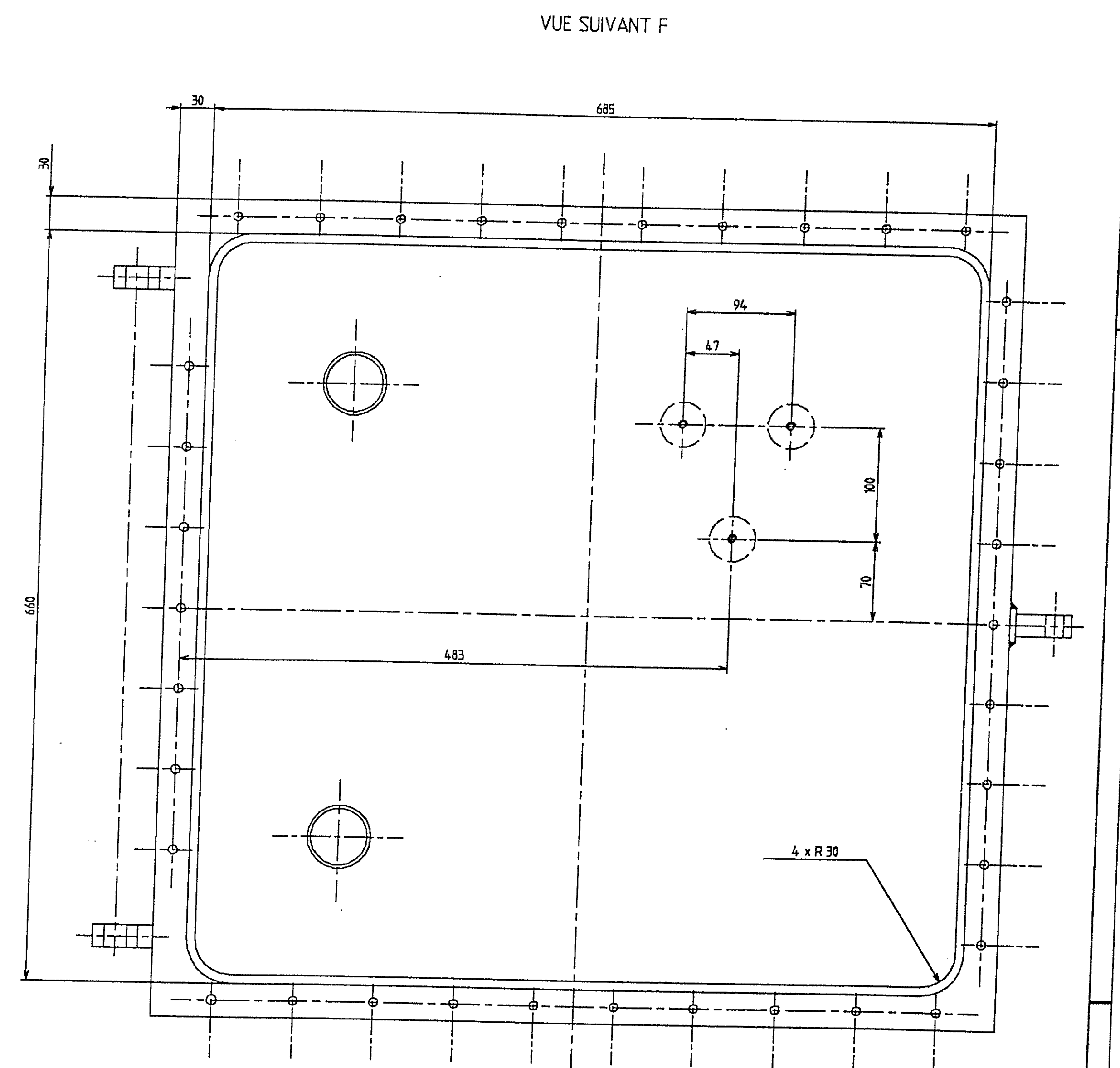


| REP | Qt | MATIERE | DEBIT FINI |
|---|---|---|---|
| a | 1 | 5754X | PLAT 745x720x15 |
| b | 2 | 5754X | PLAT 155x60x25 |
| c | 3 | 5754X | ROND Ø 40x10 |
| d | 1 | 5754X | PLAT 720x40x8 |
| e | 4 | 5754X | PLAT 368x40x8 |
| f | 2 | 5754X | VOIR PLAN 510104-A |
| g | 1 | 5754X | PLAT 55x30x30 |

NOTA:
TOLERANCES DE SOUDAGE: ± 1
COTES SOULIGNEES: POSITION DE SOUDURE
COTES ENCADREES: DEPART D'USINAGE

Pour REALISATION
Dess. : CIACO le 6-SEP-95 à 16:21

| Indice | Modifications | Date | Dessiné par | Vérifié par |
|---|---|---|---|---|
| A | Origine | 20/07/95 | SCATI | |

Spécifications particulières :

Plan dessiné avec le système de C.A.O. EUCLID
Ne peut être modifié que par le même moyen

Indice de rugosité général 6,3

Matière: ENSEMBLE SOUDE
Protection: PEINTURE NOIRE OPTIQUE SUR FACE INTERIEURE
Traitement thermique
Echelle 1/2

Réf. C.A.O.: PR510105-A
B.D. Projet: CEBAFMES.510.SCAT

# CEBAF
# MESURE D'ENERGIE E-P
# ENCEINTE SUPERIEURE
# COUVERCLE

Centre d'Études de SACLAY
DSM/DAPNIA/SGPI
Sous Traitant: SCATI

N°: 9B 6113 DM - 510105 - RA

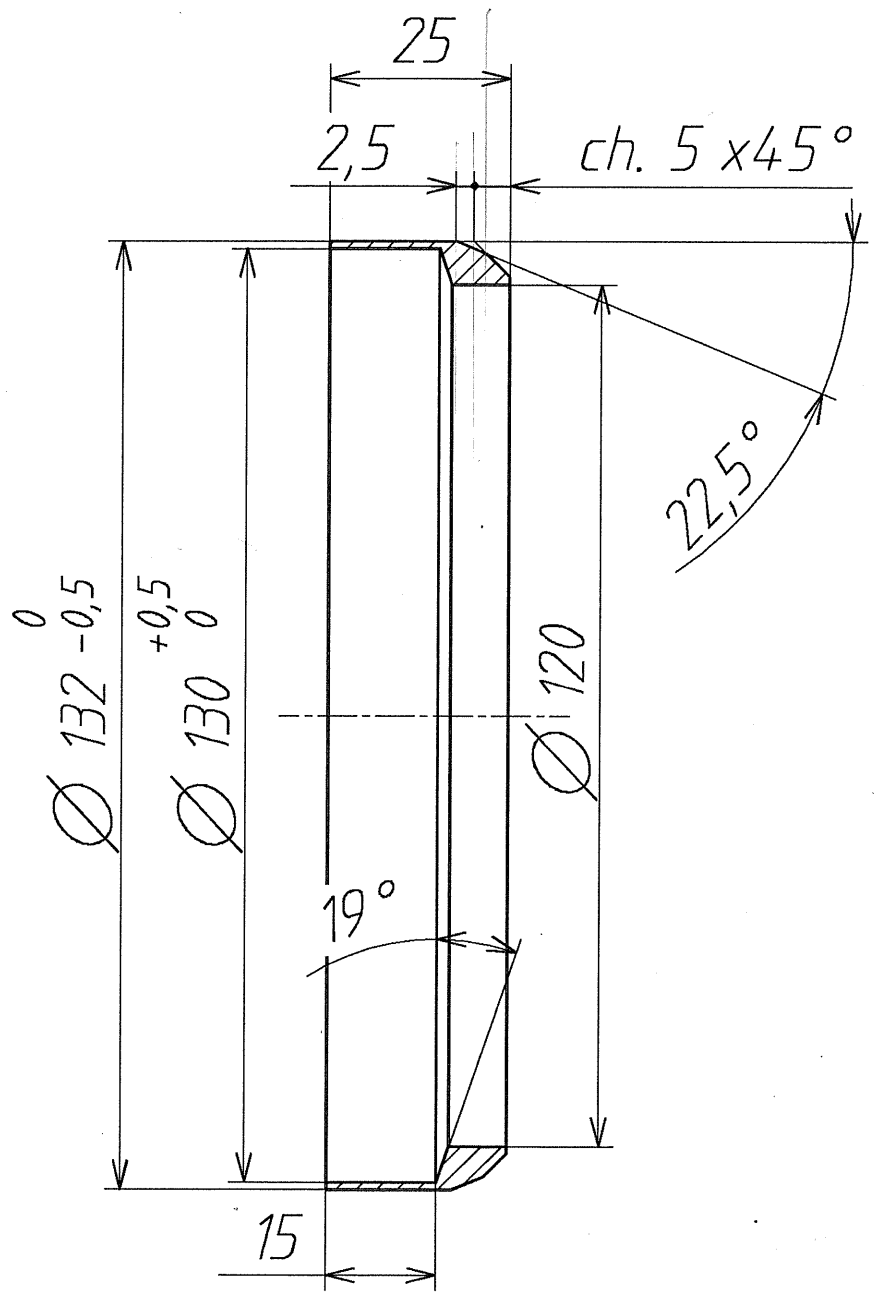


2 pièces

Plan PROVISOIRE

| Indice | Modifications | Date | Dessiné par | Vérifié par |
|---|---|---|---|---|
| A | Origine | 10/8/95 | Giacometti | |

Spécifications particulières :

Plan dessiné avec le système de C.A.O. EUCLID
Ne peut être modifié que par le même moyen

| Tolérance générale | | | | | | | | | | | | | |
|---|---|---|---|---|---|---|---|---|---|---|---|---|---|
| H 11 | Indice de rugosité général 3,2 | | | | | | | | | | | | |
| h 11 | Tol. ang.: ± 15' | Rugotest | N° | 2 | 3 | 4 | 5 | 6 | 7 | 8 | 9 | 10 | |
| Js 11 | Casser les angles vifs | L.C.A C.E.A | Ra | 0,05 | 0,1 | 0,2 | 0,4 | 0,8 | 1,6 | 3,2 | 6,3 | 12,5 | |

Matière PVC

Traitement thermique

Protection

| Echelle | Poids | Qualité |
|---|---|---|
| 1 | | |

# CEBAF
# MESURE D'ENERGIE E-P
# SUPPORT P.M. CER.
# BAGUE INTERIEURE

Il n'est permis d'utiliser ce dessin qu'avec licence spéciale ou autorisation expresse ( loi du 11 mars 1957 )

Centre d' Études de SACLAY
DSM/DAPNIA/SGPI

Sous Traitant

N°: 9B 6113 DM - 5103 14 - P A

CEBAFMES,510,GIAC

B.D. Projet : PP5103 14-A

Ref. C.A.O :

quantité : 2

2

A3. 420 x 297

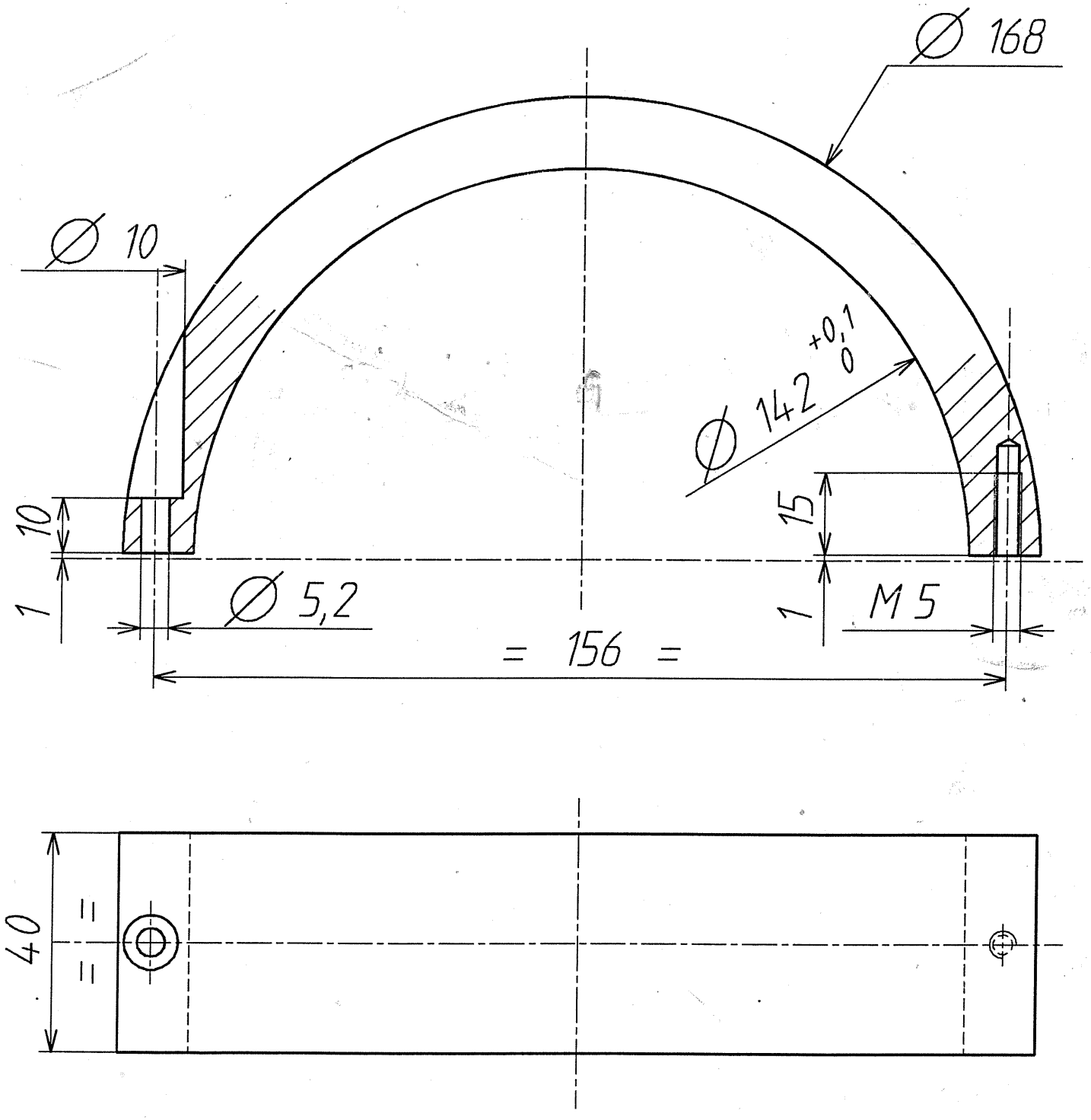


# Plan PROVISOIRE

| Indice | Modifications | Date | Dessiné par | Vérifié par |
|---|---|---|---|---|
| A | Origine | 19/12/95 | Giacometti | |

Spécifications particulières :

quantité (4)

Plan dessiné avec le système de C.A.O. EUCLID
Ne peut être modifié que par le même moyen

| Tolérance générale | | | | | | | | | | | | | |
|---|---|---|---|---|---|---|---|---|---|---|---|---|---|
| H 11 | Indice de rugosité général 3.2 | | | | | | | | | | | | |
| h 11 | Tol. ang.: ± 15' | Rugotest | N° | 2 | 3 | 4 | 5 | 6 | 7 | 8 | 9 | 10 | |
| Js 11 | Casser les angles vifs | L.C.A C.E.A | Ra | 0,05 | 0,1 | 0,2 | 0,4 | 0,8 | 1,6 | 3,2 | 6,3 | 12,5 | |

Matière ~~Laiton UZ36~~ INOX

Traitement thermique

Protection Peinture NOIRE mate

| Echelle | Poids | Qualité |
|---|---|---|
| 1 | 1 kg | |

# CEBAF
# MESURE D'ENERGIE E-P
# SUPPORT P.M. CER.
# Bague d'équilibrage

Il n'est permis d'utiliser ce dessin qu'avec licence spéciale ou autorisation expresse ( loi du 11 mars 1957 )

Centre d' Études de SACLAY
DSM/DAPNIA/SGPI

Sous Traitant

N°: 9B 6113 DM - 5103 16 - P A

CEBAFMES,510,GIAC

B.D. Projet :

Ref. C.A.O : PP510316-A

A3. 420 x 297

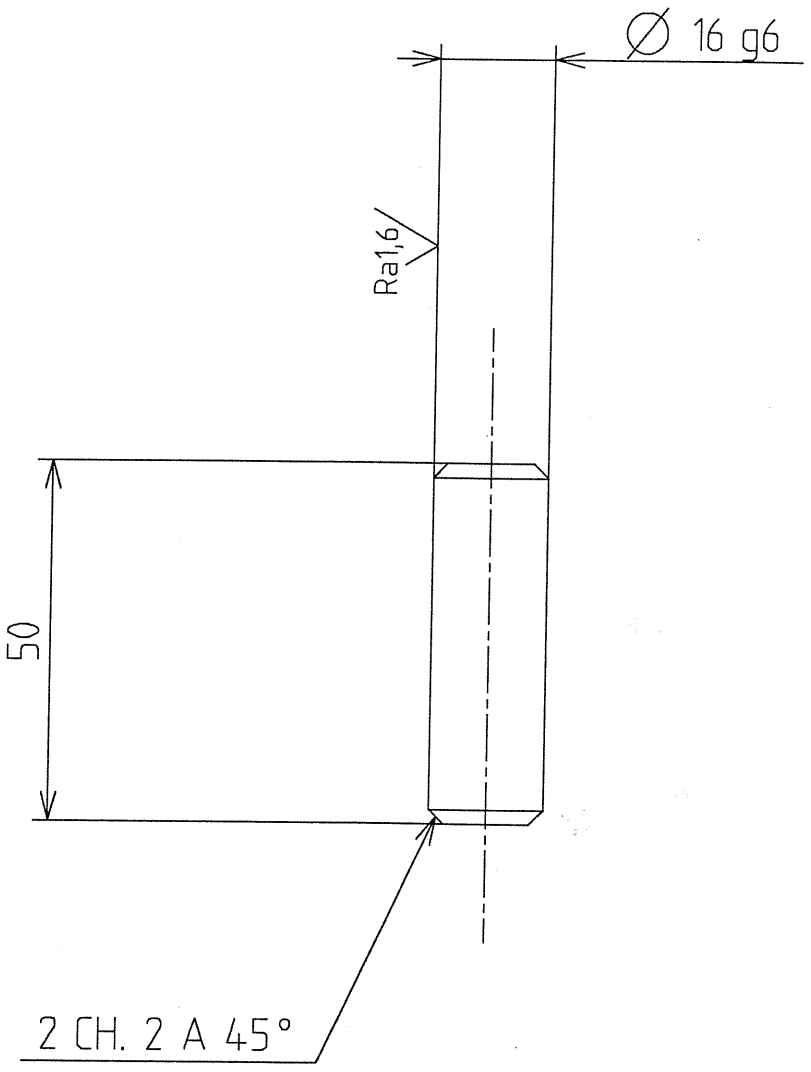


**Pour REALISATION**

*Dess. : GIACO le 6-SEP-95 a 16:21*

| Indice | Modifications | Date | Dessiné par | Vérifié par |
|---|---|---|---|---|
| A | Origine | 02/08/95 | SCATI | |

Spécifications particulières :

*Plan dessiné avec le système de C.A.O. EUCLID*
*Ne peut être modifié que par le même moyen*

| Tolérance générale | | | | | | | | | | | | | | |
|---|---|---|---|---|---|---|---|---|---|---|---|---|---|---|
| H 12 | Indice de rugosité général 6,3 | | | | | | | | | | | | | |
| h 12 | Tol. ang.: ± 15' | Rugotest | N° | 2 | 3 | 4 | 5 | 6 | 7 | 8 | 9 | 10 | | |
| Js 12 | Casser les angles vifs | L.C.A C.E.A | Ra | 0,05 | 0,1 | 0,2 | 0,4 | 0,8 | 1,6 | 3,2 | 6,3 | 12,5 | | |

Matière Z 15 CN 18-02

Traitement thermique

Protection

| Echelle | Poids | Qualité |
|---|---|---|
| 1/1 | | |

# CEBAF
# MESURE D'ENERGIE E-P
# ENCEINTE SUPERIEURE
# AXE

Il n'est permis d'utiliser ce dessin qu'avec licence spéciale ou autorisation expresse ( loi du 11 mars 1957 )

Centre d' Études de SACLAY
DSM/DAPNIA/SGPI

Sous Traitant
SCATI

N°: 9B 6113 DM - 510109 - R A

CEBAFMES,510,SCAT

B.D. Projet :

PR510109-A

Ref. C.A.O. :

4

A3. 420 x 297

23

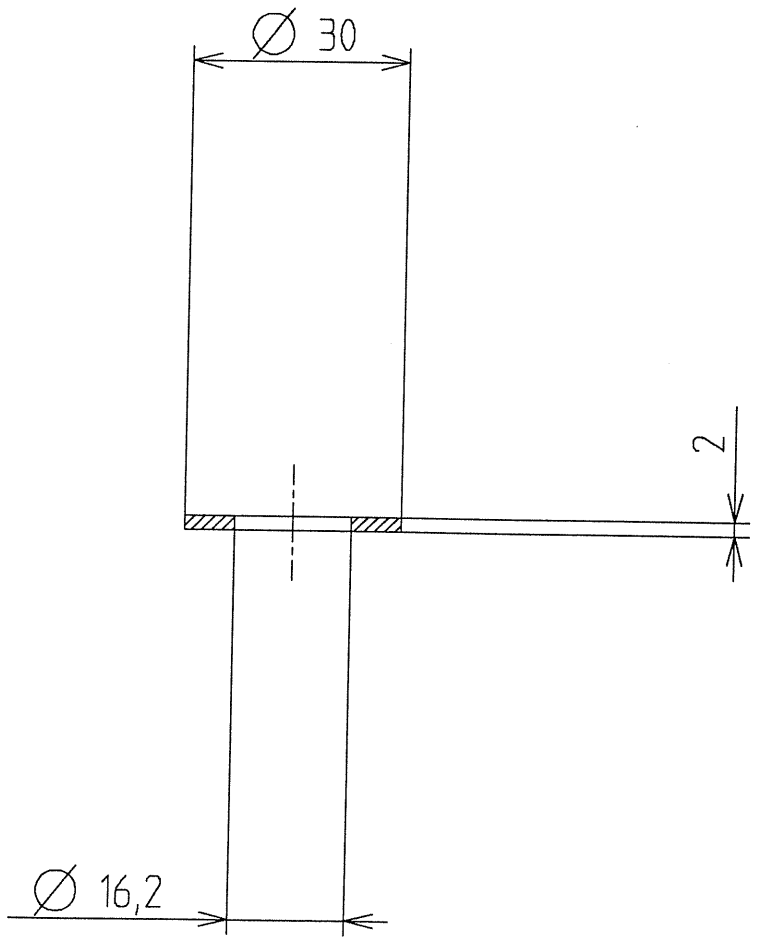


**Pour REALISATION**

*Dess. : GIACO le 6-SEP-95 a 16:21*

| Indice | Modifications | Date | Dessiné par | Vérifié par |
|---|---|---|---|---|
| A | Origine | 02/08/95 | SCATI | |

Spécifications particulières :

*Plan dessiné avec le système de C.A.O. EUCLID*
*Ne peut être modifié que par le même moyen*

| Tolérance générale | | | | | | | | | | | | | | |
|---|---|---|---|---|---|---|---|---|---|---|---|---|---|---|
| H 12 | Indice de rugosité général 6,3 | | | | | | | | | | | | | |
| h 12 | Tol. ang.: ± 15' | Rugotest | N° | 2 | 3 | 4 | 5 | 6 | 7 | 8 | 9 | 10 | | |
| Js 12 | Casser les angles vifs | L.C.A C.E.A | Ra | 0,05 | 0,1 | 0,2 | 0,4 | 0,8 | 1,6 | 3,2 | 6,3 | 12,5 | | |

Matière BRONZE UE9P

Traitement thermique

Protection

| Echelle | Poids | Qualité |
|---|---|---|
| 1/1 | | |

# CEBAF
# MESURE D'ENERGIE E-P
# ENCEINTE SUPERIEURE
# RONDELLE

Il n'est permis d'utiliser ce dessin qu'avec licence spéciale ou autorisation expresse ( loi du 11 mars 1957 )

Centre d' Études de SACLAY
DSM/DAPNIA/SGPI

Sous Traitant
SCATI

N°: 9B 6113 DM - 510110 - RA

CEBAFMES,510,SCAT

B.D. Projet :

PR510110-A

Ref. C.A.O :

A3. 420 x 297

8

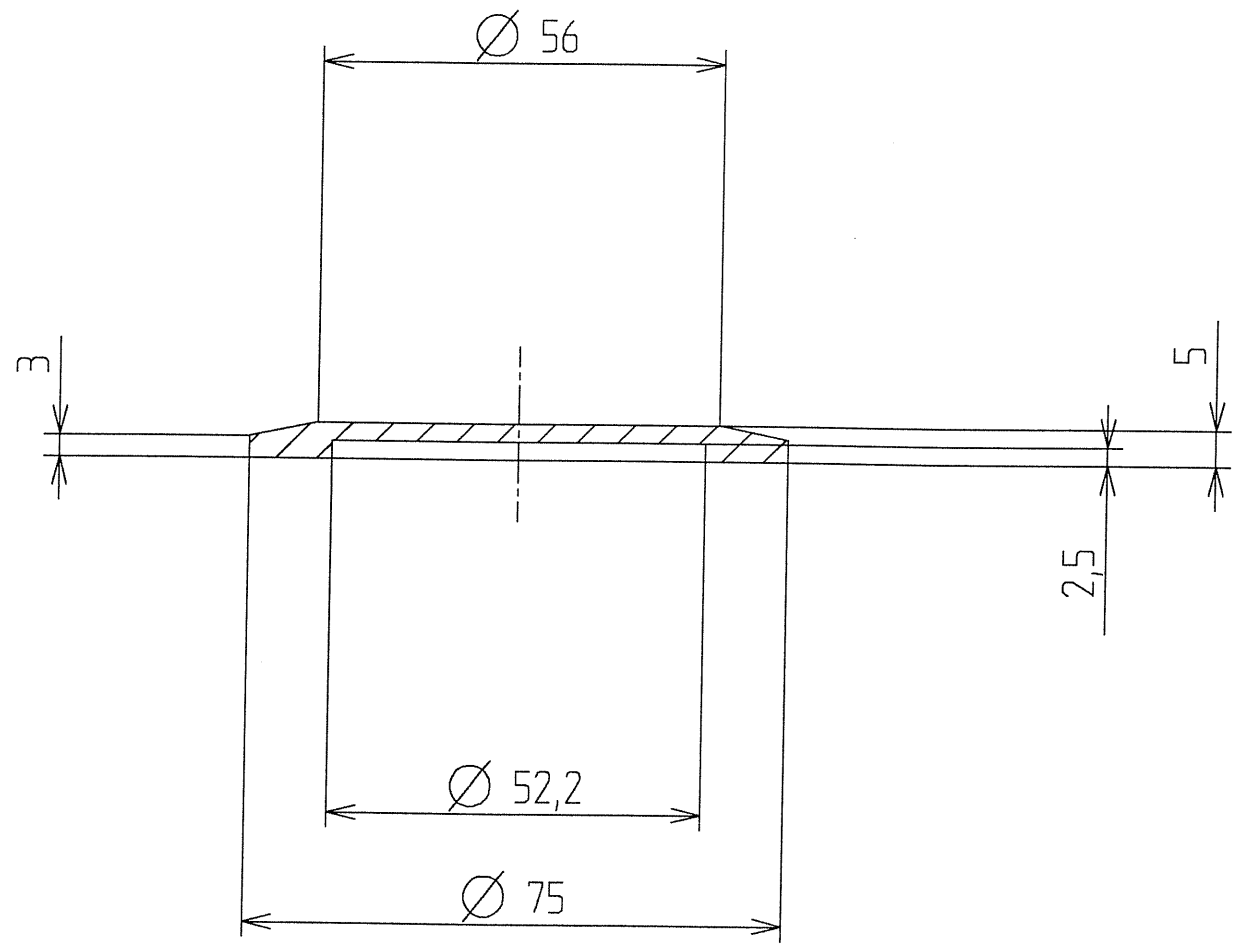


# Pour REALISATION

Dess. : GIACO le 6-SEP-95 a 16:21

| Indice | Modifications | Date | Dessiné par | Vérifié par |
|---|---|---|---|---|
| A | Origine | 23/08/95 | SCATI | |

Spécifications particulières :

Plan dessiné avec le système de C.A.O. EUCLID
Ne peut être modifié que par le même moyen

| Tolérance générale | | | | | | | | | | | | | |
|---|---|---|---|---|---|---|---|---|---|---|---|---|---|
| H 12 | Indice de rugosité général 6,3 | | | | | | | | | | | | |
| h 12 | Tol. ang.: ± 15' | Rugotest | N° | 2 | 3 | 4 | 5 | 6 | 7 | 8 | 9 | 10 | |
| Js 12 | Casser les angles vifs | L.C.A C.E.A | Ra | 0,05 | 0,1 | 0,2 | 0,4 | 0,8 | 1,6 | 3,2 | 6,3 | 12,5 | |

Matière A U 4G

Traitement thermique

Protection

| Échelle | Poids | Qualité |
|---|---|---|
| 1/1 | | |

# CEBAF
# MESURE D'ENERGIE E-P
# ENCEINTE SUPERIEURE
# BOUCHON

Il n'est permis d'utiliser ce dessin qu'avec licence spéciale ou autorisation expresse ( loi du 11 mars 1957 )

Centre d' Études de SACLAY
DSM/DAPNIA/SGPI

Sous Traitant
SCATI

N°: 9B 6113 DM - 510111 - RA

CEBAFMES,510,SCAT

B.D. Projet :

Ref. C.A.O. : PR510111-A

10

A3. 420 x 297

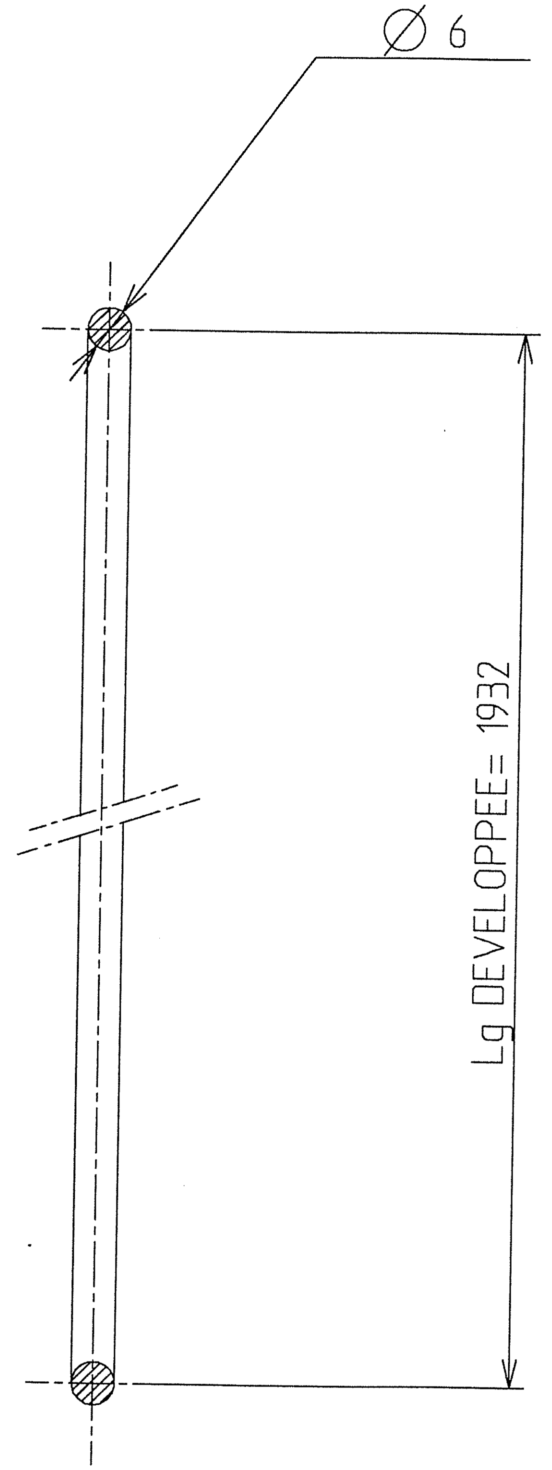


**Pour REALISATION**

Dess. : GIACO le 6-SEP-95 a 16:21

| Indice | Modifications | Date | Dessiné par | Vérifié par |
|---|---|---|---|---|
| A | Origine | 11/08/95 | SCATI | |

Spécifications particulières :

Plan dessiné avec le système de C.A.O. EUCLID
Ne peut être modifié que par le même moyen

| Tolérance générale | | Indice de rugosité général 6,3 | | | | | | | | | | |
|---|---|---|---|---|---|---|---|---|---|---|---|---|
| H 12 | | Tol. ang.: ± 15' | Rugotest | N° | 2 | 3 | 4 | 5 | 6 | 7 | 8 | 9 | 10 |
| h 12 | | Casser les angles vifs | L.C.A C.E.A | Ra | 0,05 | 0,1 | 0,2 | 0,4 | 0,8 | 1,6 | 3,2 | 6,3 | 12,5 |
| Js 12 | | | | | | | | | | | | |

Matière JOINT TORIQUE FRANCAIS

Protection

Traitement thermique

| Echelle | Poids | Qualité |
|---|---|---|
| 1/1 | | |

# CEBAF
# MESURE D'ENERGIE E-P

# JOINT TORIQUE

Il n'est permis d'utiliser ce dessin qu'avec licence spéciale ou autorisation expresse ( loi du 11 mars 1957 )

Centre d' Études de SACLAY
DSM/DAPNIA/SGPI

Sous Traitant SCATI

N°: 9B 6113 DM - 510112 - RA

Ref. C.A.O. : PR510112-A

B.D. Projet : CEBAFMES,510,SCAT

A3. 420 x 297

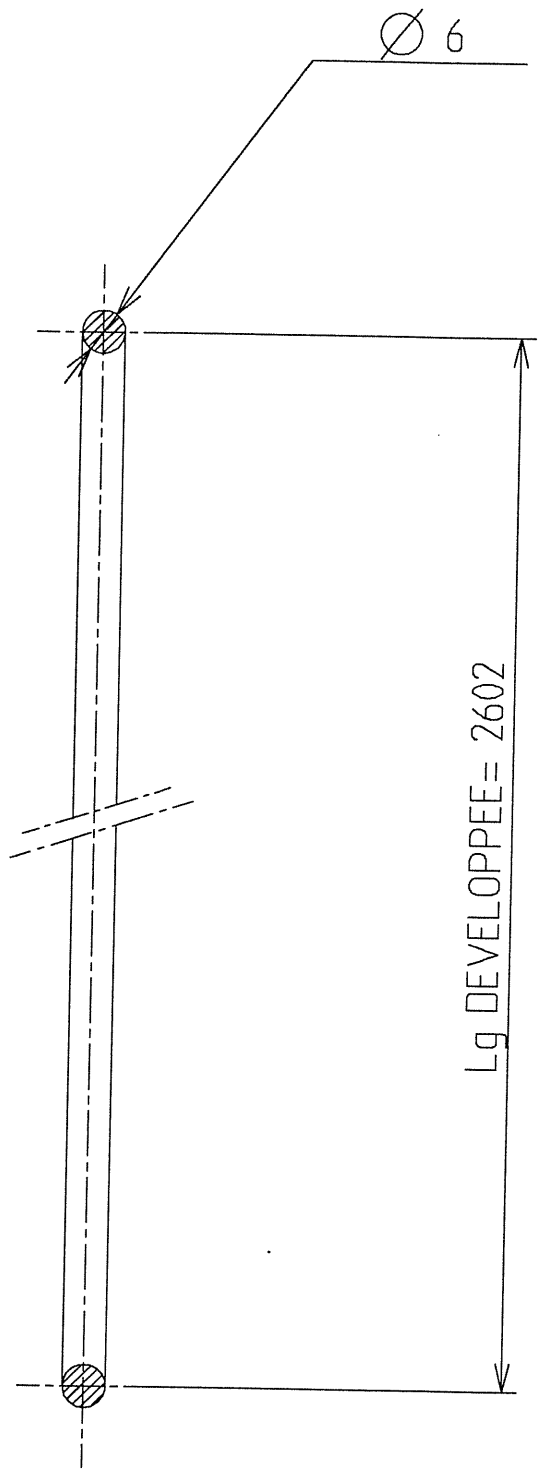


# Pour REALISATION

Dess. : GIACO le 6-SEP-95 a 16:21

| Indice | Modifications | Date | Dessiné par | Vérifié par |
|---|---|---|---|---|
| A | Origine | 11/08/95 | SCATI | |

Spécifications particulières :

Plan dessiné avec le système de C.A.O. EUCLID
Ne peut être modifié que par le même moyen

| Tolérance générale | | | | | | | | | | | | | | |
|---|---|---|---|---|---|---|---|---|---|---|---|---|---|---|
| H 12 | Indice de rugosité général 6,3 | | | | | | | | | | | | | |
| h 12 | Tol. ang.: ± 15' | Rugotest | N° | 2 | 3 | 4 | 5 | 6 | 7 | 8 | 9 | 10 | | |
| Js 12 | Casser les angles vifs | L.C.A C.E.A | Ra | 0,05 | 0,1 | 0,2 | 0,4 | 0,8 | 1,6 | 3,2 | 6,3 | 12,5 | | |

Matière JOINT TORIQUE FRANCAIS

Traitement thermique

Protection

| Echelle | Poids | Qualité |
|---|---|---|
| 1/1 | | |

# CEBAF
# MESURE D'ENERGIE E-P

# JOINT TORIQUE

Il n'est permis d'utiliser ce dessin qu'avec licence spéciale ou autorisation expresse ( loi du 11 mars 1957 )

Centre d' Études de SACLAY
DSM/DAPNIA/SGPI

Sous Traitant
SCATI

N°: 9B 6113 DM - 510113 - RA

CEBAFMES,510,SCAT

B.D. Projet :

PR510113-A

Ref. C.A.O :

A3. 420 x 297

2

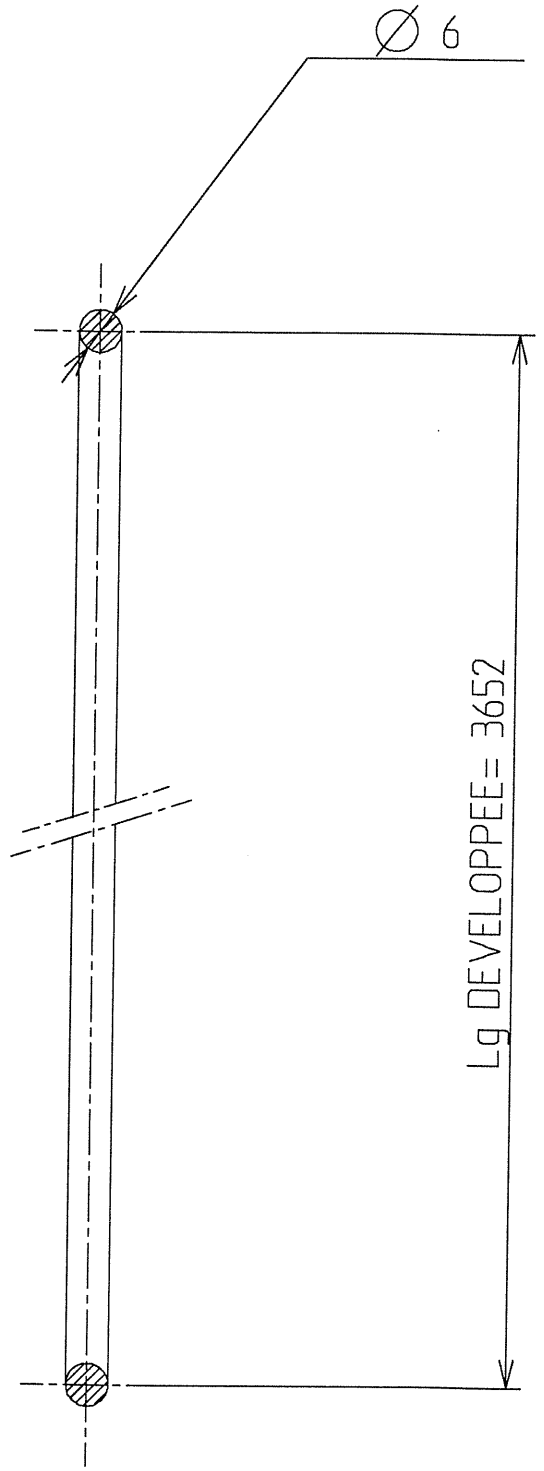


# Pour REALISATION

Dess. : GIACO le 6-SEP-95 a 16:21

| Indice | Modifications | Date | Dessiné par | Vérifié par |
|---|---|---|---|---|
| A | Origine | 11/08/95 | SCATI | |

Spécifications particulières :

Plan dessiné avec le système de C.A.O. EUCLID
Ne peut être modifié que par le même moyen

| Tolérance générale | | | | | | | | | | | | | | |
|---|---|---|---|---|---|---|---|---|---|---|---|---|---|---|
| H 12 | Indice de rugosité général 6,3 | | | | | | | | | | | | | |
| h 12 | Tol. ang.: ± 15' | Rugotest | N° | 2 | 3 | 4 | 5 | 6 | 7 | 8 | 9 | 10 | | |
| Js 12 | Casser les angles vifs | L.C.A C.E.A | Ra | 0,05 | 0,1 | 0,2 | 0,4 | 0,8 | 1,6 | 3,2 | 6,3 | 12,5 | | |

Matière JOINT TORIQUE FRANCAIS

Traitement thermique

Protection

| Echelle | Poids | Qualité |
|---|---|---|
| 1/1 | | |

# CEBAF
# MESURE D'ENERGIE E-P

# JOINT TORIQUE

Il n'est permis d'utiliser ce dessin qu'avec licence spéciale ou autorisation expresse ( loi du 11 mars 1957 )

Centre d' Études de SACLAY
DSM/DAPNIA/SGPI

Sous Traitant
SCATI

N°: 9B 6113 DM - 510114 - RA

CEBAFMES,510,SCAT

B.D. Projet :

PR510114-A

Ref. C.A.O :

A3. 420 x 297

28

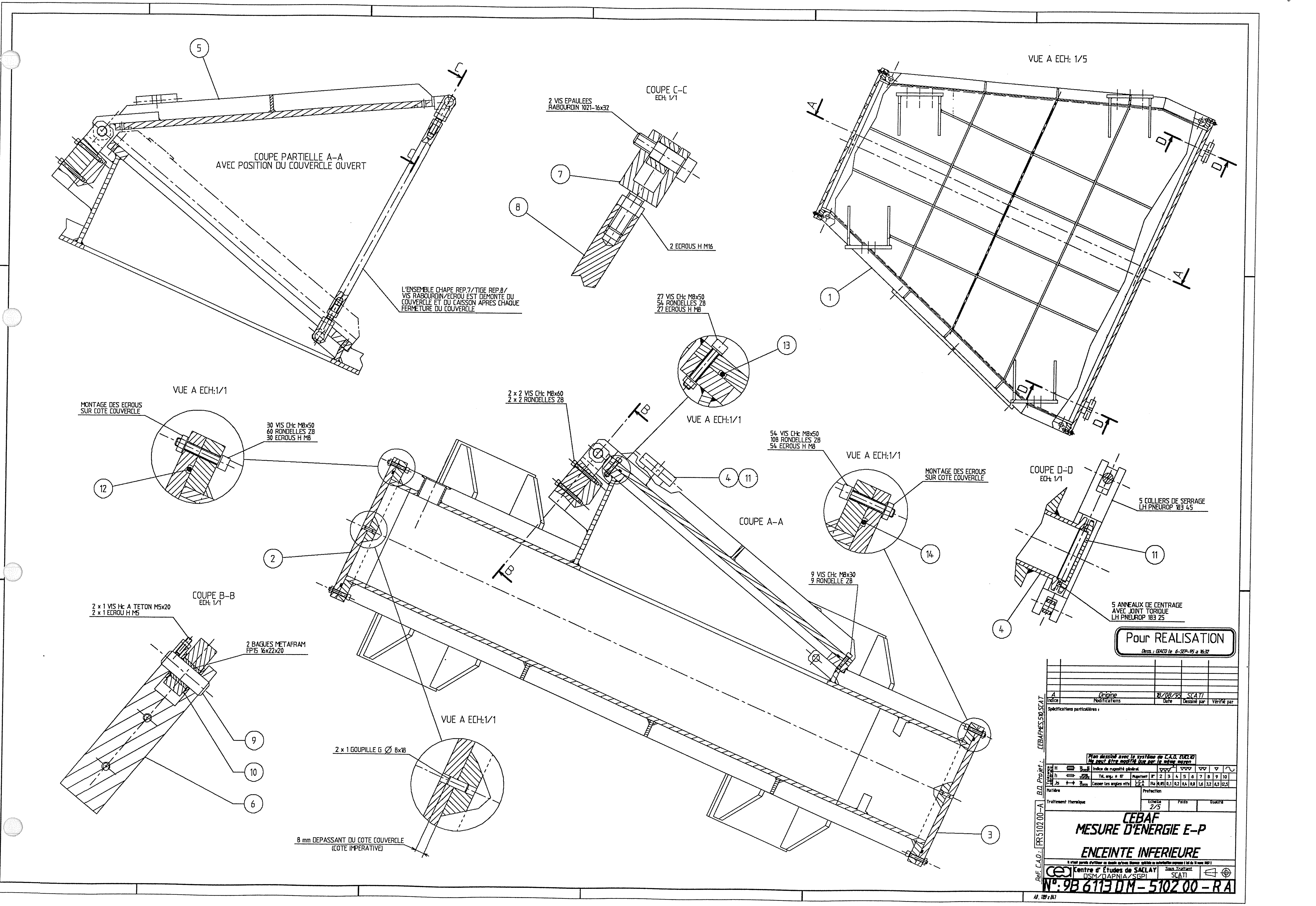
COUPE PARTIELLE A-A
AVEC POSITION DU COUVERCLE OUVERT
L'ENSEMBLE CHAPE REP.7/TIGE REP.8/
VIS RABOURDIN/ECROU EST DEMONTE DU
COUVERCLE ET DU CAISSON APRES CHAQUE
FERMETURE DU COUVERCLE
COUPE C-C
ECH: 1/1
2 VIS EPAULEES
RABOURDIN 1021-16x32
2 ECROUS H M16
VUE A ECH: 1/5
VUE A ECH:1/1
MONTAGE DES ECROUS
SUR COTE COUVERCLE
30 VIS CHc M8x50
60 RONDELLES Z8
30 ECROUS H M8
2 x 2 VIS CHc M8x60
2 x 2 RONDELLES Z8
27 VIS CHc M8x50
54 RONDELLES Z8
27 ECROUS H M8
VUE A ECH:1/1
54 VIS CHc M8x50
108 RONDELLES Z8
54 ECROUS H M8
VUE A ECH:1/1
MONTAGE DES ECROUS
SUR COTE COUVERCLE
COUPE A-A
COUPE D-D
ECH: 1/1
5 COLLIERS DE SERRAGE
LH PNEUROP 183 45
5 ANNEAUX DE CENTRAGE
AVEC JOINT TORIQUE
LH PNEUROP 183 25
COUPE B-B
ECH: 1/1
2 x 1 VIS Hc A TETON M5x20
2 x 1 ECROU H M5
2 BAGUES METAFRAM
FP15 16x22x20
9 VIS CHc M8x30
9 RONDELLE Z8
VUE A ECH:1/1
2 x 1 GOUPILLE G Ø 8x18
8 mm DEPASSANT DU COTE COUVERCLE
(COTE IMPERATIVE)
Pour REALISATION
Dess.: GIACO le 6-SEP-95 a 16:37
A | Origine | 18/08/95 | SCATI
Indice | Modifications | Date | Dessiné par | Vérifié par
Spécifications particulières :
Plan dessiné avec le système de C.A.O. EUCLID
Ne peut être modifié que par le même moyen
Indice de rugosité général
Tol. ang.: ± 10'
Casser les angles vifs
Matière
Protection
Traitement thermique
Echelle 2/5
Poids
Qualité
CEBAF
MESURE D'ENERGIE E-P
ENCEINTE INFERIEURE
Centre d' Etudes de SACLAY
DSM/DAPNIA/SGPI
Sous Traitant SCATI
N°: 9B 6113 DM - 5102 00 - RA
Réf. C.A.O.: PR5102 00-A B.D. Projet : CEBAFMES.510.SCAT
1
2
3
4
5
6
7
8
9
10
11
12
13
14

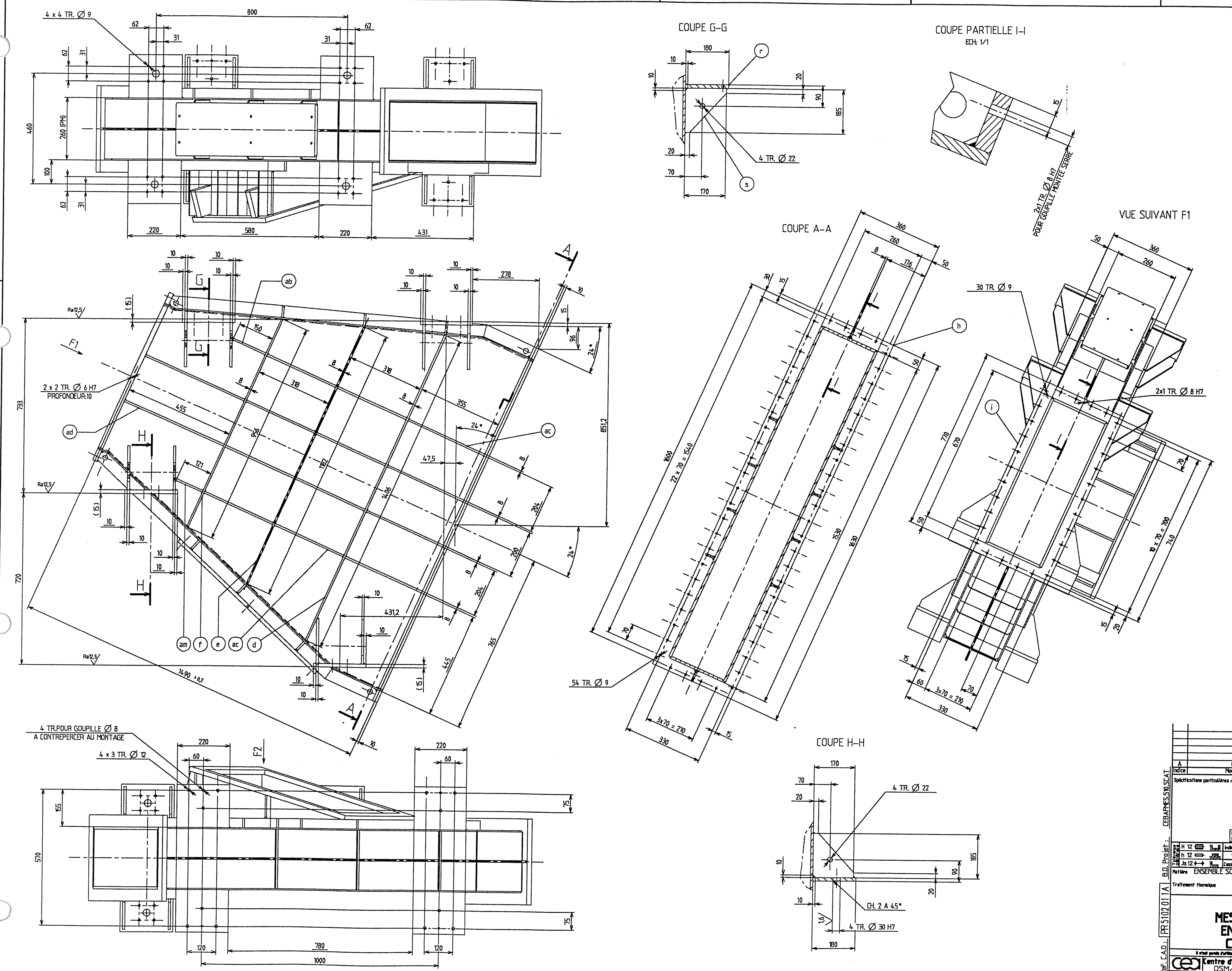


| REP | Qt | MATIERE | DEBIT FINI |
|---|---|---|---|
| a | 2 | 5754X | PLAT 10x1510x1520 |
| b | 2 | | PLAT 10x51x250 |
| c | 2 | | PLAT 10x1304x250 |
| d | 2 | | PLAT 8x40x1406 |
| e | 1 | | PLAT 8x40x1182 |
| f | 1 | | PLAT 8x40x956 |
| g | 1 | | PLAT 10x230x250 |
| h | 1 | | PLAT 20x360x1630 |
| i | 1 | | PLAT 20x360x770 |
| j | 1 | | PLAT 10x33x660 |
| k | 2 | | PLAT 10x220x660 |
| l | 1 | | PLAT 10x220x660 |
| m | 1 | | PLAT 20x720x745 |
| n | 2 | | PLAT 45x74x115 |
| o | 4 | | PLAT 25x42x100 |
| p | 4 | | PLAT 25x42x100 |
| q | 1 | | VOIR PLAN 5101041A |
| r | 8 | | PLAT 15x180x220 |
| s | 16 | | PLAT 10x170x185 |
| t | 1 | | PLAT 15x220x800 |
| u | 6 | | PLAT 8x50x240 |
| v | 1 | | PLAT 8x50x473 |
| w | 1 | | PLAT 8x50x260 |
| x | 3 | | PLAT 8x50x338 |
| y | 2 | | PLAT 8x50x164 |
| z | 1 | | PLAT 8x50x220 |
| aa | 8 | | PLAT 8x40x318 |
| ab | 1 | | PLAT 8x40x150 |
| ac | 8 | | PLAT 8x40x335 |
| ad | 4 | | PLAT 8x40x455 |
| ae | 1 | | PLAT 8x33x373 |
| af | 3 | | PLAT 8x40x261 |
| ag | 2 | | PLAT 8x40x148 |
| ah | 1 | | PLAT 8x40x155 |
| ai | 1 | | PLAT 8x40x118 |
| aj | 6 | | PLAT 8x40x193 |
| ak | 2 | | PLAT 8x40x90 |
| al | 1 | | PLAT 8x50x549 |
| am | 1 | | PLAT 8x40x121 |
| an | 1 | 5754X | PLAT 20x30x75 |

NOTA:
SOUDURE ETANCHE
TOLERANCES DE SOUDAGE: ± 1
COTES SOULIGNEES: POSITION DE SOUDURE
COTES ENCADREES: DEPART D'USINAGE

**Pour REALISATION**
Dess. : GIACO le 6-SEP-95 à 16:32

| Indice | Modifications | Date | Dessiné par | Vérifié par |
|---|---|---|---|---|
| A | Origine | 24/07/95 | SCATI | |

Spécifications particulières :

Plan dessiné avec le système de C.A.O. EUCLID
Ne peut être modifié que par le même moyen

Tolérance générale: H 12, h 12, Js 12
Indice de rugosité général 12,5
Tol. angu.: ± 15'
Casser les angles vifs

| Rugotest N° | 2 | 3 | 4 | 5 | 6 | 7 | 8 | 9 | 10 |
|---|---|---|---|---|---|---|---|---|---|
| Ra | 0,05 | 0,1 | 0,2 | 0,4 | 0,8 | 1,6 | 3,2 | 6,3 | 12,5 |

Matière: ENSEMBLE SOUDE
Traitement thermique
Protection: PEINTURE NOIRE OPTIQUE INTERIEURE ENCEINTE
Echelle: 1/5
Poids
Qualité

# CEBAF
# MESURE D'ENERGIE E-P
# ENCEINTE INFERIEURE
# CAISSON INFERIEUR

Centre d'Études de SACLAY
DSM/DAPNIA/SGPI
Sous Traitant: SCATI

**N°: 9B 6113 DM - 5102 01 1 R A**

Ref. C.A.O.: PR5102011A
B.D. Projet : CEBAFMES.510.SCAT

A0 , 1189 x 841

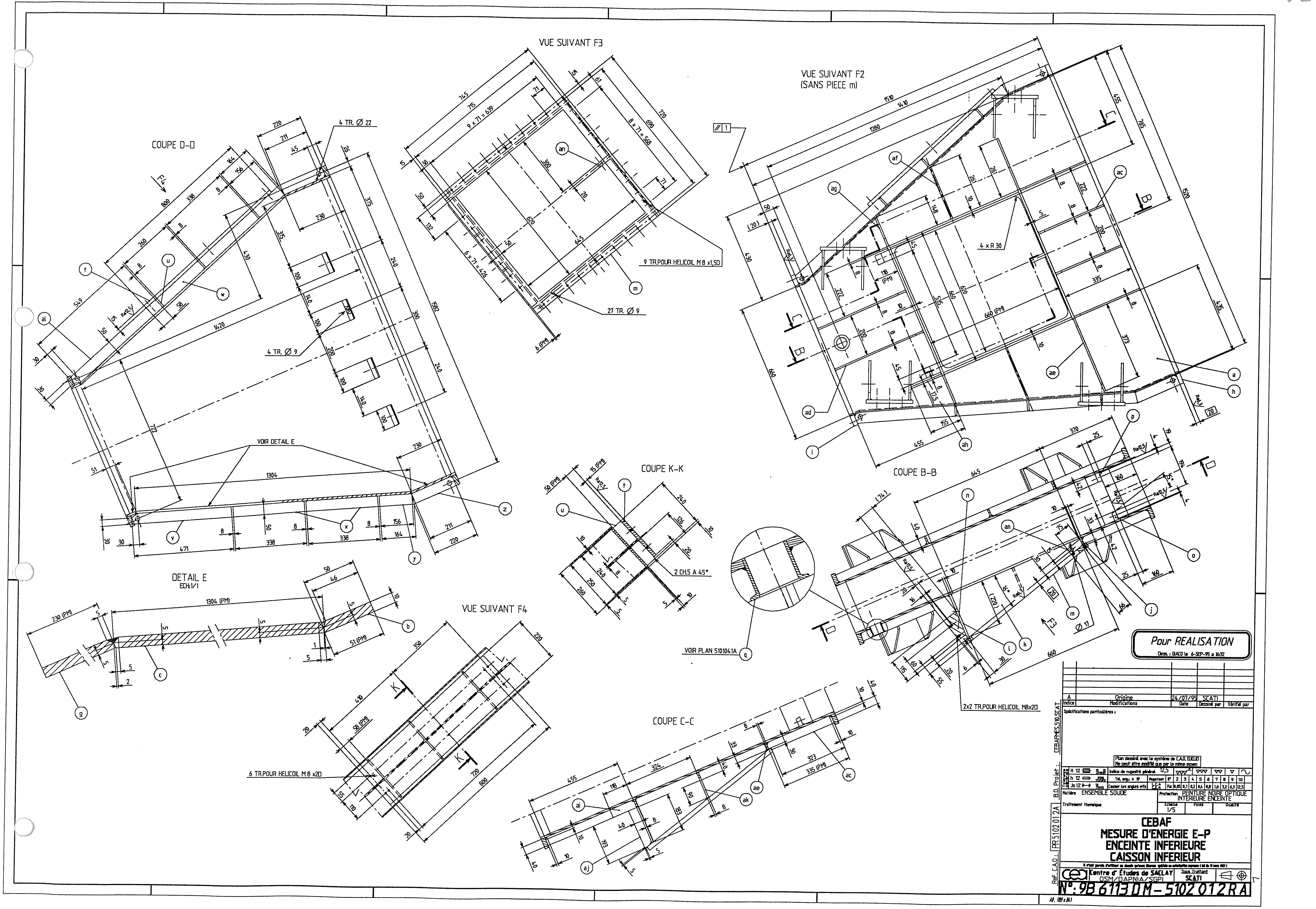
VUE SUIVANT F3
VUE SUIVANT F2
(SANS PIECE m)
COUPE D-D
COUPE B-B
COUPE K-K
COUPE C-C
VUE SUIVANT F4
DETAIL E
ECH:1/1
VOIR DETAIL E
VOIR PLAN 5101041A
4 TR. Ø 22
4 TR. Ø 9
9 TR.POUR HELICOIL M 8 x1,50
27 TR. Ø 9
2 CH.5 A 45°
2x2 TR.POUR HELICOIL M8x20
6 TR.POUR HELICOIL M 8 x20
4 x R 30
Pour REALISATION
Dess. : GIACO le 6-SEP-95 à 16:32
A | Origine | 24/07/95 | SCATI
Indice | Modifications | Date | Dessiné par | Vérifié par
Spécifications particulières :
Plan dessiné avec le système de C.A.O. EUCLID
Ne peut être modifié que par le même moyen
Indice de rugosité général 12,5
Matière ENSEMBLE SOUDE
Protection PEINTURE NOIRE OPTIQUE INTERIEURE ENCEINTE
Traitement thermique
Echelle 1/5
CEBAF
MESURE D'ENERGIE E-P
ENCEINTE INFERIEURE
CAISSON INFERIEUR
Centre d' Études de SACLAY
DSM/DAPNIA/SGPI
Sous Traitant SCATI
N°: 9B 6113 DM-5102 012 R A
B.D. Projet : CEBAFMES.510.SCAT
Réf. C.A.O. : PR5102012A

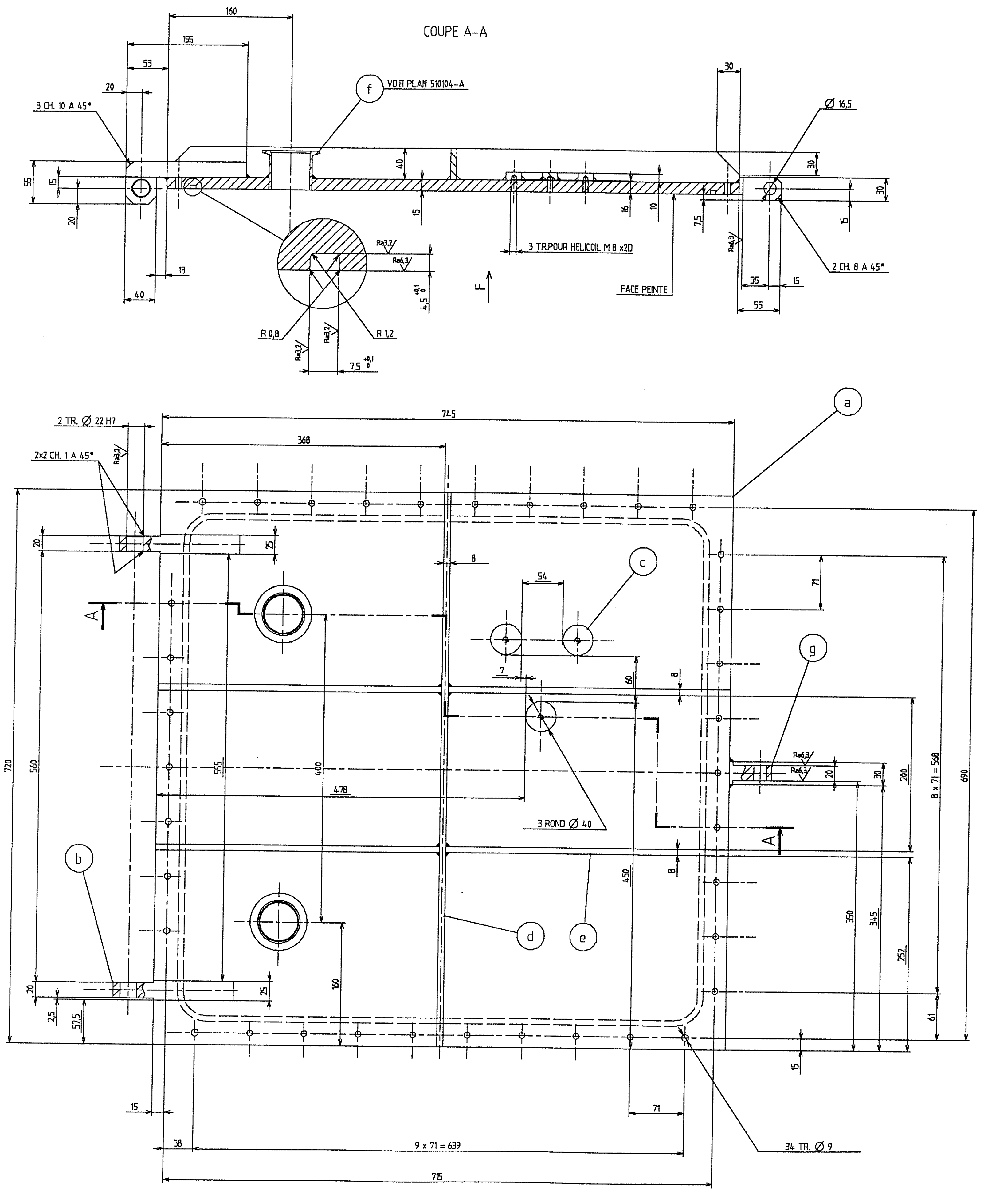


| REP | Qt | MATIERE | DEBIT FINI |
|---|---|---|---|
| a | 1 | 5754X | PLAT 745x720x15 |
| b | 2 | 5754X | PLAT 155x60x25 |
| c | 3 | 5754X | ROND Ø 40x10 |
| d | 1 | 5754X | PLAT 720x40x8 |
| e | 4 | 5754X | PLAT 368x40x8 |
| f | 2 | 5754X | VOIR PLAN 510104-A |
| g | 1 | 5754X | PLAT 55x30x30 |

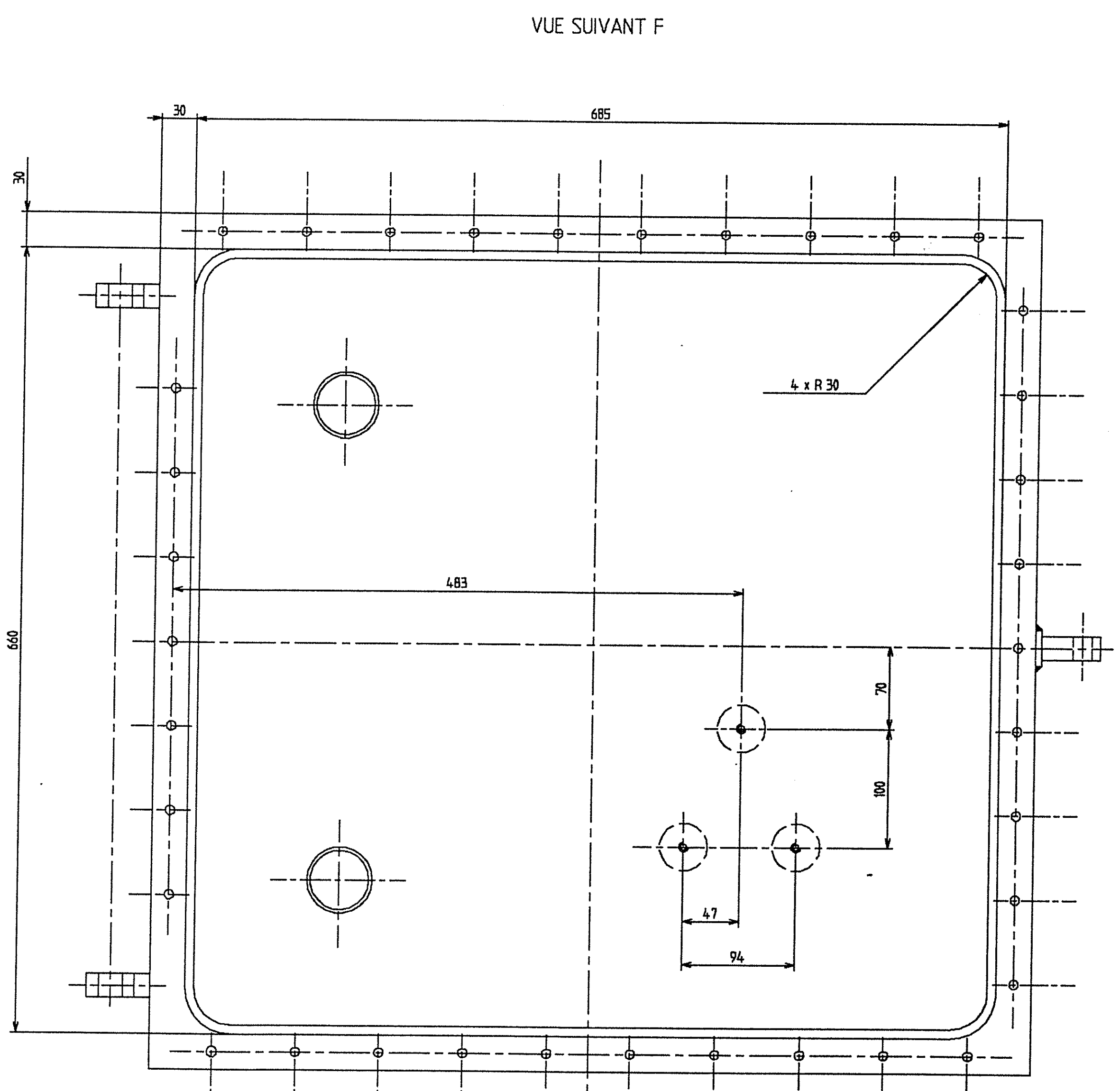


NOTA:
TOLERANCES DE SOUDAGE: ± 1
COTES SOULIGNEES: POSITION DE SOUDURE
COTES ENCADREES: DEPART D'USINAGE

**Pour REALISATION**
Dess.: GIACO le 6-SEP-95 à 16:32

| Indice | Modifications | Date | Dessiné par | Vérifié par |
|---|---|---|---|---|
| A | Origine | 01/08/95 | SCATI | |

Spécifications particulières :

Plan dessiné avec le système de C.A.O. EUCLID
Ne peut être modifié que par le même moyen

Matière: ENSEMBLE SOUDE
Protection: PEINTURE NOIRE OPTIQUE SUR FACE INTERIEURE
Traitement thermique
Echelle: 1/2

# CEBAF
# MESURE D'ENERGIE E-P
# ENCEINTE INFERIEURE
# COUVERCLE

Centre d'Études de SACLAY DSM/DAPNIA/SGPI
Sous Traitant: SCATI

Réf. C.A.O.: PR510202-A
B.D. Projet: CEBAPMES.510.SCAT

**N°: 9B 6113 DM – 5102 02 – R A**

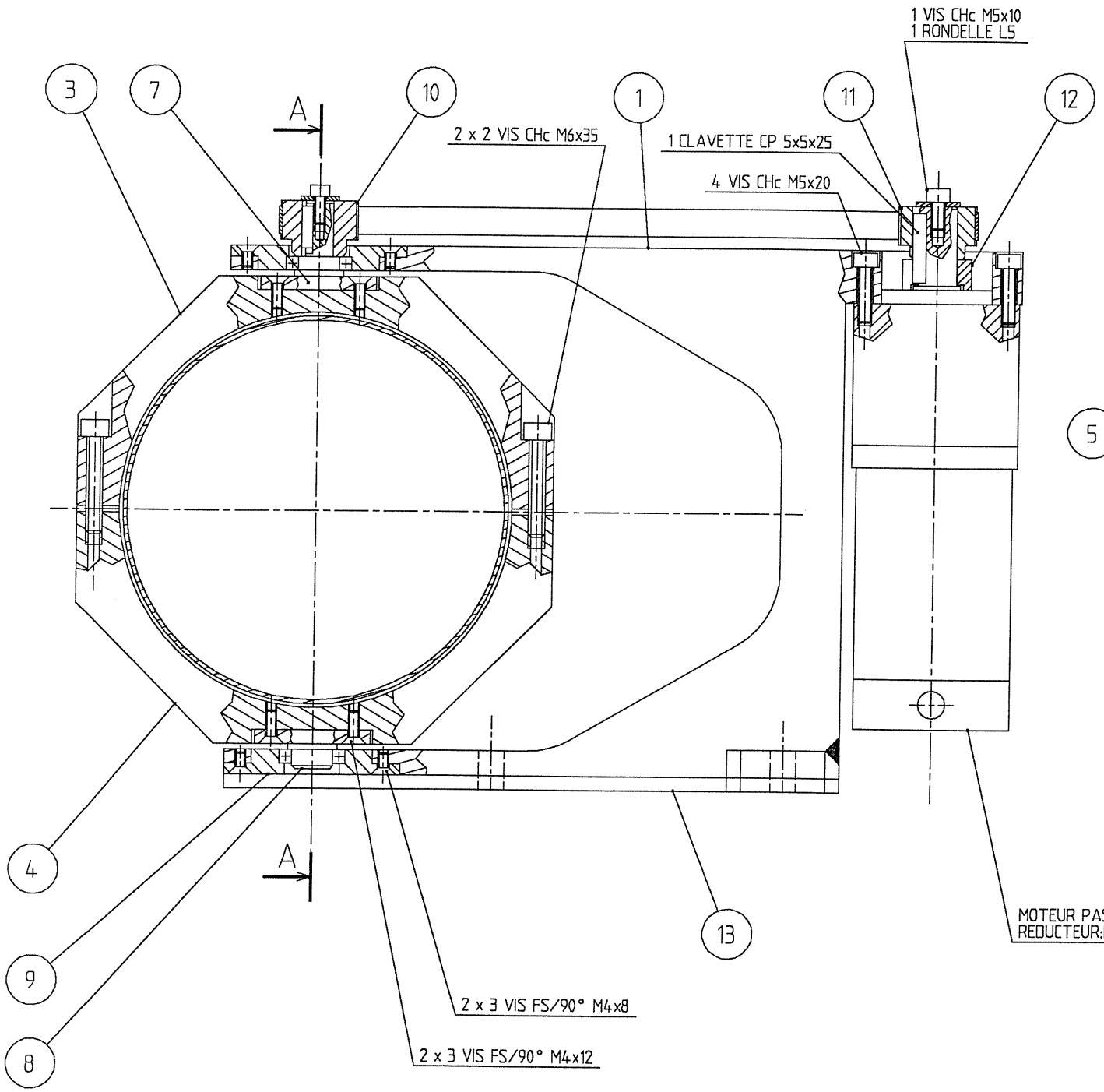


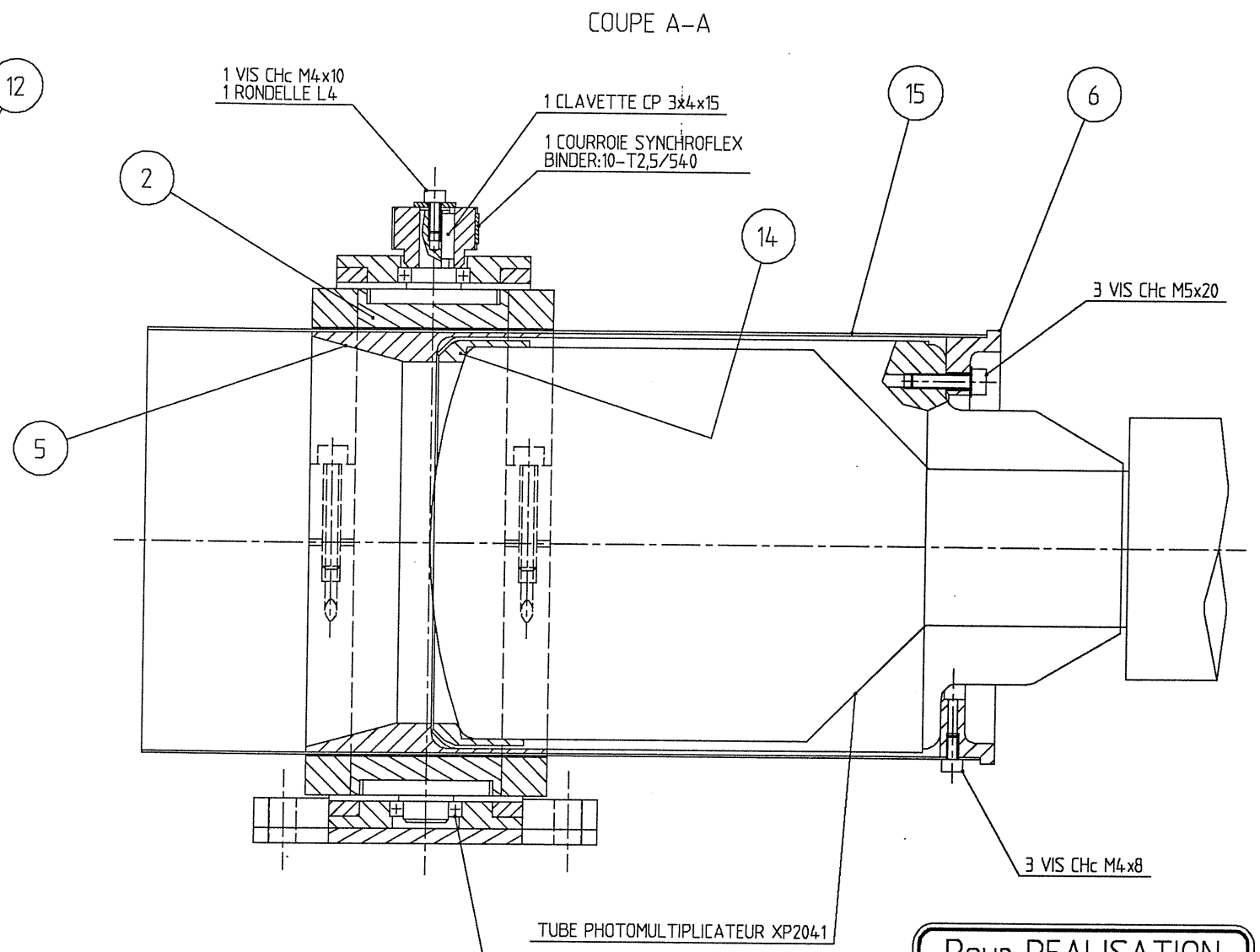


Pour REALISATION

*Dess. : GIACO le 6-SEP-95 a 16:46*

| Indice | Modifications | Date | Dessiné par | Vérifié par |
|---|---|---|---|---|
| A | Origine | 21/08/95 | SCATI | |

Spécifications particulières :

*Plan dessiné avec le système de C.A.O. EUCLID*
*Ne peut être modifié que par le même moyen*

| Tolérances | | | | | | | | | | | |
|---|---|---|---|---|---|---|---|---|---|---|---|
| H | Indice de rugosité général | | | | | | | | | | |
| h | Tol. ang.: ± 15' | Rugotest | N° | 2 | 3 | 4 | 5 | 6 | 7 | 8 | 9 | 10 |
| Js | Casser les angles vifs | L.E.A C.E.A | Ra | 0,05 | 0,1 | 0,2 | 0,4 | 0,8 | 1,6 | 3,2 | 6,3 | 12,5 |

Matière

Traitement thermique

Protection PEINTURE NOIRE OPTIQUE SUR TOUTES PIECES ET VISSERIE

| Echelle | Poids | Qualité |
|---|---|---|
| 1/1 | | |

# CEBAF
# MESURE D'ENERGIE E-P

# SUPPORT P.M. CER

Il n'est permis d'utiliser ce dessin qu'avec licence spéciale ou autorisation expresse ( loi du 11 mars 1957 )

Centre d' Études de SACLAY
DSM/DAPNIA/SGPI

Sous Traitant SCATI

N°: 9B 6113 DM - 5103 00 - R A

A1. 841 x 594

CEBAFMES.510.SCAT

B.D. Projet :

Ref. C.A.O. : PR5103 00-A

| REP | Qt | MATIERE | DEBIT FINI |
|---|---|---|---|
| a | 1 | 5754X | PLAT 285x190x64 |
| b | 1 | 5754X | PLAT 114x40x10 |

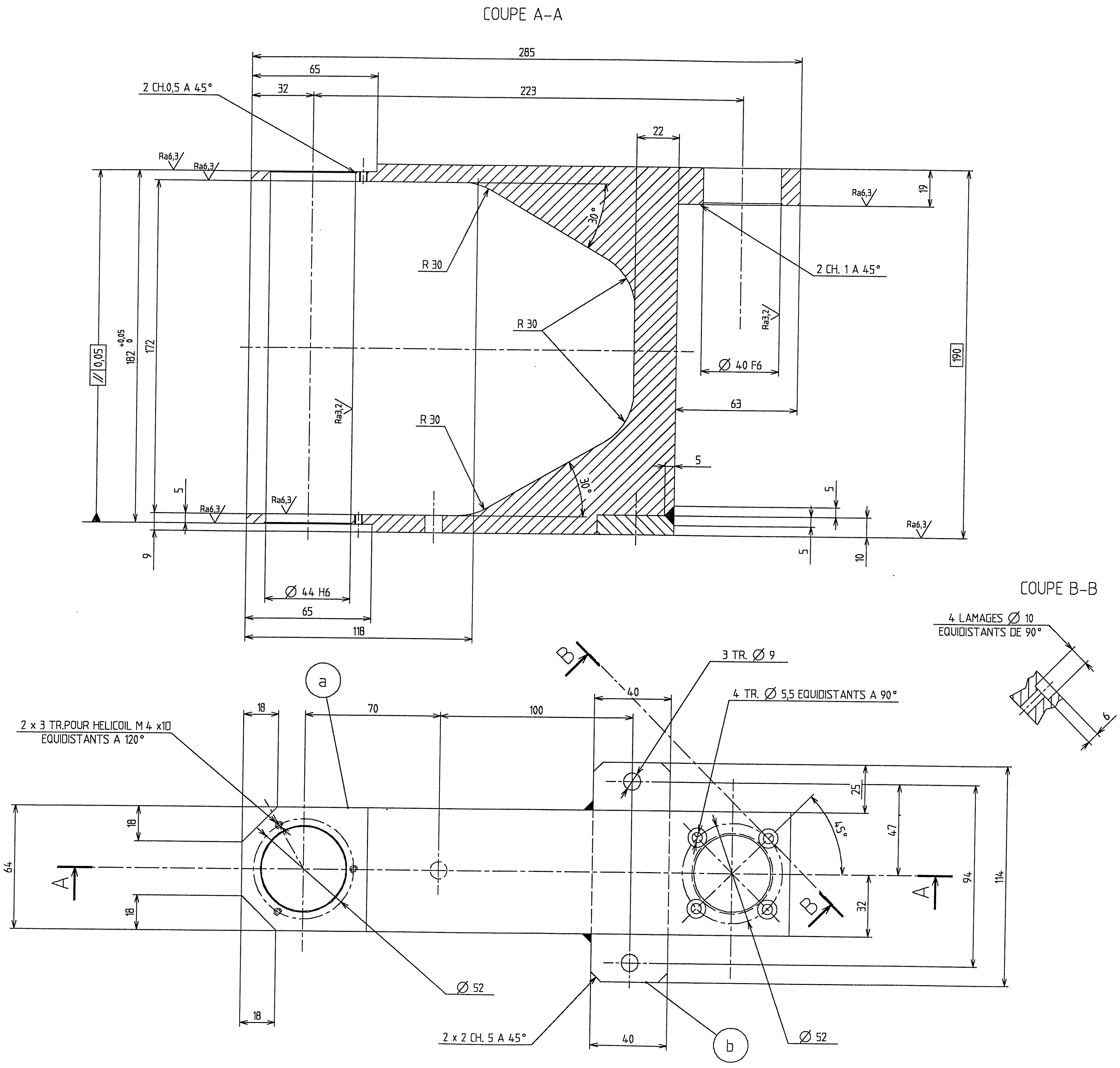


NOTA:
TOLERANCES DE SOUDAGE: ± 1
COTES SOULIGNEES: POSITION DE SOUDURE
COTES ENCADREES: DEPART D'USINAGE

**Pour REALISATION**

Dess. : GIACO le 6-SEP-95 a 16:46

| Indice | Modifications | Date | Dessiné par | Vérifié par |
|---|---|---|---|---|
| A | Origine | 03/08/95 | SCATI | |

Spécifications particulières :

Plan dessiné avec le système de C.A.O. EUCLID
Ne peut être modifié que par le même moyen

Indice de rugosité général 6,3 — Tol. ang.: ± 15' — Casser les angles vifs

| Rugotest N° | 2 | 3 | 4 | 5 | 6 | 7 | 8 | 9 | 10 |
|---|---|---|---|---|---|---|---|---|---|
| Ra | 0,05 | 0,1 | 0,2 | 0,4 | 0,8 | 1,6 | 3,2 | 6,3 | 12,5 |

Matière: ENSEMBLE SOUDE — Protection: PEINTURE NOIRE OPTIQUE

Traitement thermique — Echelle 1/1 — Poids — Qualité

# CEBAF
# MESURE D'ENERGIE E-P
# SUPPORT P.M. CER.
# SUPPORT

Il n'est permis d'utiliser ce dessin qu'avec licence spéciale ou autorisation expresse (loi du 11 mars 1957)

Centre d'Études de SACLAY
DSM/DAPNIA/SGPI
Sous Traitant: SCATI

N°: 9B 6113 DM - 5103 01 - RA

Ref. C.A.O.: PR510301-A
B.D. Projet: CEBAFMES,510,SCAT

A1. 841x594

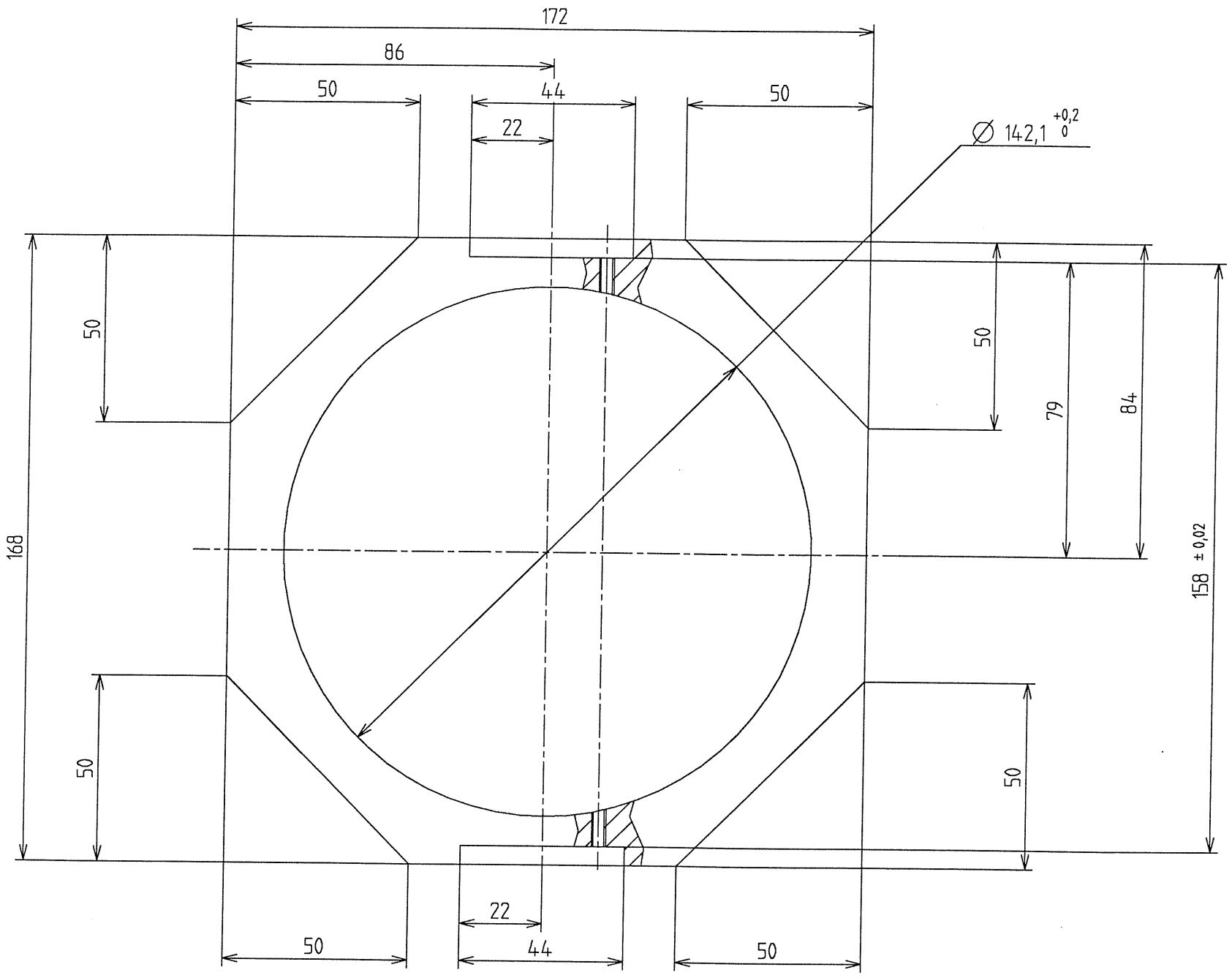


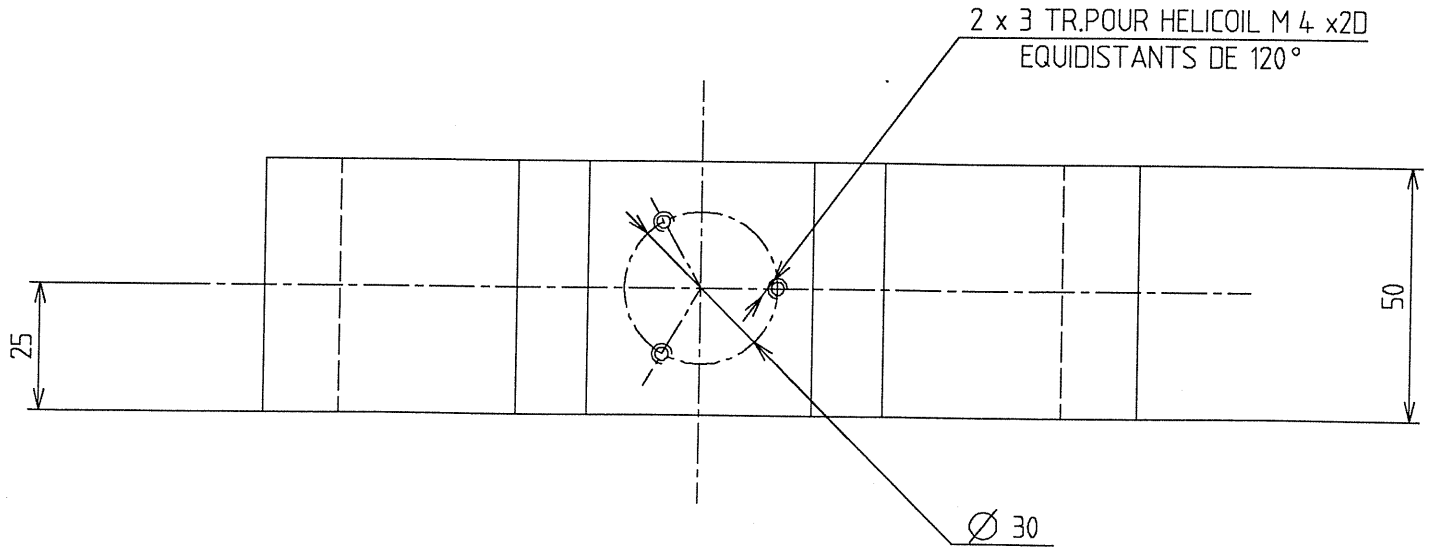


Pour REALISATION

Dess. : GIACO le 6-SEP-95 a 16:46

| Indice | Modifications | Date | Dessiné par | Vérifié par |
|---|---|---|---|---|
| A | Origine | 03/08/95 | SCATI | |

Spécifications particulières :

Plan dessiné avec le système de C.A.O. EUCLID
Ne peut être modifié que par le même moyen

| Tolérance générale | | | | |
|---|---|---|---|---|
| H 12 | Indice de rugosité général | 12,5 | | |
| h 12 | Tol. ang.: ± 15' | Rugotest | N° | 2 3 4 5 6 7 8 9 10 |
| Js 12 | Casser les angles vifs | L.C.A C.E.A | Ra | 0,05 0,1 0,2 0,4 0,8 1,6 3,2 6,3 12,5 |

Matière A U 4G

Traitement thermique

Protection PEINTURE NOIRE OPTIQUE

| Echelle | Poids | Qualité |
|---|---|---|
| 1/1 | | |

# CEBAF
# MESURE D'ENERGIE E-P
# SUPPORT P.M. CER
# BAGUE

Il n'est permis d'utiliser ce dessin qu'avec licence spéciale ou autorisation expresse ( loi du 11 mars 1957 )

Centre d' Études de SACLAY
DSM/DAPNIA/SGPI

Sous Traitant
SCATI

N°: 9B 6113 DM - 5103 02 - R A

CEBAFMES,510,SCAT

B.D. Projet :

PR 5103 02-A

Ref. C.A.O. :

A2 . 594 x 420

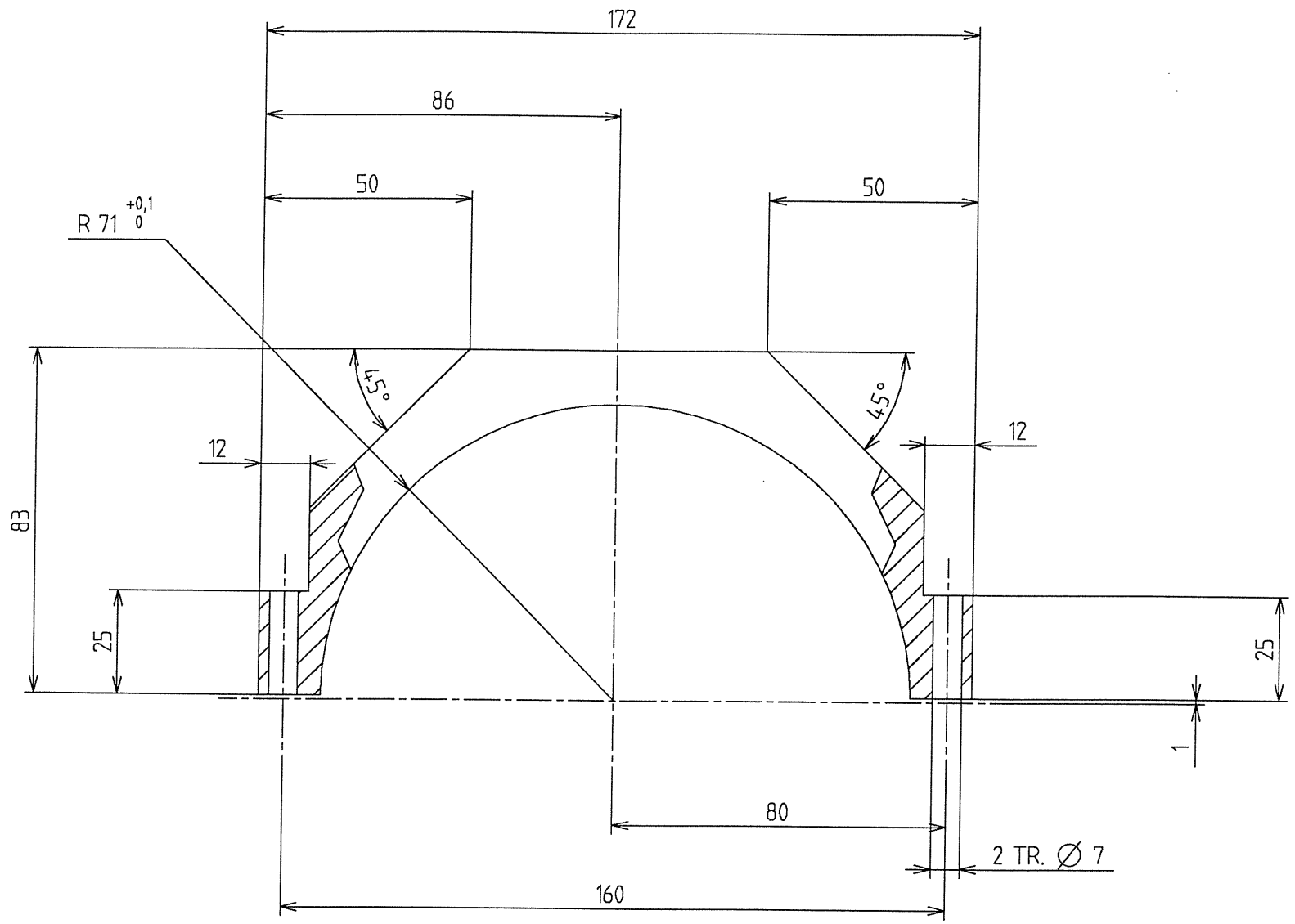


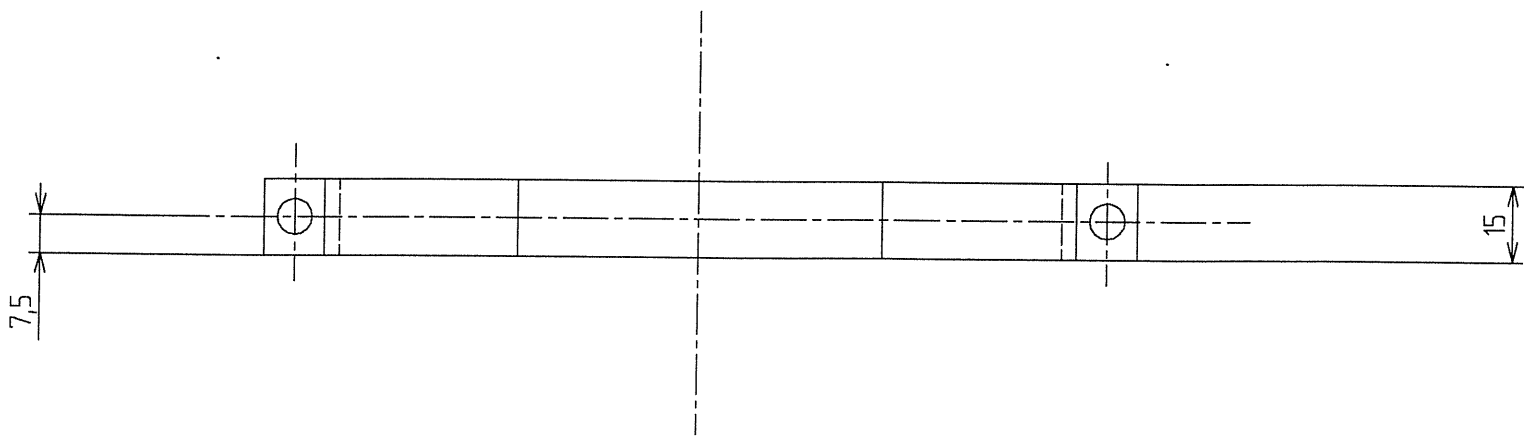


Pour REALISATION

Dess. : GIACO le 6-SEP-95 a 16:46

| Indice | Modifications | Date | Dessiné par | Vérifié par |
|---|---|---|---|---|
| A | Origine | 03/08/95 | SCATI | |

Spécifications particulières :

Plan dessiné avec le système de C.A.O. EUCLID
Ne peut être modifié que par le même moyen

| Tolérance générale | | | |
|---|---|---|---|
| H 12 | Indice de rugosité général | 12,5 | |
| h 12 | Tol. ang.: ± 15' | Rugotest N° | 2 3 4 5 6 7 8 9 10 |
| Js 12 | Casser les angles vifs | L.C.A C.E.A Ra | 0,05 0,1 0,2 0,4 0,8 1,6 3,2 6,3 12,5 |

Matière A U 4G

Traitement thermique

Protection PEINTURE NOIRE OPTIQUE

| Echelle | Poids | Qualité |
|---|---|---|
| 1/1 | | |

# CEBAF
# MESURE D'ENERGIE E-P
# SUPPORT P.M. CER
# DEMI-BAGUE SUPERIEURE

Il n'est permis d'utiliser ce dessin qu'avec licence spéciale ou autorisation expresse ( loi du 11 mars 1957 )

Centre d' Études de SACLAY
DSM/DAPNIA/SGPI

Sous Traitant
SCATI

N°: 9B 6113 DM - 5103 03 - R A

ReF. C.A.O. : PR 5103 03-A

B.D. Projet : CEBAFMES,510,SCAT

A2 . 594 x 420

4

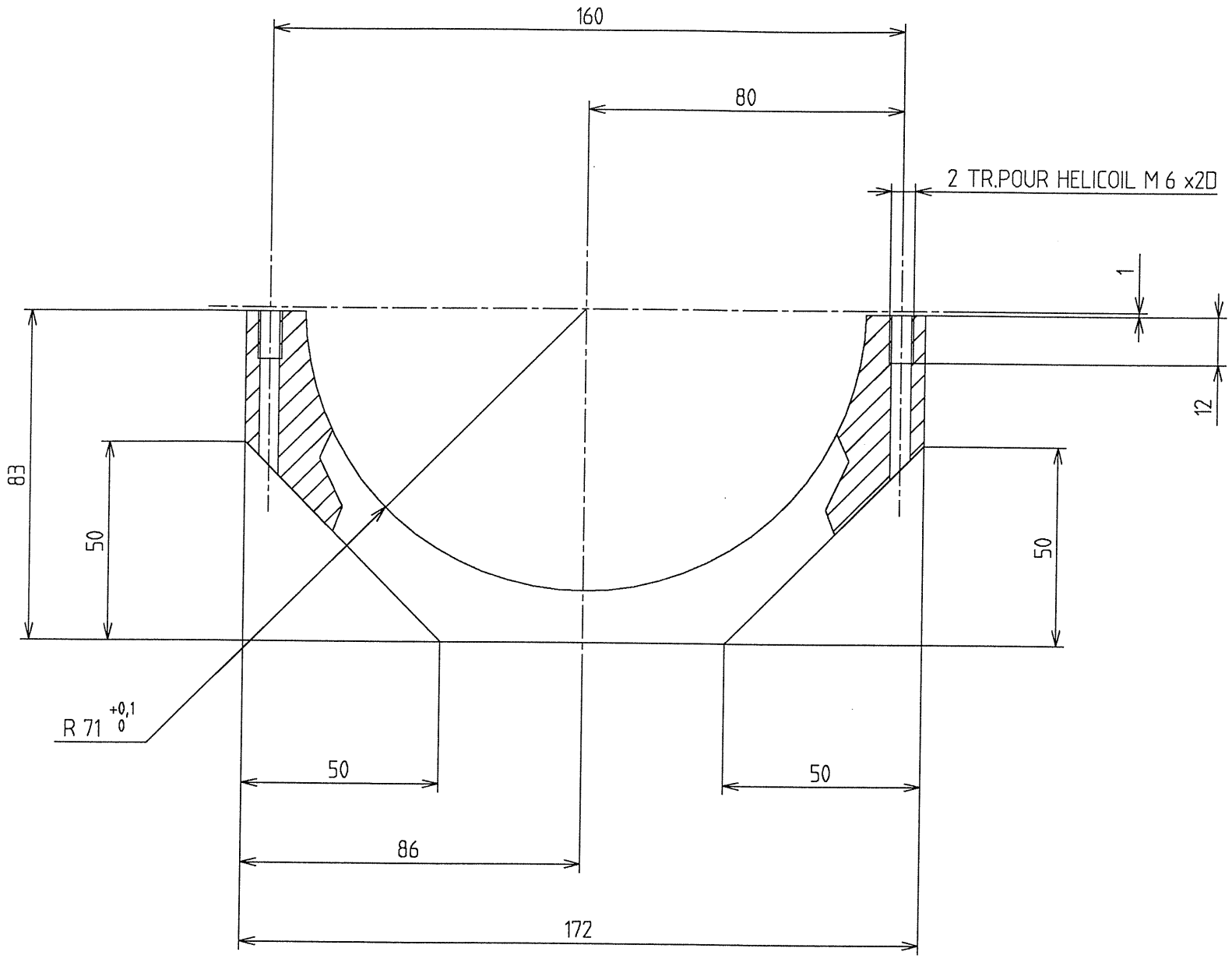


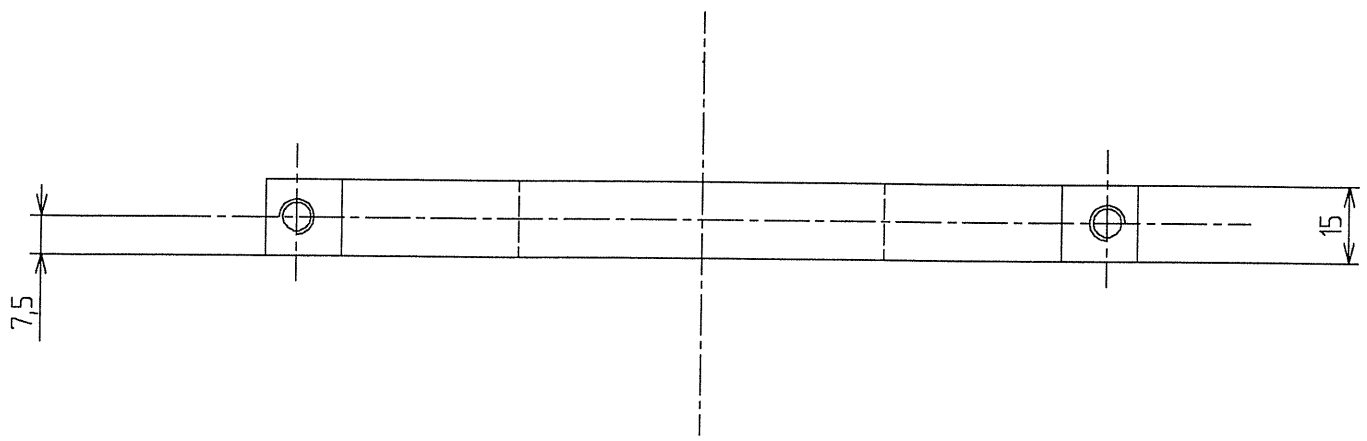


Pour REALISATION

Dess. : GIACO le 6-SEP-95 a 16:46

| Indice | Modifications | Date | Dessiné par | Vérifié par |
|---|---|---|---|---|
| A | Origine | 03/08/95 | SCATI | |

Spécifications particulières :

Plan dessiné avec le système de C.A.O. EUCLID
Ne peut être modifié que par le même moyen

| Tolérance générale | | | | |
|---|---|---|---|---|
| H 12 | Indice de rugosité général | 12,5 | | |
| h 12 | Tol. ang.: ± 15' | Rugotest | N° | 2 3 4 5 6 7 8 9 10 |
| Js 12 | Casser les angles vifs | L.C.A C.E.A | Ra | 0,05 0,1 0,2 0,4 0,8 1,6 3,2 6,3 12,5 |

Matière A U 4G

Traitement thermique

Protection PEINTURE NOIRE OPTIQUE

| Échelle | Poids | Qualité |
|---|---|---|
| 1/1 | | |

# CEBAF
# MESURE D'ENERGIE E-P
# SUPPORT P.M. CER
# DEMI-BAGUE INFERIEURE

Il n'est permis d'utiliser ce dessin qu'avec licence spéciale ou autorisation expresse ( loi du 11 mars 1957 )

Centre d' Études de SACLAY
DSM/DAPNIA/SGPI

Sous Traitant
SCATI

N°: 9B 6113 DM - 510304 - RA

CEBAFMES510SCAT

B.D. Projet :

PR510304-A

Ref. C.A.O. :

A2. 594 x 420

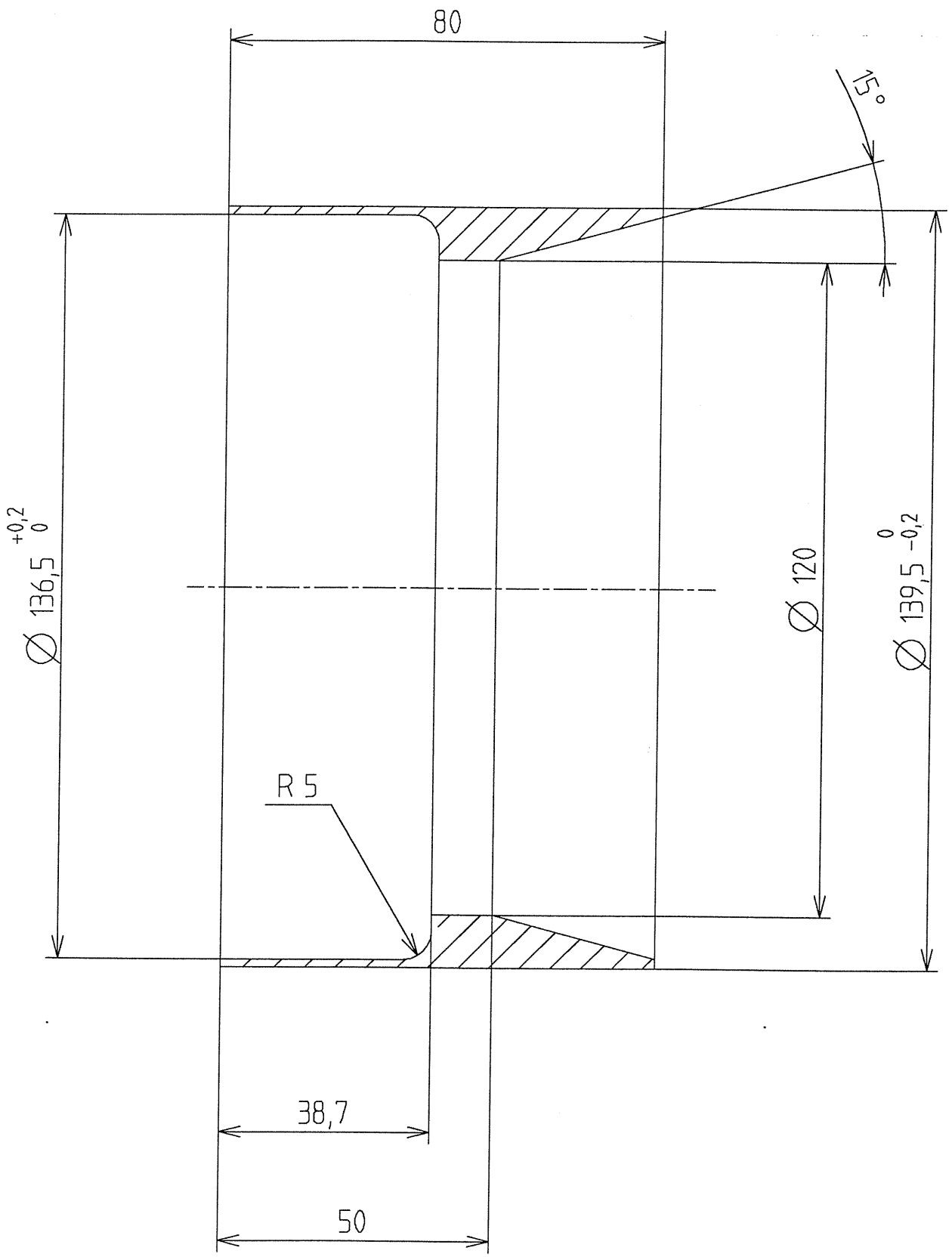


# Pour REALISATION

Dess. : GIACO le 6-SEP-95 a 16:46

| Indice | Modifications | Date | Dessiné par | Vérifié par |
|---|---|---|---|---|
| A | Origine | 13/07/95 | SCATI | |

Spécifications particulières :

Plan dessiné avec le système de C.A.O. EUCLID
Ne peut être modifié que par le même moyen

| Tolérance générale | | | | | | | | | | | | | |
|---|---|---|---|---|---|---|---|---|---|---|---|---|---|
| H 12 | Indice de rugosité général 6,3 | | | | | | | | | | | | |
| h 12 | Tol. ang.: ± 15' | Rugotest | N° | 2 | 3 | 4 | 5 | 6 | 7 | 8 | 9 | 10 | |
| Js 12 | Casser les angles vifs | L.C.A C.E.A | Ra | 0,05 | 0,1 | 0,2 | 0,4 | 0,8 | 1,6 | 3,2 | 6,3 | 12,5 | |

Matière A U 4G

Traitement thermique

Protection PEINTURE NOIRE OPTIQUE

| Echelle | Poids | Qualité |
|---|---|---|
| 1/1 | | |

# CEBAF
# MESURE D'ENERGIE E-P
# SUPPORT P.M. CER
# FOURREAU

Il n'est permis d'utiliser ce dessin qu'avec licence spéciale ou autorisation expresse ( loi du 11 mars 1957 )

Centre d' Études de SACLAY
DSM/DAPNIA/SGPI

Sous Traitant
SCATI

N°: 9B 6113 DM - 510305 - RA

CEBAFMES,510,SCAT

B.D. Projet : PR510305-A

ReF. C.A.O :

A3. 420 x 297

COUPE A-A

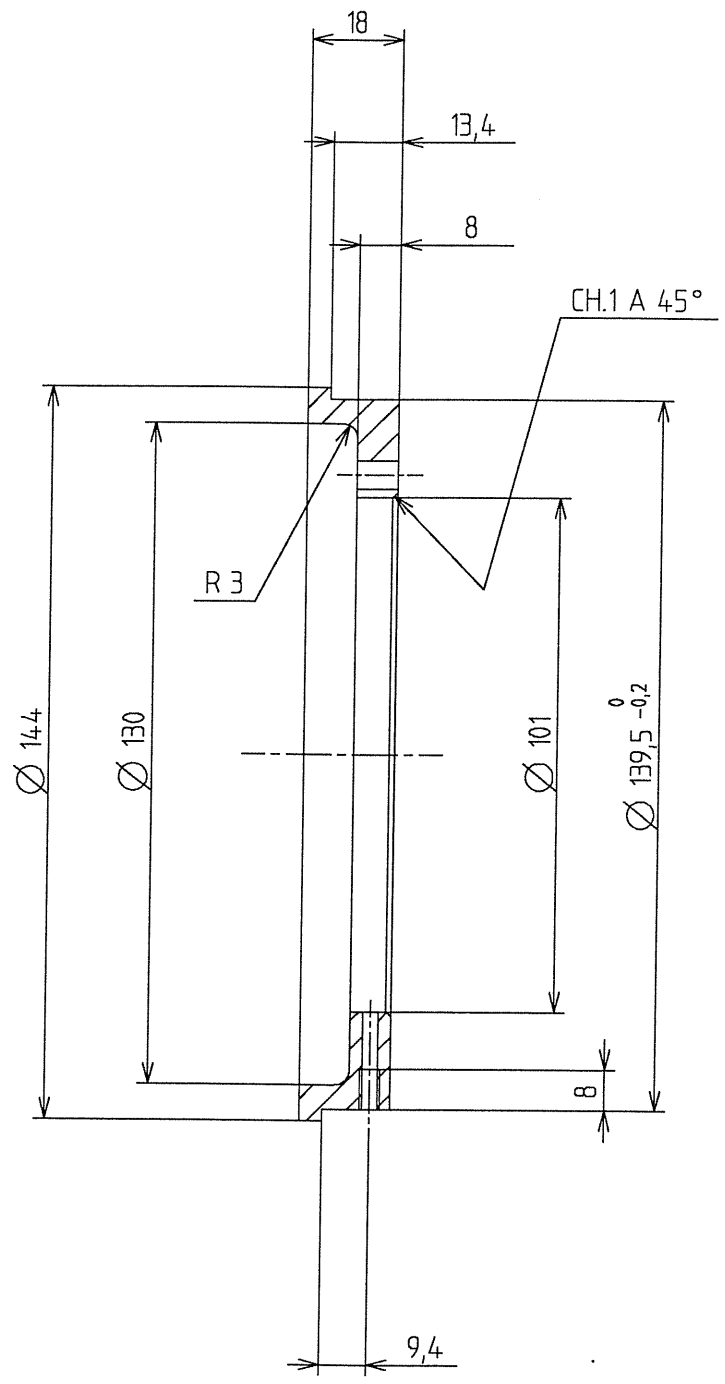


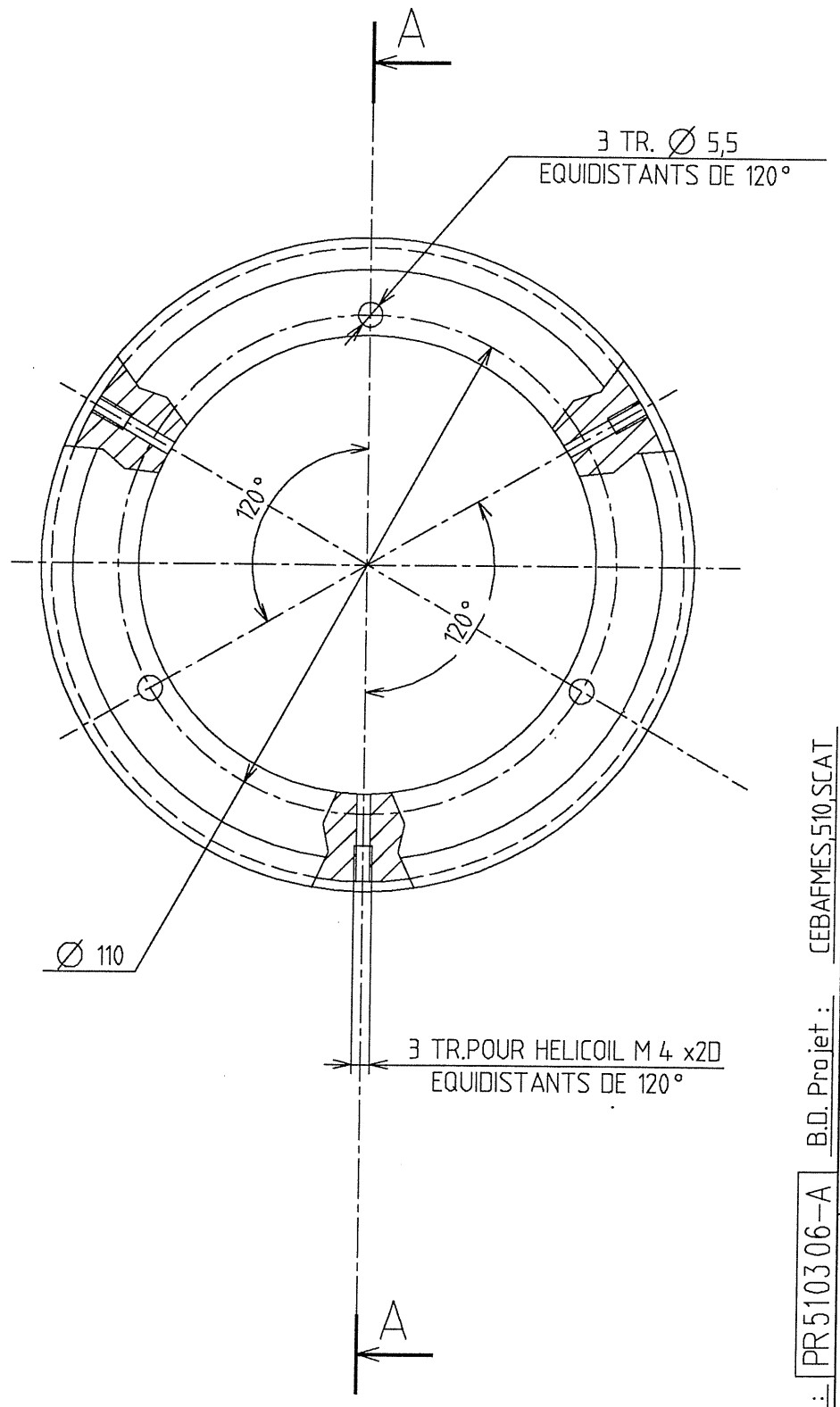


Pour REALISATION

Dess. : GIACO le 6-SEP-95 a 16:46

| Indice | Modifications | Date | Dessiné par | Vérifié par |
|---|---|---|---|---|
| A | Origine | 17/07/95 | SCATI | |

Spécifications particulières :

Plan dessiné avec le système de C.A.O. EUCLID
Ne peut être modifié que par le même moyen

| Tolérance générale | | | | |
|---|---|---|---|---|
| H 12 | Indice de rugosité général 6,3 | | | |
| h 12 | Tol. ang.: ± 15' | Rugotest | N° | 2 3 4 5 6 7 8 9 10 |
| Js 12 | Casser les angles vifs | L.C.A C.E.A | Ra | 0,05 0,1 0,2 0,4 0,8 1,6 3,2 6,3 12,5 |

Matière A U 4G

Traitement thermique

Protection PEINTURE NOIRE OPTIQUE

| Echelle | Poids | Qualité |
|---|---|---|
| 1/1 | | |

# CEBAF
# MESURE D'ENERGIE E-P
# SUPPORT P.M. CER
# BAGUE SUPPORT TUBE

Il n'est permis d'utiliser ce dessin qu'avec licence spéciale ou autorisation expresse ( loi du 11 mars 1957 )

Centre d' Études de SACLAY
DSM/DAPNIA/SGPI

Sous Traitant
SCATI

N°: 9B 6113 DM - 5103 06 - R A

CEBAFMES,510,SCAT

B.D. Projet :

PR5103 06-A

Ref. C.A.O. :

A2. 594 x 420

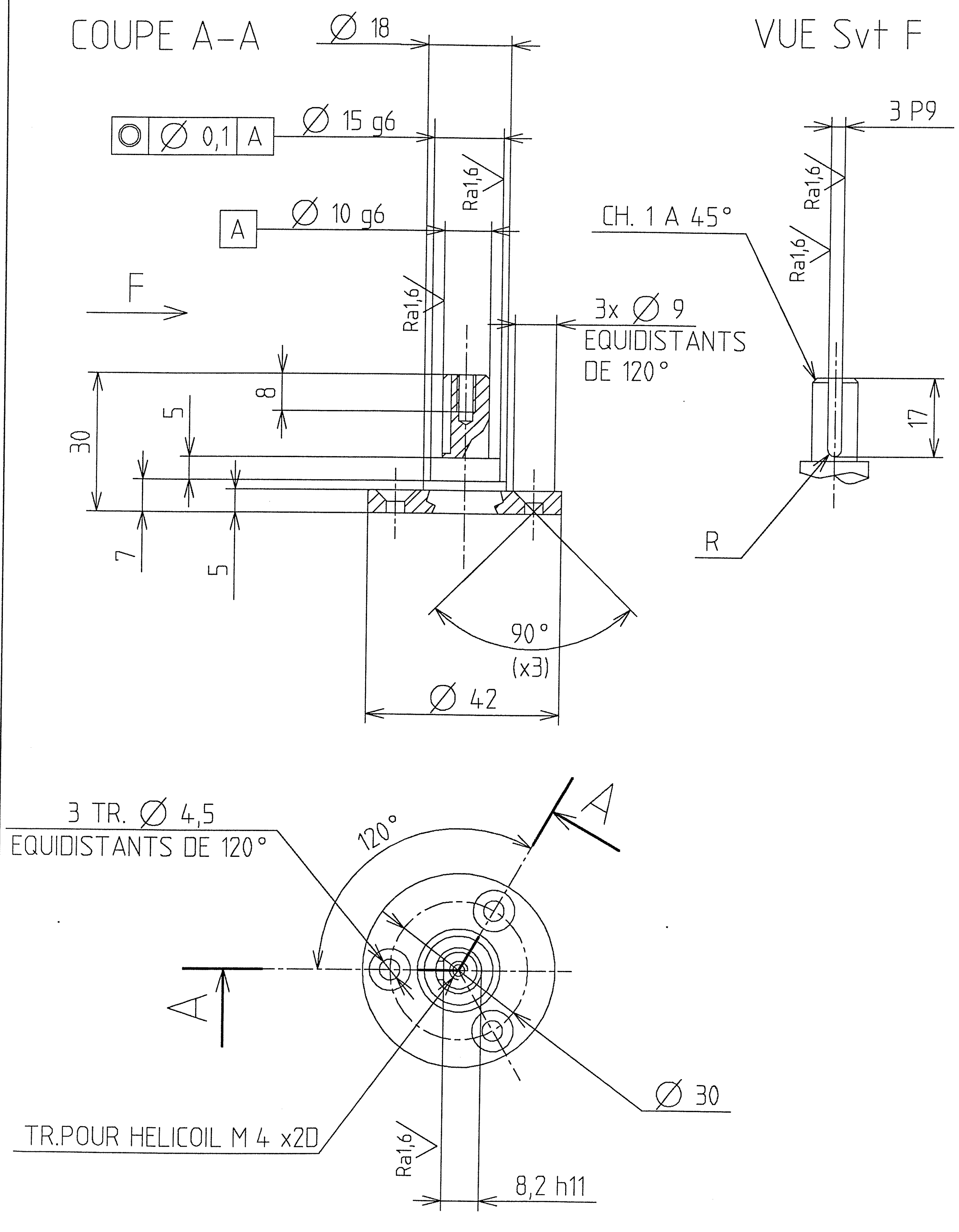


**Pour REALISATION**

Dess. : GIACO le 6-SEP-95 a 16:46

| Indice | Modifications | Date | Dessiné par | Vérifié par |
|---|---|---|---|---|
| A | Origine | 03/08/95 | SCATI | |

Spécifications particulières :

CEBAFMES,510,SCAT

B.D. Projet :

PR 5103 07-A

ReF. C.A.O. :

Plan dessiné avec le système de C.A.O. EUCLID
Ne peut être modifié que par le même moyen

| Tolérance générale | | Indice de rugosité général 6,3 | | | | | | | | | | | |
|---|---|---|---|---|---|---|---|---|---|---|---|---|---|
| H 12 | | Tol. ang.: ± 15' | Rugotest | N° | 2 | 3 | 4 | 5 | 6 | 7 | 8 | 9 | 10 |
| h 12 | | Casser les angles vifs | L.C.A C.E.A | Ra | 0,05 | 0,1 | 0,2 | 0,4 | 0,8 | 1,6 | 3,2 | 6,3 | 12,5 |
| Js 12 | | | | | | | | | | | | | |

Matière Z 15 CN 18-02

Protection

Traitement thermique

| Echelle | Poids | Qualité |
|---|---|---|
| 1/1 | | |

# CEBAF
# MESURE D'ENERGIE E-P
# SUPPORT P.M. CER
# ARBRE

Il n'est permis d'utiliser ce dessin qu'avec licence spéciale ou autorisation expresse ( loi du 11 mars 1957 )

Centre d' Études de SACLAY
DSM/DAPNIA/SGPI

Sous Traitant
SCATI

N°: 9B 6113 DM - 5103 07 - R A

A3. 420 x 297

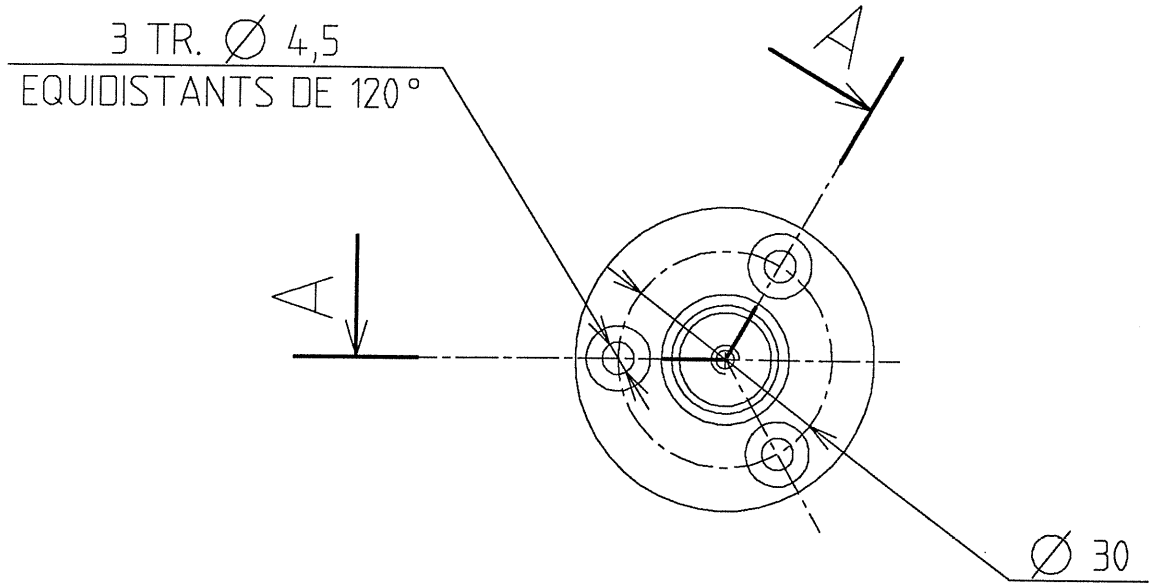


COUPE A-A

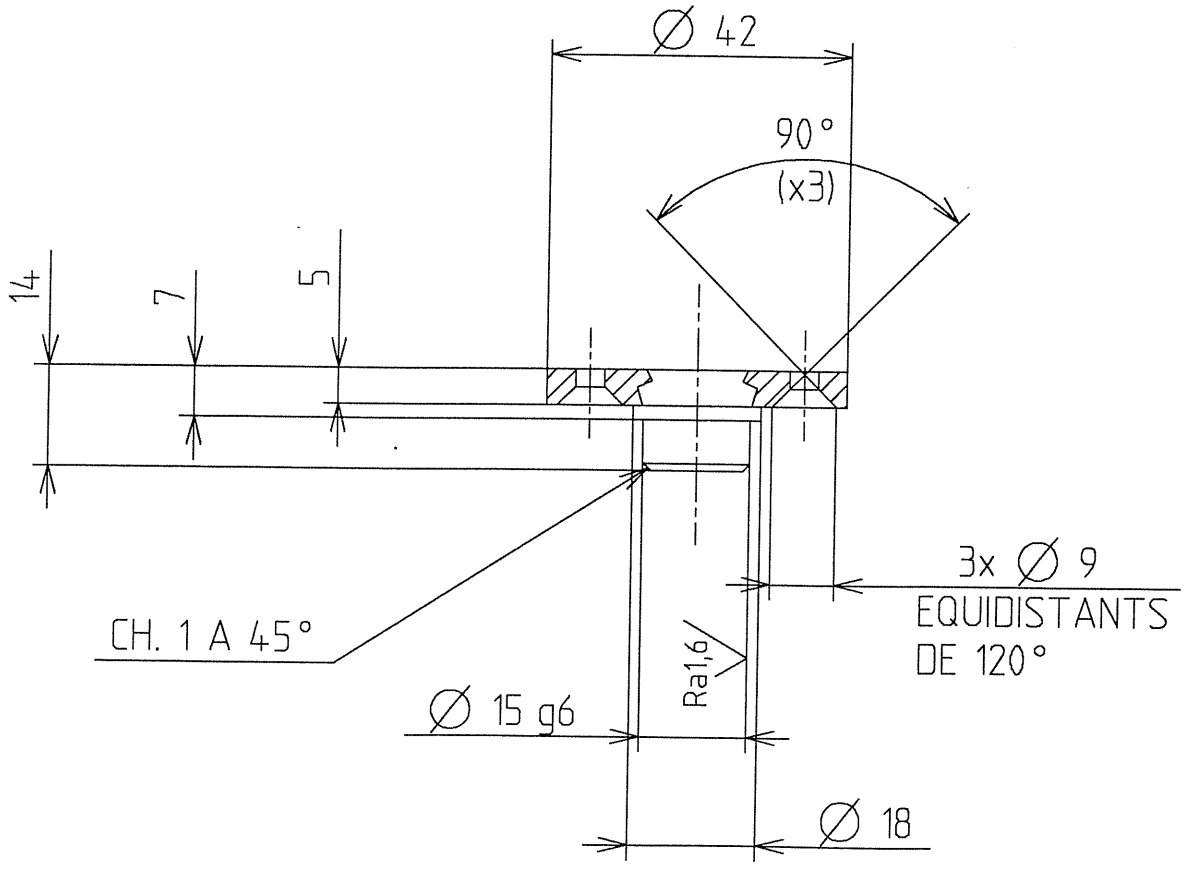


**Pour REALISATION**

Dess. : GIACO le 6-SEP-95 a 16:46

| Indice | Modifications | Date | Dessiné par | Vérifié par |
|---|---|---|---|---|
| A | Origine | 17/07/95 | SCATI | |

Spécifications particulières :

Plan dessiné avec le système de C.A.O. EUCLID
Ne peut être modifié que par le même moyen

| Tolérance générale | | | | | | | | | | | | | |
|---|---|---|---|---|---|---|---|---|---|---|---|---|---|
| H 12 | Indice de rugosité général 6,3 | | | | | | | | | | | | |
| h 12 | Tol. ang.: ± 15' | Rugotest | N° | 2 | 3 | 4 | 5 | 6 | 7 | 8 | 9 | 10 | |
| Js 12 | Casser les angles vifs | L.C.A C.E.A | Ra | 0,05 | 0,1 | 0,2 | 0,4 | 0,8 | 1,6 | 3,2 | 6,3 | 12,5 | |

Matière Z 15 CN 18-02

Traitement thermique

Protection

| Echelle | Poids | Qualité |
|---|---|---|
| 1/1 | | |

# CEBAF
# MESURE D'ENERGIE E-P
# SUPPORT P.M. CER
# ARBRE

Il n'est permis d'utiliser ce dessin qu'avec licence spéciale ou autorisation expresse ( loi du 11 mars 1957 )

Centre d' Études de SACLAY
DSM/DAPNIA/SGPI

Sous Traitant
SCATI

N°: 9B 6113 DM - 5103 08 - R A

CEBAFMES,510,SCAT

B.D. Projet : PR510308-A

Ref. C.A.O :

A3. 420 x 297

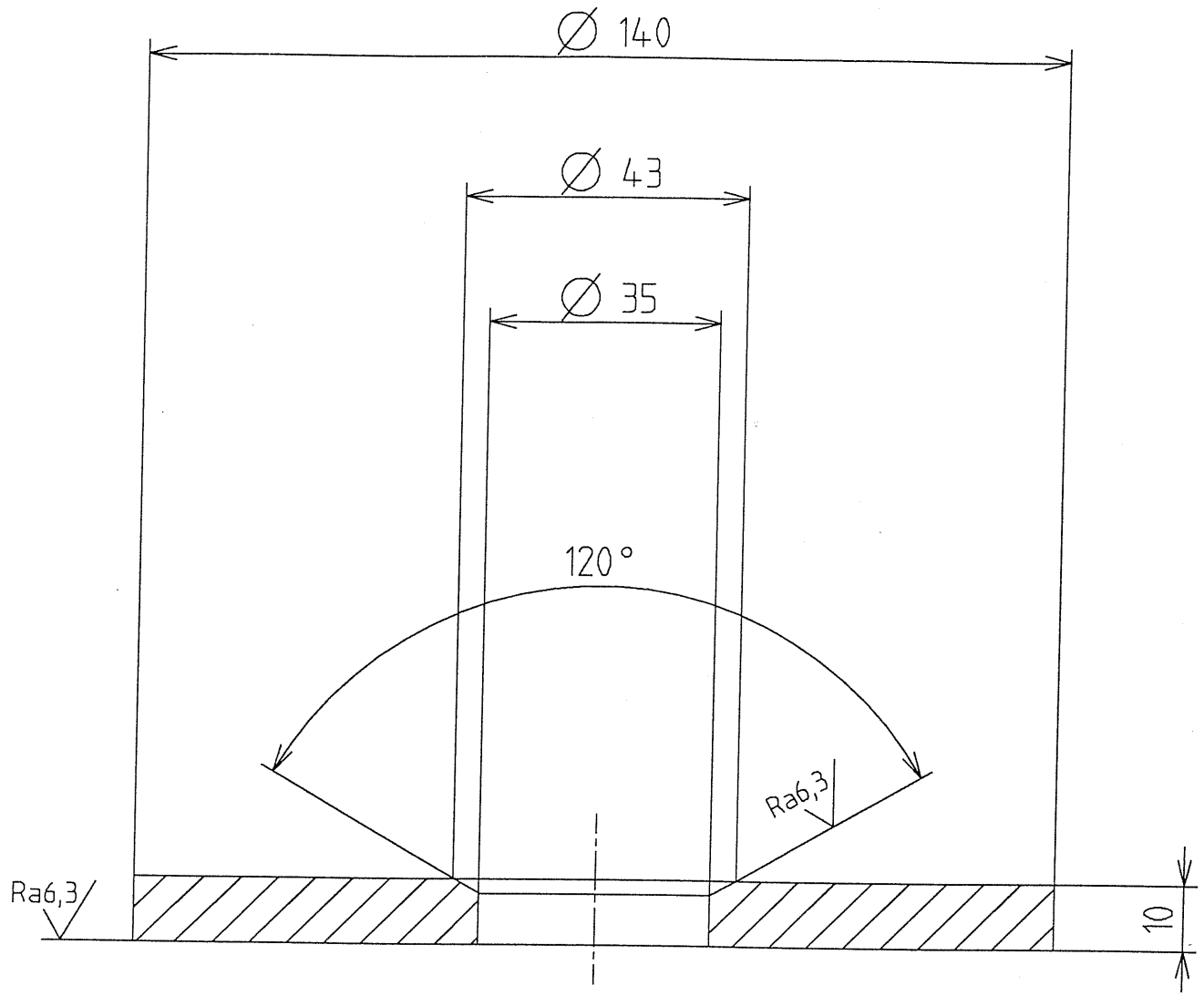


# Pour REALISATION

Dess. : GIACO le 6-SEP-95 a 16:02

| Indice | Modifications | Date | Dessiné par | Vérifié par |
|---|---|---|---|---|
| A | Origine | 11/08/95 | SCATI | |

Spécifications particulières :

Plan dessiné avec le système de C.A.O. EUCLID
Ne peut être modifié que par le même moyen

| Tolérance générale | | | | | | | | | | | | | | |
|---|---|---|---|---|---|---|---|---|---|---|---|---|---|---|
| H 12 | Indice de rugosité général 6,3 | | | | | | | | | | | | | |
| h 12 | Tol. ang.: ± 15' | Rugotest | N° | 2 | 3 | 4 | 5 | 6 | 7 | 8 | 9 | 10 | | |
| Js 12 | Casser les angles vifs | L.C.A C.E.A | Ra | 0,05 | 0,1 | 0,2 | 0,4 | 0,8 | 1,6 | 3,2 | 6,3 | 12,5 | | |

Matière XC 38

Traitement thermique

Protection BRUNISSAGE

Echelle 1/1 | Poids | Qualité

# CEBAF
# MESURE D'ENERGIE E-P

# RONDELLE CONCAVE

Il n'est permis d'utiliser ce dessin qu'avec licence spéciale ou autorisation expresse ( loi du 11 mars 1957 )

Centre d' Études de SACLAY
DSM/DAPNIA/SGPI

Sous Traitant
SCATI

N°: 9B 6113 DM - 5100 09 - RA

CEBAFMES,510,SCAT

B.D. Projet :

Ref. C.A.O. : PR5100.09-A

A3. 420 x 297

12

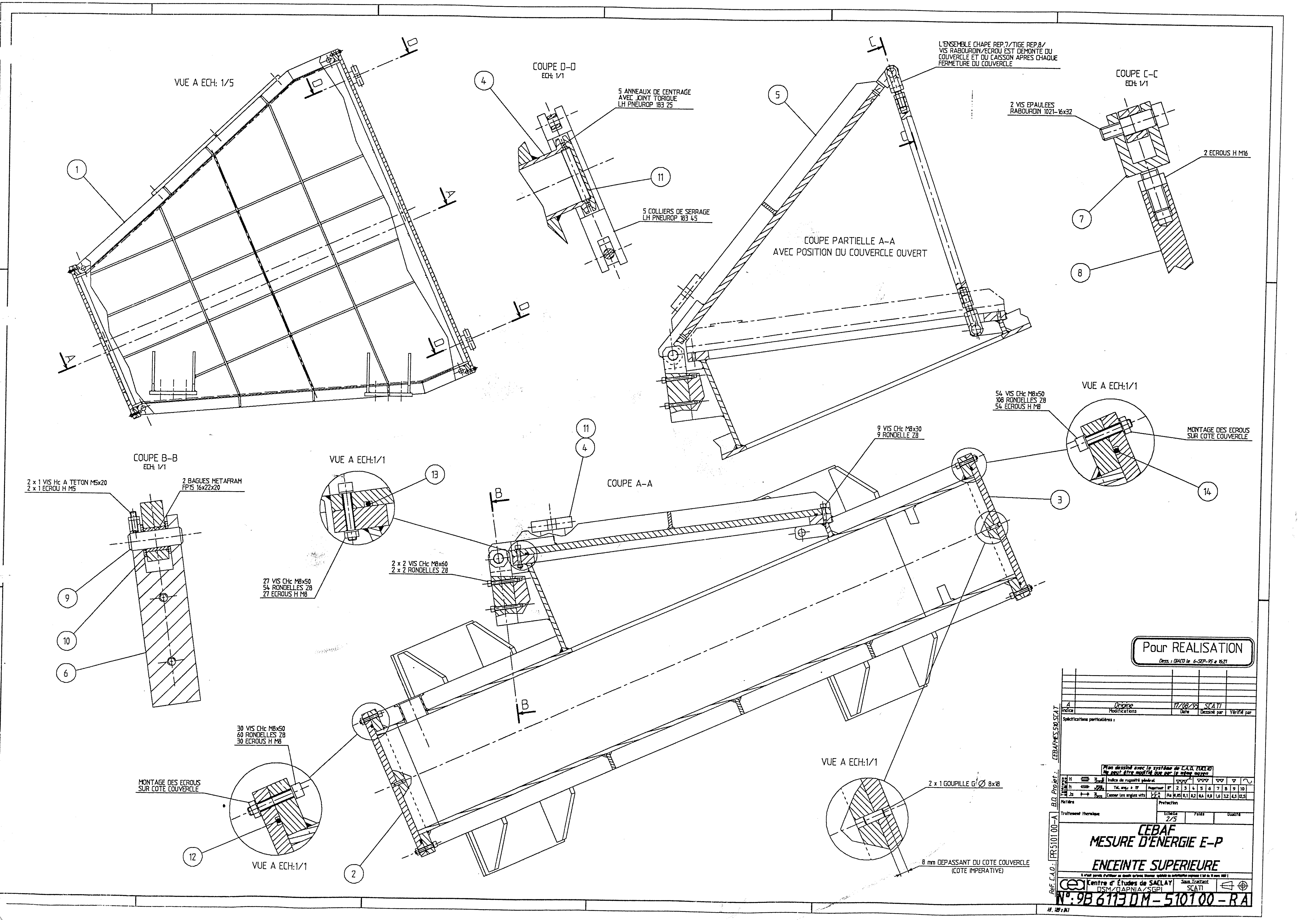
VUE A ECH: 1/5
COUPE D–D
ECH: 1/1
5 ANNEAUX DE CENTRAGE AVEC JOINT TORIQUE LH PNEUROP 183 25
5 COLLIERS DE SERRAGE LH PNEUROP 183 45
L'ENSEMBLE CHAPE REP.7/TIGE REP.8/ VIS RABOURDIN/ECROU EST DEMONTE DU COUVERCLE ET DU CAISSON APRES CHAQUE FERMETURE DU COUVERCLE
COUPE PARTIELLE A–A AVEC POSITION DU COUVERCLE OUVERT
COUPE C–C
ECH: 1/1
2 VIS EPAULEES RABOURDIN 1021–16x32
2 ECROUS H M16
VUE A ECH:1/1
54 VIS CHc M8x50
108 RONDELLES Z8
54 ECROUS H M8
MONTAGE DES ECROUS SUR COTE COUVERCLE
9 VIS CHc M8x30
9 RONDELLE Z8
COUPE B–B
ECH: 1/1
2 x 1 VIS Hc A TETON M5x20
2 x 1 ECROU H M5
2 BAGUES METAFRAM FP15 16x22x20
VUE A ECH:1/1
27 VIS CHc M8x50
54 RONDELLES Z8
27 ECROUS H M8
2 x 2 VIS CHc M8x60
2 x 2 RONDELLES Z8
COUPE A–A
30 VIS CHc M8x50
60 RONDELLES Z8
30 ECROUS H M8
MONTAGE DES ECROUS SUR COTE COUVERCLE
VUE A ECH:1/1
VUE A ECH:1/1
2 x 1 GOUPILLE G Ø 8x18
8 mm DEPASSANT DU COTE COUVERCLE
(COTE IMPERATIVE)
Pour REALISATION
A Origine 17/08/95 SCATI
Indice Modifications Date Dessiné par Vérifié par
Spécifications particulières :
Echelle 2/5
CEBAF
MESURE D'ENERGIE E–P
ENCEINTE SUPERIEURE
Centre d'Etudes de SACLAY DSM/DAPNIA/SGPI
Sous Traitant SCATI
N°: 9B 6113 DM – 510100 – RA
Réf. C.A.O. : PR510100–A
B.D. Projet : CEBAFMES.510.SCAT

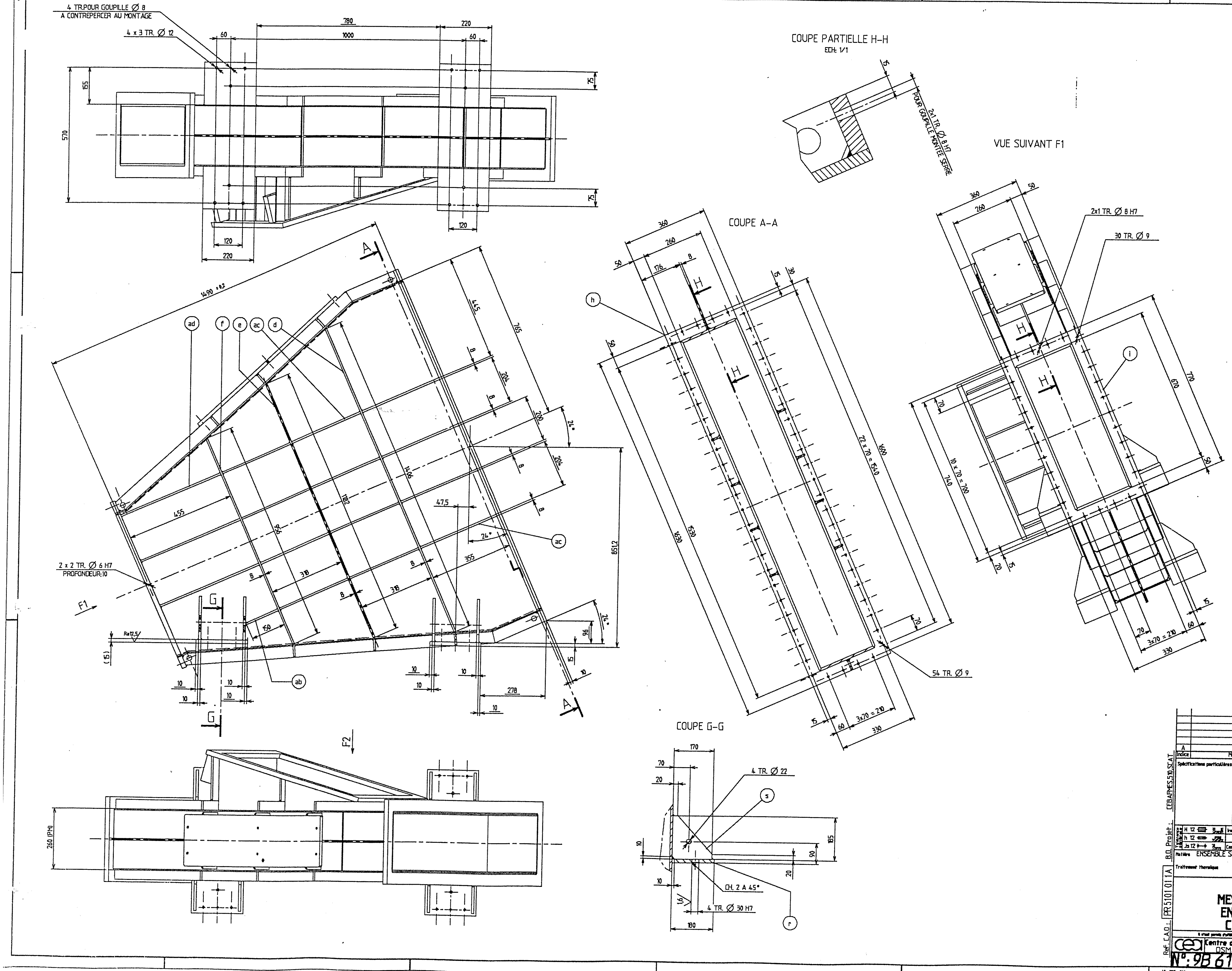


| REP | Qt | MATIERE | DEBIT FINI |
|---|---|---|---|
| a | 2 | 5754X | PLAT 10x1510x1520 |
| b | 2 | | PLAT 10x51x250 |
| c | 2 | | PLAT 10x1304x250 |
| d | 2 | | PLAT 8x40x1406 |
| e | 1 | | PLAT 8x40x1182 |
| f | 1 | | PLAT 8x40x956 |
| g | 1 | | PLAT 10x230x250 |
| h | 1 | | PLAT 20x360x1630 |
| i | 1 | | PLAT 20x360x770 |
| j | 1 | | PLAT 10x33x660 |
| k | 2 | | PLAT 10x220x660 |
| l | 1 | | PLAT 10x220x660 |
| m | 1 | | PLAT 20x720x745 |
| n | 2 | | PLAT 45x74x115 |
| o | 4 | | PLAT 25x42x100 |
| p | 4 | | PLAT 25x42x100 |
| q | 1 | | VOIR PLAN 5101041A |
| r | 4 | | PLAT 15x180x220 |
| s | 8 | | PLAT 10x170x185 |
| t | 1 | | PLAT 15x220x800 |
| u | 6 | | PLAT 8x50x240 |
| v | 1 | | PLAT 8x50x473 |
| w | 1 | | PLAT 8x50x260 |
| x | 3 | | PLAT 8x50x338 |
| y | 2 | | PLAT 8x50x164 |
| z | 1 | | PLAT 8x50x220 |
| aa | 8 | | PLAT 8x40x318 |
| ab | 1 | | PLAT 8x40x150 |
| ac | 8 | | PLAT 8x40x335 |
| ad | 6 | | PLAT 8x40x455 |
| ae | 2 | | PLAT 8x33x373 |
| af | 2 | | PLAT 8x40x261 |
| ag | 2 | | PLAT 8x40x148 |
| ah | 1 | | PLAT 8x40x155 |
| ai | 1 | | PLAT 8x50x549 |
| aj | 6 | | PLAT 8x40x193 |
| ak | 2 | | PLAT 8x40x90 |
| al | 1 | 5754X | PLAT 20x30x75 |

NOTA:
SOUDURE ETANCHE
TOLERANCES DE SOUDAGE: ± 1
COTES SOULIGNEES: POSITION DE SOUDURE
COTES ENCADREES: DEPART D'USINAGE

**Pour REALISATION**
Dess.: GIACO le 6-SEP-95 a 16:21

| Indice | Modifications | Date | Dessiné par | Vérifié par |
|---|---|---|---|---|
| A | Origine | 24/07/95 | SCATI | |

Spécifications particulières :

Plan dessiné avec le système de C.A.O. EUCLID
Ne peut être modifié que par le même moyen

Matière: ENSEMBLE SOUDE
Protection: PEINTURE NOIRE OPTIQUE INTERIEURE ENCEINTE
Traitement thermique
Echelle: 1/5

**CEBAF**
**MESURE D'ENERGIE E-P**
**ENCEINTE SUPERIEURE**
**CAISSON SUPERIEUR**

Centre d'Études de SACLAY DSM/DAPNIA/SGPI — Sous Traitant: SCATI

B.O. Projet : CEBAF-ES.510.SCAT
Ref. C.A.O. : FR5101011A

N°: 9B 6113 DM - 5101011 R A

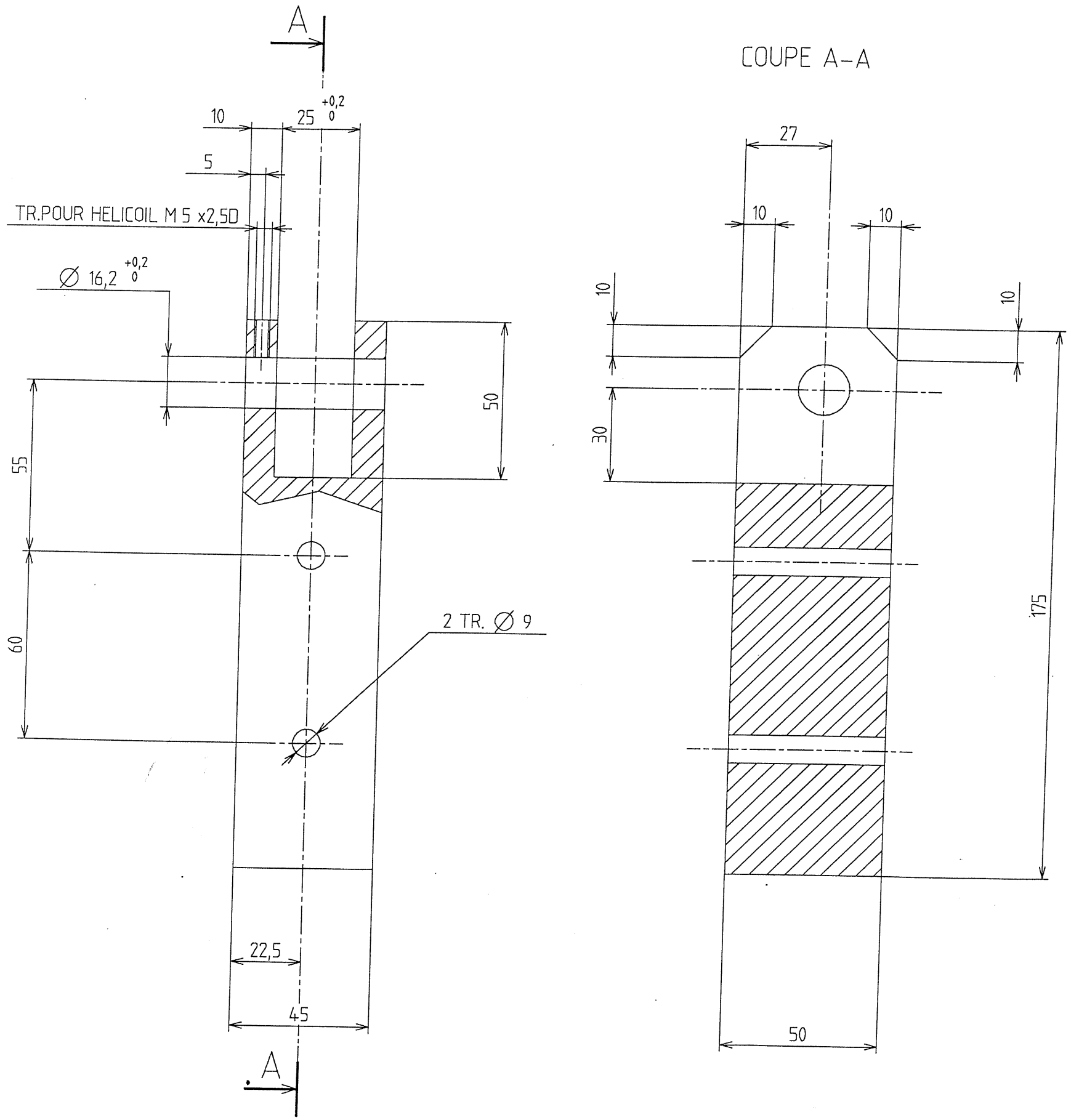


Pour REALISATION

Dess. : GIACO le 6-SEP-95 a 16:21

| Indice | Modifications | Date | Dessiné par | Vérifié par |
|---|---|---|---|---|
| A | Origine | 02/08/95 | SCATI | |

Spécifications particulières :

Plan dessiné avec le système de C.A.O. EUCLID
Ne peut être modifié que par le même moyen

| Tolérance générale | | | | | |
|---|---|---|---|---|---|
| H 12 | Indice de rugosité général 6,3 | | | | |
| h 12 | Tol. ang.: ± 15' | Rugotest | N° | 2 | 3 | 4 | 5 | 6 | 7 | 8 | 9 | 10 |
| Js 12 | Casser les angles vifs | L.C.A C.E.A | Ra | 0,05 | 0,1 | 0,2 | 0,4 | 0,8 | 1,6 | 3,2 | 6,3 | 12,5 |

Matière A U 4G

Traitement thermique

Protection

| Échelle | Poids | Qualité |
|---|---|---|
| 1/1 | | |

# CEBAF
# MESURE D'ENERGIE E-P
# ENCEINTE SUPERIEURE
# CHARNIERE

Il n'est permis d'utiliser ce dessin qu'avec licence spéciale ou autorisation expresse ( loi du 11 mars 1957 )

Centre d' Études de SACLAY
DSM/DAPNIA/SGPI

Sous Traitant SCATI

N°: 9B 6113 DM - 510106 - RA

B.D. Projet : CEBAFMES.510.SCAT

Ref. C.A.O. : PR510106-A

A2. 594 x 420

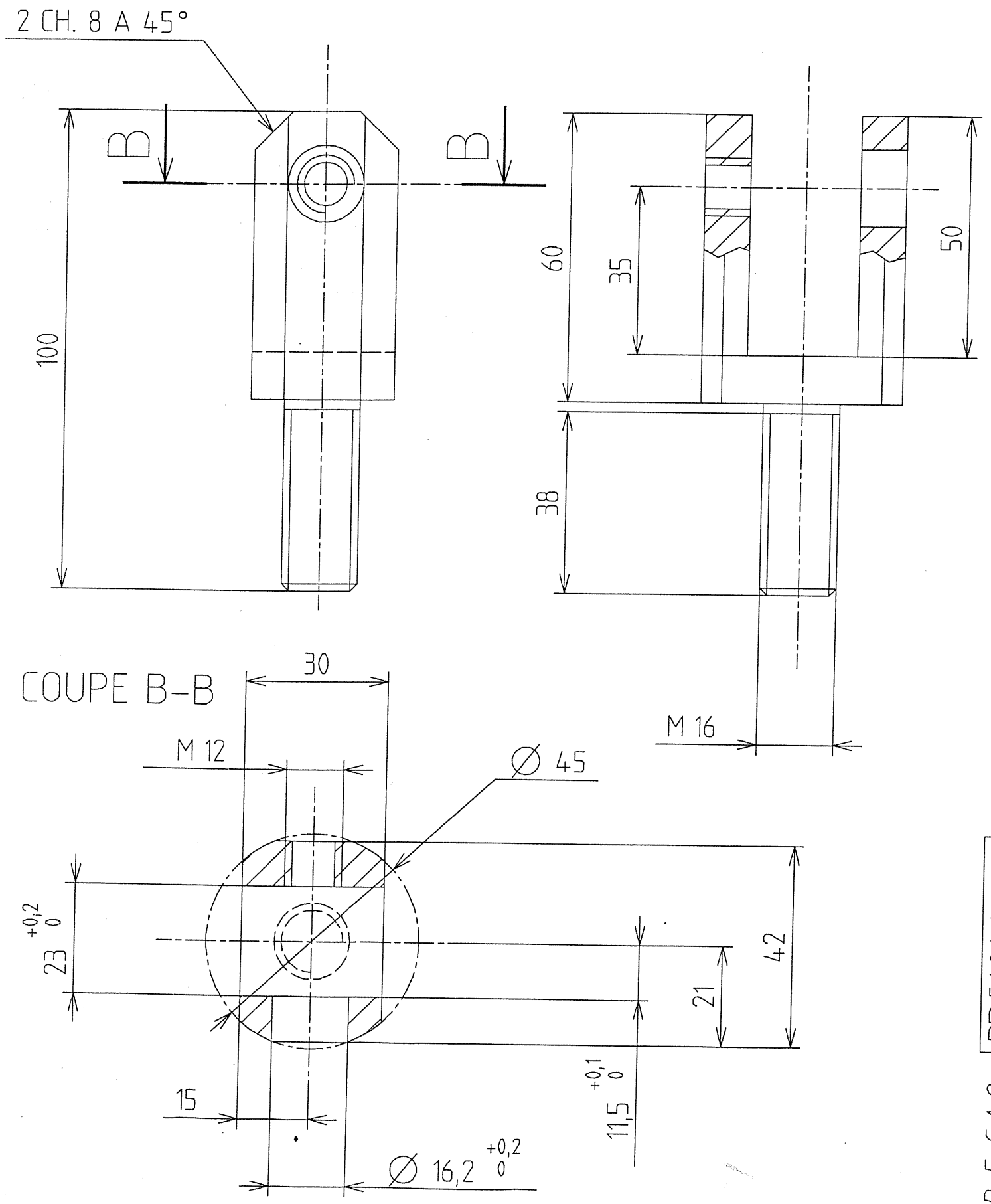


# Pour REALISATION

Dess. : GIACO le 6-SEP-95 a 16:21

| Indice | Modifications | Date | Dessiné par | Vérifié par |
|---|---|---|---|---|
| A | Origine | 02/08/95 | SCATI | |

Spécifications particulières :

Plan dessiné avec le système de C.A.O. EUCLID
Ne peut être modifié que par le même moyen

| Tolérance générale | | | | | | | | | | | | | | |
|---|---|---|---|---|---|---|---|---|---|---|---|---|---|---|
| H 12 | Indice de rugosité général 6,3 | | | | | | | | | | | | | |
| h 12 | Tol. ang.: ± 15' | Rugotest | N° | 2 | 3 | 4 | 5 | 6 | 7 | 8 | 9 | 10 | | |
| Js 12 | Casser les angles vifs | L.C.A C.E.A | Ra | 0,05 | 0,1 | 0,2 | 0,4 | 0,8 | 1,6 | 3,2 | 6,3 | 12,5 | | |

Matière Z 15 CN 18-02

Traitement thermique

Protection

| Echelle | Poids | Qualité |
|---|---|---|
| 1/1 | | |

# CEBAF
# MESURE D'ENERGIE E-P
# ENCEINTE SUPERIEURE
# CHAPE

Il n'est permis d'utiliser ce dessin qu'avec licence spéciale ou autorisation expresse ( loi du 11 mars 1957 )

Centre d' Études de SACLAY
DSM/DAPNIA/SGPI

Sous Traitant
SCATI

N°: 9B 6113 DM - 510107 - RA

CEBAFMES,510,SCAT

B.D. Projet :

PR510107-A

Ref. C.A.O. :

A3. 420 x 297

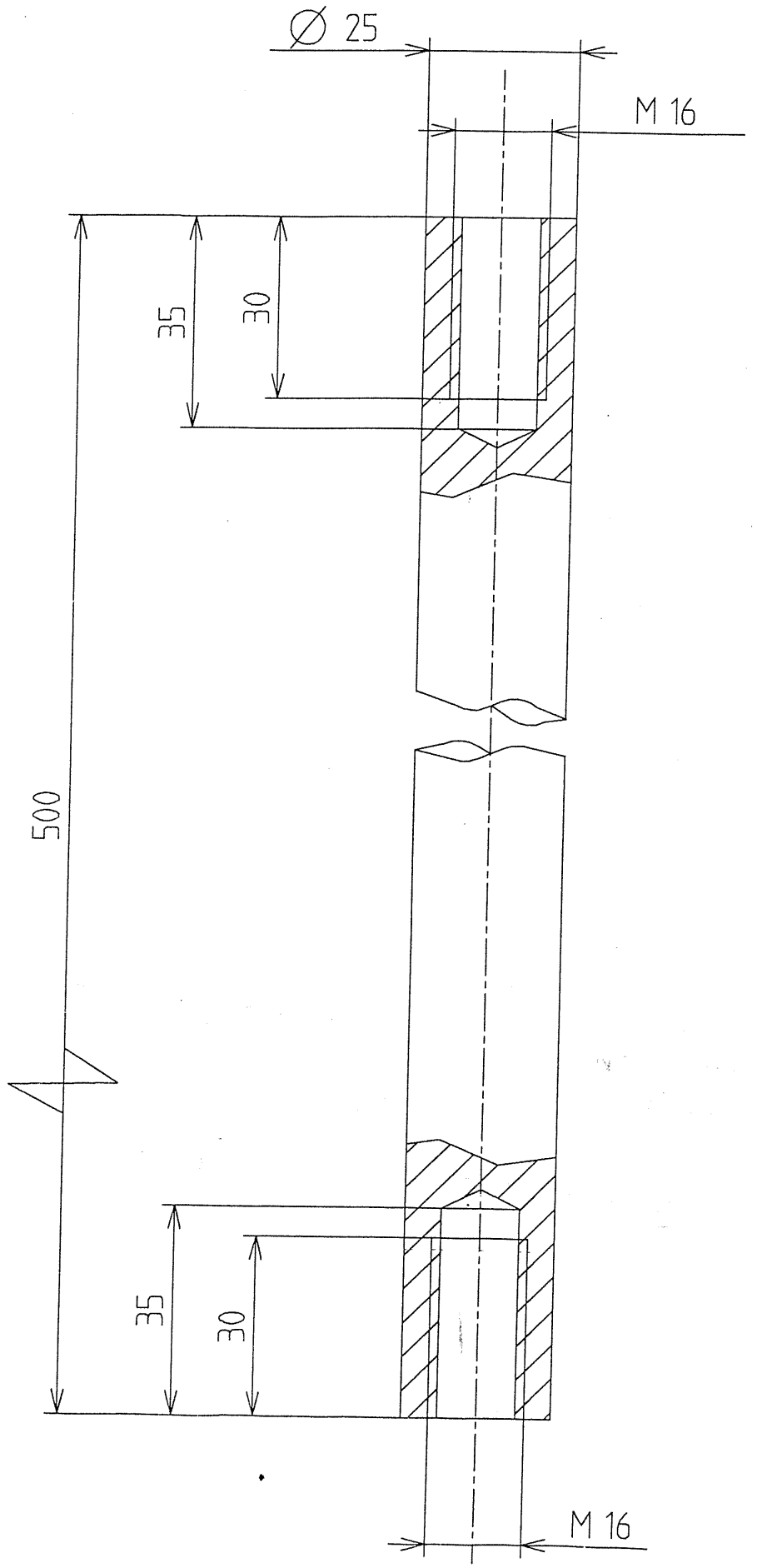


# Pour REALISATION

Dess. : GIACO le 6-SEP-95 a 16:21

| Indice | Modifications | Date | Dessiné par | Vérifié par |
|---|---|---|---|---|
| A | Origine | 02/08/95 | SCATI | |

Spécifications particulières :

Plan dessiné avec le système de C.A.O. EUCLID
Ne peut être modifié que par le même moyen

| Tolérance générale | | | | | | | | | | | | | | |
|---|---|---|---|---|---|---|---|---|---|---|---|---|---|---|
| H 12 | Indice de rugosité général 6,3 | | | | | | | | | | | | | |
| h 12 | Tol. ang.: ± 15' | Rugotest | N° | 2 | 3 | 4 | 5 | 6 | 7 | 8 | 9 | 10 | | |
| Js 12 | Casser les angles vifs | L.C.A C.E.A | Ra | 0,05 | 0,1 | 0,2 | 0,4 | 0,8 | 1,6 | 3,2 | 6,3 | 12,5 | | |

Matière Z 15 CN 18-02

Traitement thermique

Protection

| Echelle | Poids | Qualité |
|---|---|---|
| 1/1 | | |

# CEBAF
# MESURE D'ENERGIE E-P
# ENCEINTE SUPERIEURE
# TIGE

Il n'est permis d'utiliser ce dessin qu'avec licence spéciale ou autorisation expresse ( loi du 11 mars 1957 )

Centre d' Études de SACLAY
DSM/DAPNIA/SGPI

Sous Traitant
SCATI

N°: 9B 6113 DM - 510108 - RA

CEBAFMES,510,SCAT

B.D. Projet : PR510108-A

Ref. C.A.O :

A3. 420 x 297

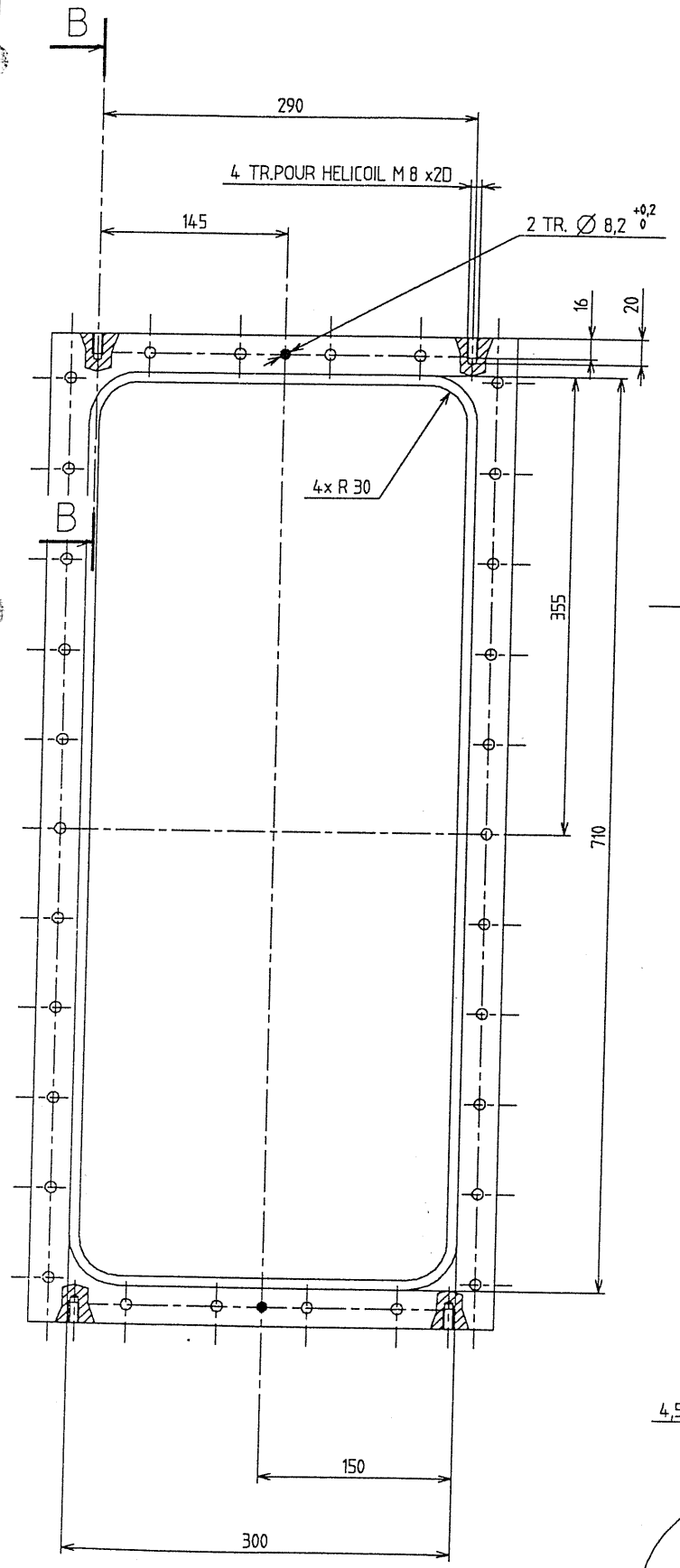


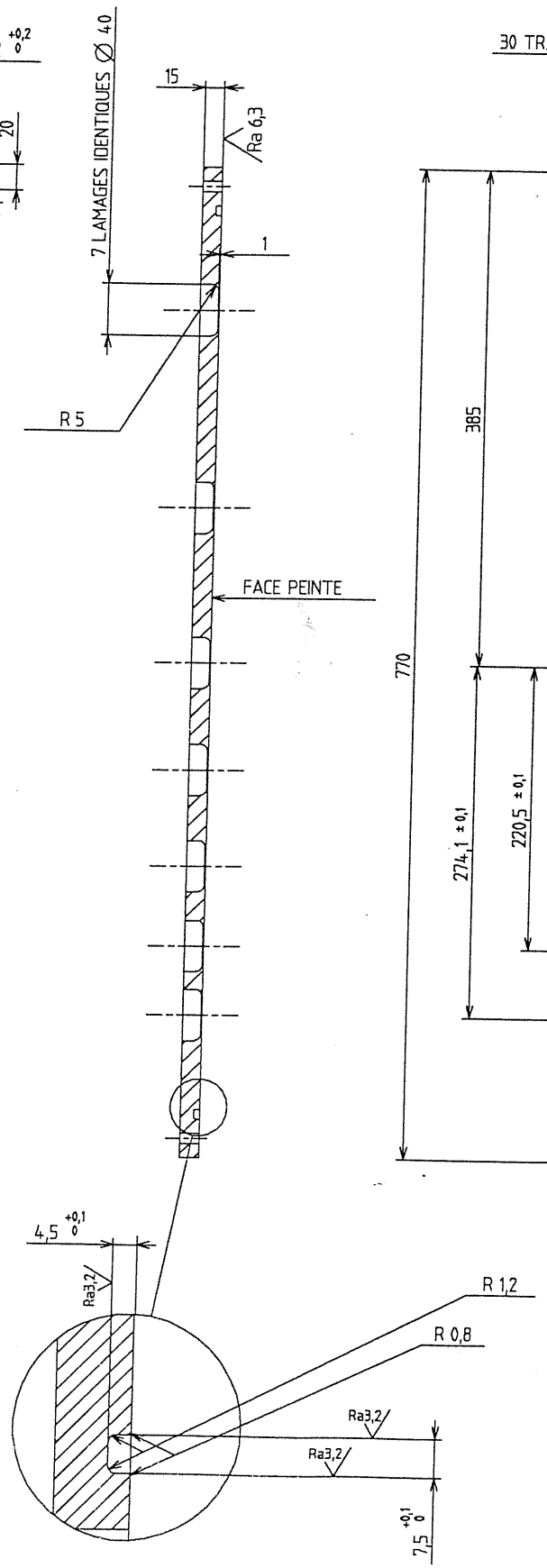


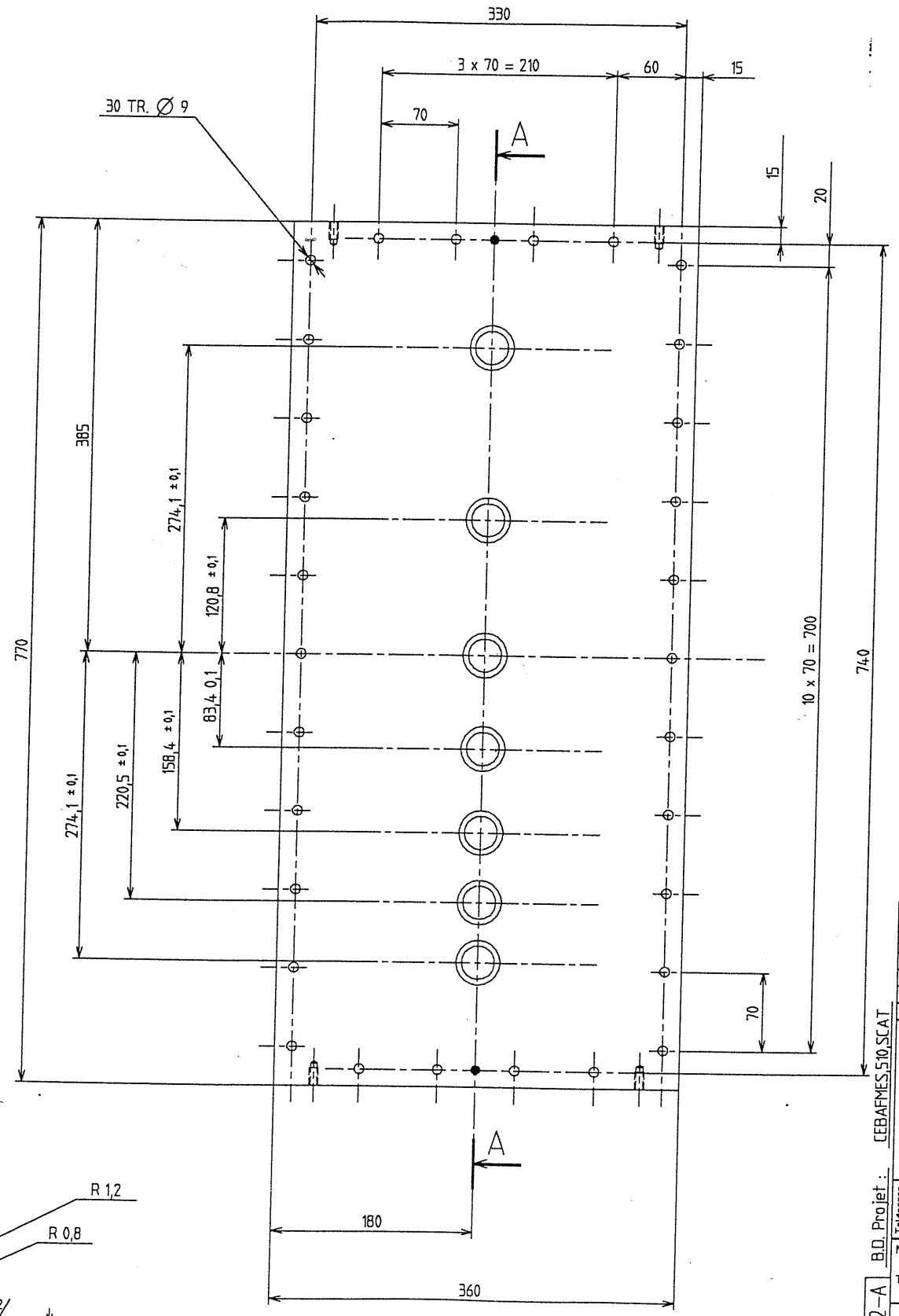


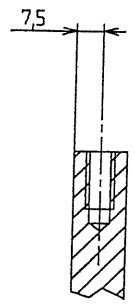


Pour REALISATION

Dess. : GIACO le 6-SEP-95 a 16:21

| Indice | Modifications | Date | Dessiné par | Vérifié par |
|---|---|---|---|---|
| A | Origine | 03/08/95 | SCATI | |

Spécifications particulières :

Plan dessiné avec le système de C.A.O. EUCLID
Ne peut être modifié que par le même moyen

Tolérances générales: H 12, h 12, Js 12

Indice de rugosité général 6,3

Tol. ang.: ± 15'

Casser les angles vifs

| Rugotest N° | 2 | 3 | 4 | 5 | 6 | 7 | 8 | 9 | 10 |
|---|---|---|---|---|---|---|---|---|---|
| Ra | 0,05 | 0,1 | 0,2 | 0,4 | 0,8 | 1,6 | 3,2 | 6,3 | 12,5 |

Matière 5754X

Traitement thermique

Protection PEINTURE NOIRE OPTIQUE SUR FACE INDIQUEE

Echelle 2/5 | Poids | Qualité

# CEBAF
# MESURE D'ENERGIE E-P
# ENCEINTE SUPERIEURE
# COUVERCLE D'ENTREE

Il n'est permis d'utiliser ce dessin qu'avec licence spéciale ou autorisation expresse (loi du 11 mars 1957)

Centre d'Études de SACLAY
DSM/DAPNIA/SGPI

Sous Traitant SCATI

N°: 9B 6113 DM - 510102 - RA

B.D. Projet : CEBAFMES.510.SCAT

Ref. C.A.O. : PR510102-A

A1 841 x 594