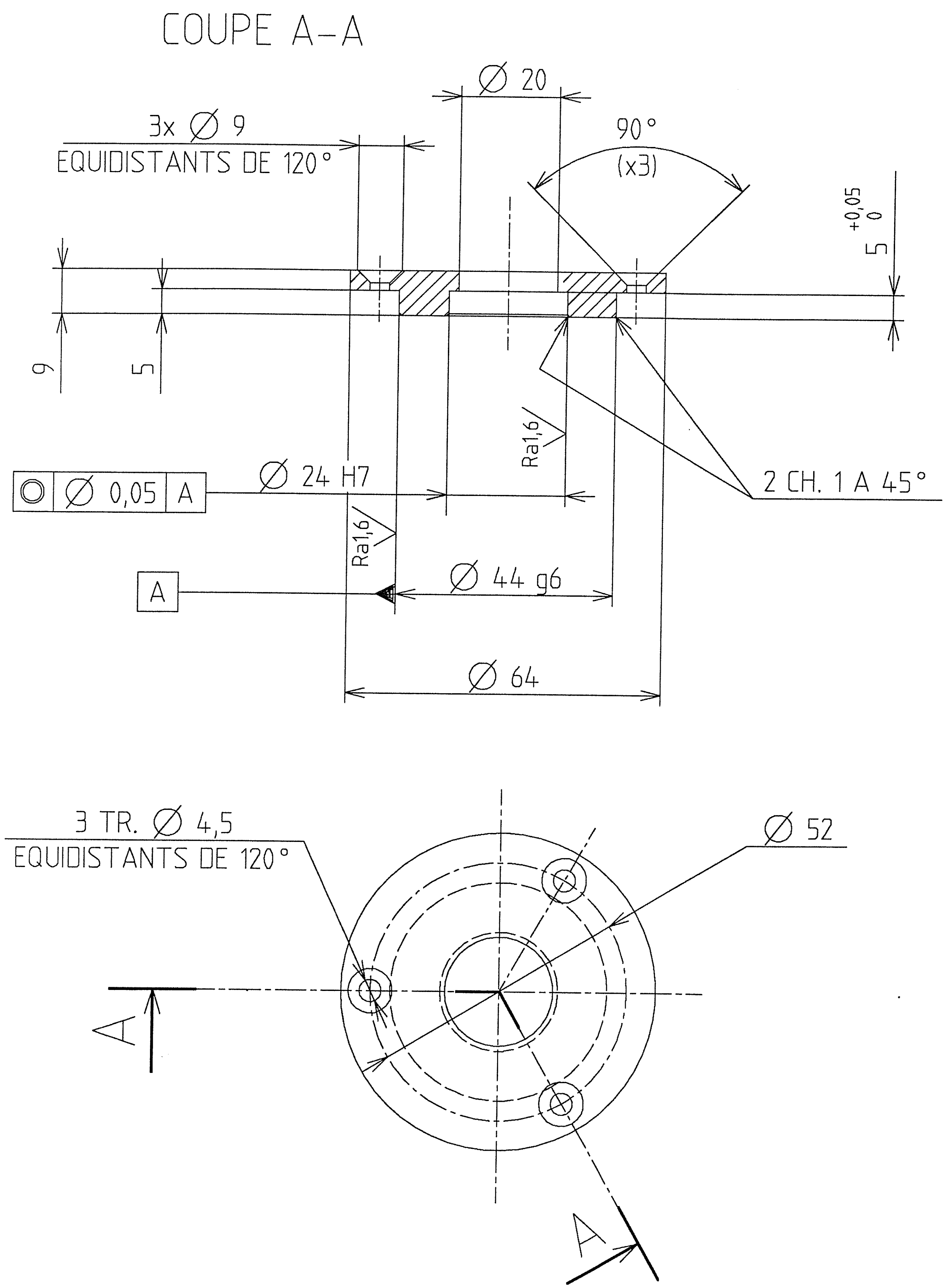

Pour REALISATION

Dess. : GIACO le 6-SEP-95 a 16:46

Indice	Modifications	Date	Dessiné par	Vérifié par
A	Origine	03/08/95	SCATI	

Spécifications particulières :

Plan dessiné avec le système de C.A.O. EUCLID
Ne peut être modifié que par le même moyen

Tolérance générale		Indice de rugosité général 6,3										
H 12		Tol. ang.: ± 15'	Rugotest	N°	2	3	4	5	6	7	8	9	10
h 12		Casser les angles vifs	L.C.A C.E.A	Ra	0,05	0,1	0,2	0,4	0,8	1,6	3,2	6,3	12,5
Js 12													

Matière A U 4G

Protection OXYDATION ANODIQUE NOIRE

Traitement thermique

Echelle	Poids	Qualité
1/1		

CEBAF
MESURE D'ENERGIE E-P
SUPPORT P.M. CER
PALIER

Il n'est permis d'utiliser ce dessin qu'avec licence spéciale ou autorisation expresse (loi du 11 mars 1957)

Centre d' Études de SACLAY
DSM/DAPNIA/SGPI

Sous Traitant
SCATI

N°: 9B 6113 DM - 5103 09 - RA

CEBAFMES,510,SCAT
B.D. Projet :
PR5103 09-A
Ref. C.A.O. :

A3. 420 x 297

COUPE A-A

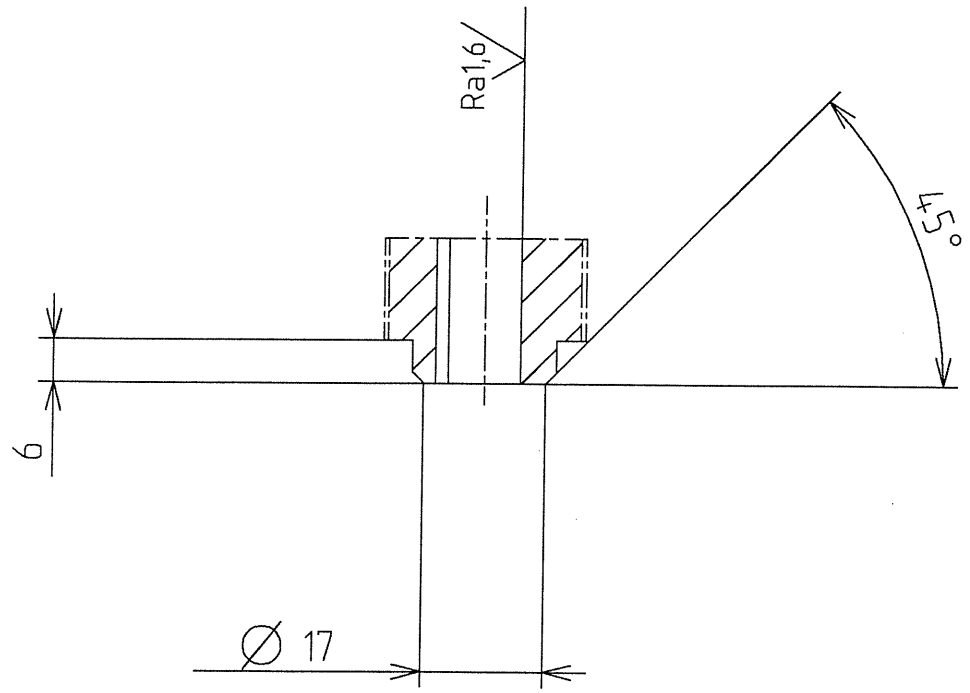

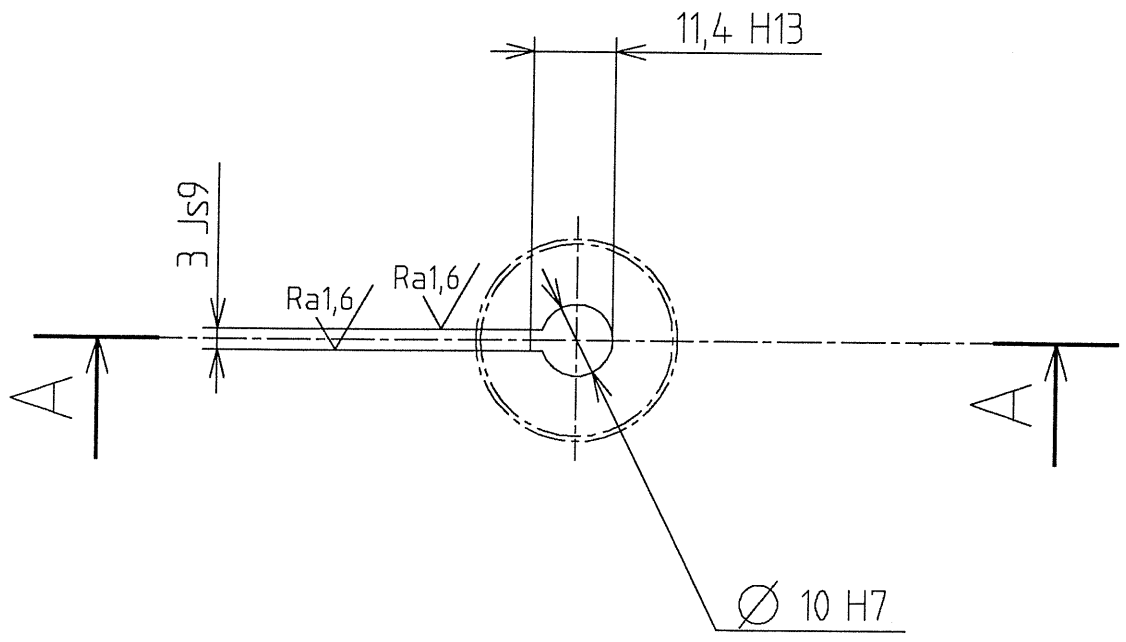

NOTA:
A PRENDRE DANS PIGNON
BINDER - 20_T2,5/38_2

Pour REALISATION

Dess. : GIACO le 6-SEP-95 a 16:46

Indice	Modifications	Date	Dessiné par	Vérifié par
A	Origine	17/07/95	SCATI	

Spécifications particulières :

Plan dessiné avec le système de C.A.O. EUCLID
Ne peut être modifié que par le même moyen

Tolérance générale				
H 12	Indice de rugosité général 6,3			
h 12	Tol. ang.: ± 15'	Rugotest	N°	2 3 4 5 6 7 8 9 10
Js 12	Casser les angles vifs	L.C.A C.E.A	Ra	0,05 0,1 0,2 0,4 0,8 1,6 3,2 6,3 12,5

Matière BINDER - 20_T2,5/38_2

Traitement thermique

Protection OXYDATION ANODIQUE NOIRE

Echelle	Poids	Qualité
1/1		

CEBAF
MESURE D'ENERGIE E-P
SUPPORT P.M. CER
PIGNON (COTE PALIER)

Il n'est permis d'utiliser ce dessin qu'avec licence spéciale ou autorisation expresse (loi du 11 mars 1957)

Centre d' Études de SACLAY
DSM/DAPNIA/SGPI

Sous Traitant
SCATI

N°: 9B 6113 DM - 5103 10 - RA

CEBAFMES,510,SCAT

B.D. Projet :

PR510310-A

ReF. C.A.O :

A3. 420 x 297

2

COUPE A-A

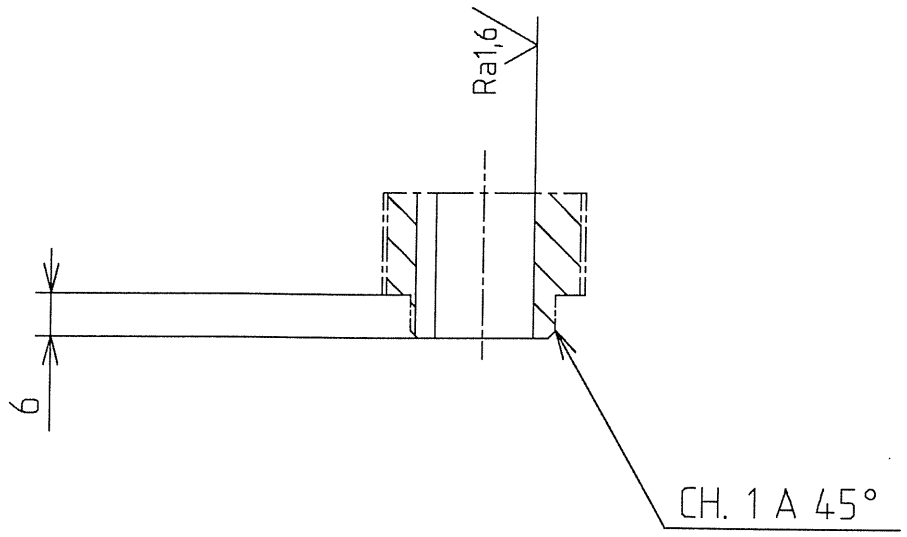

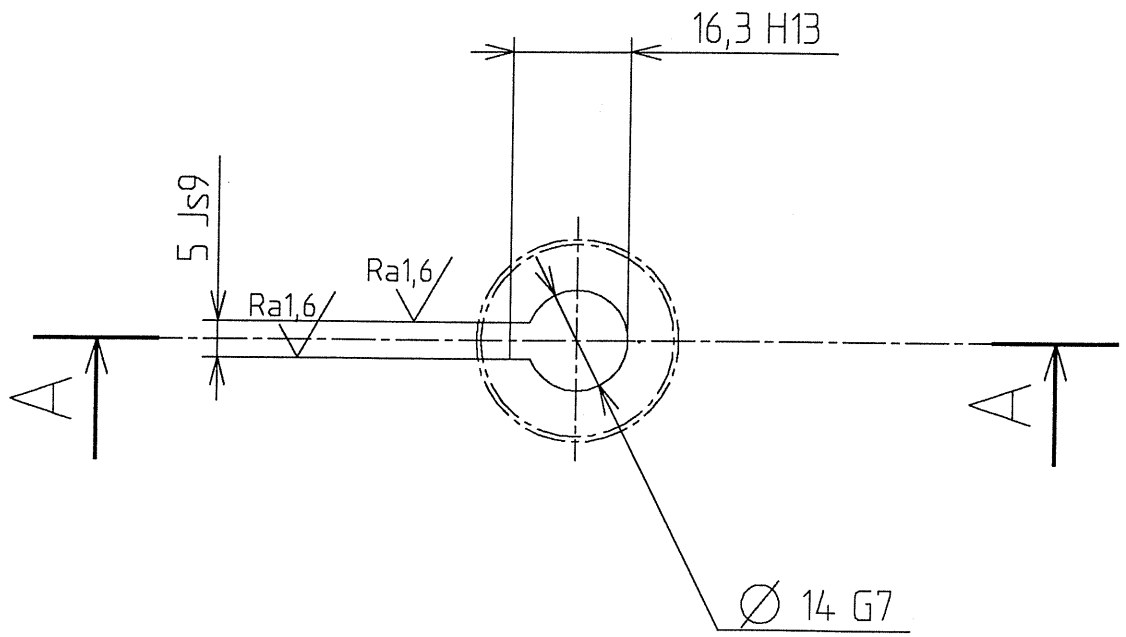

NOTA:
A PRENDRE DANS PIGNON
BINDER - 20_T2,5/38_2

Pour REALISATION

Dess. : GIACO le 6-SEP-95 a 16:46

Indice	Modifications	Date	Dessiné par	Vérifié par
A	Origine	17/07/95	SCATI	

Spécifications particulières :

Plan dessiné avec le système de C.A.O. EUCLID
Ne peut être modifié que par le même moyen

Tolérance générale													
H 12	Indice de rugosité général 6,3												
h 12	Tol. ang.: ± 15'	Rugotest	N°	2	3	4	5	6	7	8	9	10	
Js 12	Casser les angles vifs	L.C.A C.E.A	Ra	0,05	0,1	0,2	0,4	0,8	1,6	3,2	6,3	12,5	

Matière BINDER - 20_T2,5/38_2

Protection OXYDATION ANODIQUE NOIRE

Traitement thermique

Echelle	Poids	Qualité
1/1		

CEBAF
MESURE D'ENERGIE E-P
SUPPORT P.M. CER
PIGNON (COTE MOTEUR)

Il n'est permis d'utiliser ce dessin qu'avec licence spéciale ou autorisation expresse (loi du 11 mars 1957)

Centre d' Études de SACLAY
DSM/DAPNIA/SGPI

Sous Traitant
SCATI

N°: 9B 6113 DM - 510311 - RA

CEBAFMES,510,SCAT

B.D. Projet : PR510311-A

Ref. C.A.O :

A3. 420 x 297

COUPE A-A

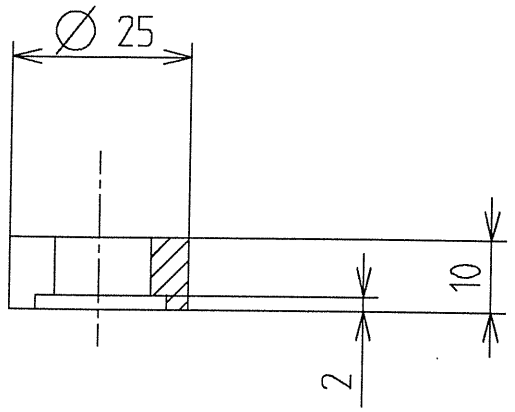

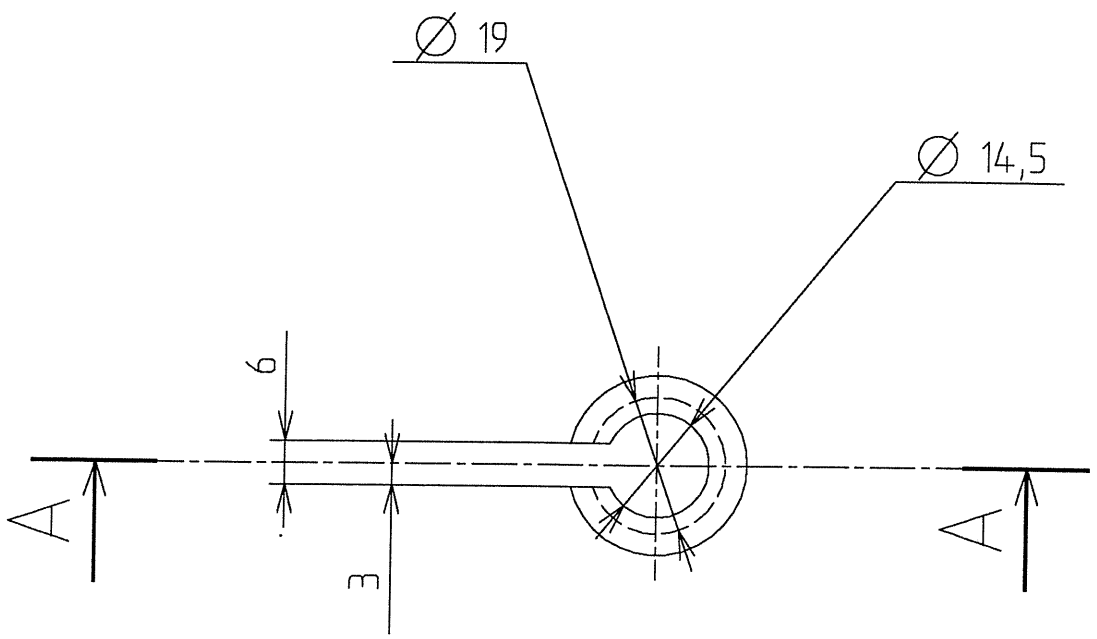

Pour REALISATION

Dess. : GIACO le 6-SEP-95 a 16:46

Indice	Modifications	Date	Dessiné par	Vérifié par
A	Origine	03/08/95	SCATI	

Spécifications particulières :

Plan dessiné avec le système de C.A.O. EUCLID
Ne peut être modifié que par le même moyen

Tolérance générale													
H 12	Indice de rugosité général 6,3												
h 12	Tol. ang.: ± 15'	Rugotest	N°	2	3	4	5	6	7	8	9	10	
Js 12	Casser les angles vifs	L.C.A C.E.A	Ra	0,05	0,1	0,2	0,4	0,8	1,6	3,2	6,3	12,5	

Matière A U 4G

Traitement thermique

Protection OXYDATION ANODIQUE NOIRE

Echelle 1/1 | Poids | Qualité

CEBAF
MESURE D'ENERGIE E-P
SUPPORT P.M. CER
ENTRETOISE

Il n'est permis d'utiliser ce dessin qu'avec licence spéciale ou autorisation expresse (loi du 11 mars 1957)

Centre d' Études de SACLAY
DSM/DAPNIA/SGPI

Sous Traitant
SCATI

N°: 9B 6113 DM - 510312 - RA

CEBAF,510,SCAT

B.D. Projet :

PR510312-A

Ref. C.A.O. :

A3. 420 x 297

2

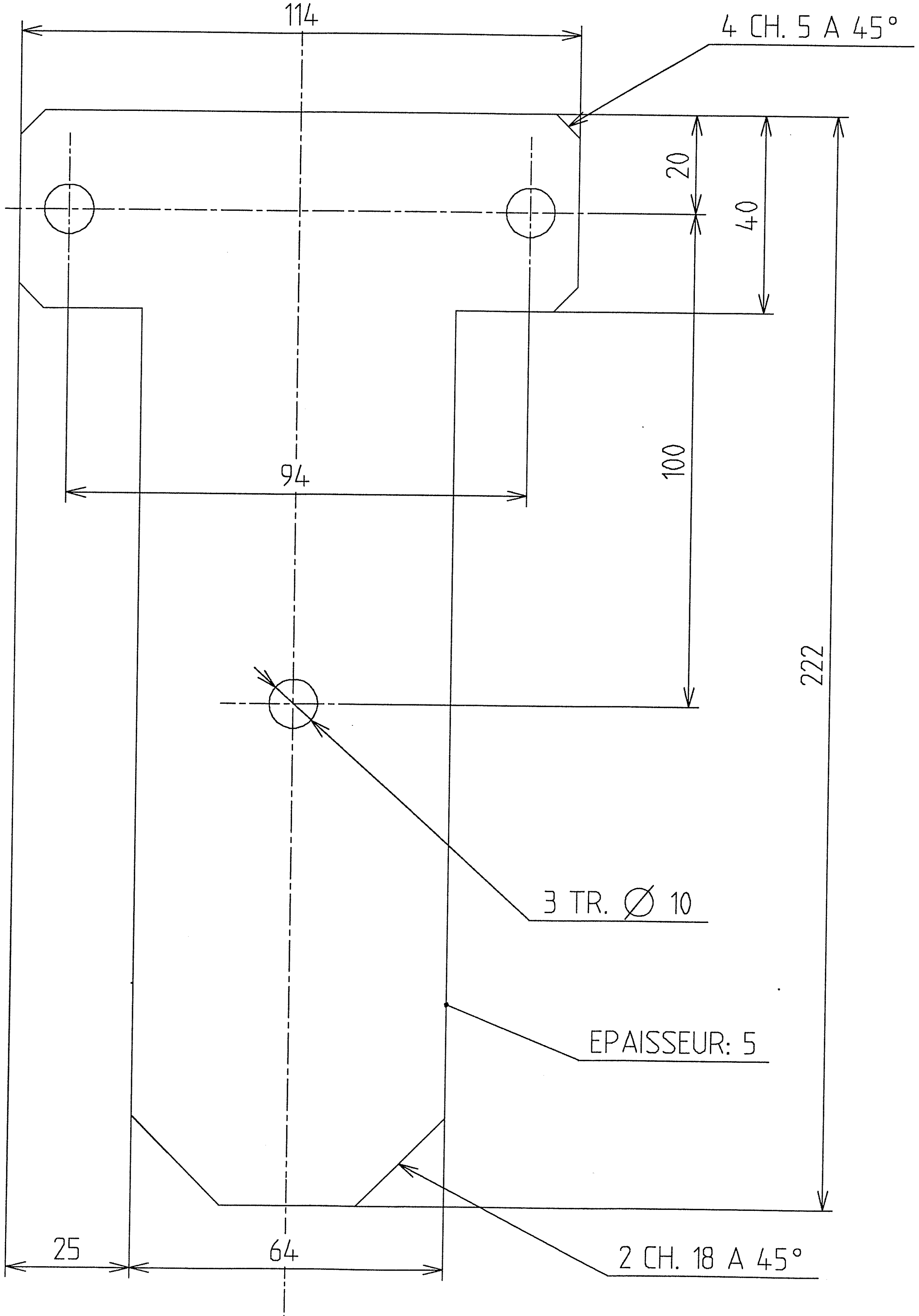

45

Pour REALISATION

Dess. : GIACO le 6-SEP-95 a 16:46

Indice	Modifications	Date	Dessiné par	Vérifié par
A	Origine	01/08/95	SCATI	

Spécifications particulières :

Plan dessiné avec le système de C.A.O. EUCLID
Ne peut être modifié que par le même moyen

Tolérance générale		Indice de rugosité général 6,3										
H 12		Tol. ang.: ± 15'	Rugotest	N°	2	3	4	5	6	7	8	9	10
h 12													
Js 12		Casser les angles vifs	L.C.A C.E.A	Ra	0,05	0,1	0,2	0,4	0,8	1,6	3,2	6,3	12,5

Matière A U 4G

Protection PEINTURE NOIRE OPTIQUE

Traitement thermique

Echelle	Poids	Qualité
1/1		

CEBAF
MESURE D'ENERGIE E-P
SUPPORT P.M. CER
CALE

Il n'est permis d'utiliser ce dessin qu'avec licence spéciale ou autorisation expresse (loi du 11 mars 1957)

Centre d' Études de SACLAY
DSM/DAPNIA/SGPI

Sous Traitant
SCATI

N°: 9B 6113 DM - 5103 13 - RA

2

Ref. C.A.O. : PR5103 13-A

B.D. Projet :

CEBAFMES,510,SCAT

A3 . 420 x 297

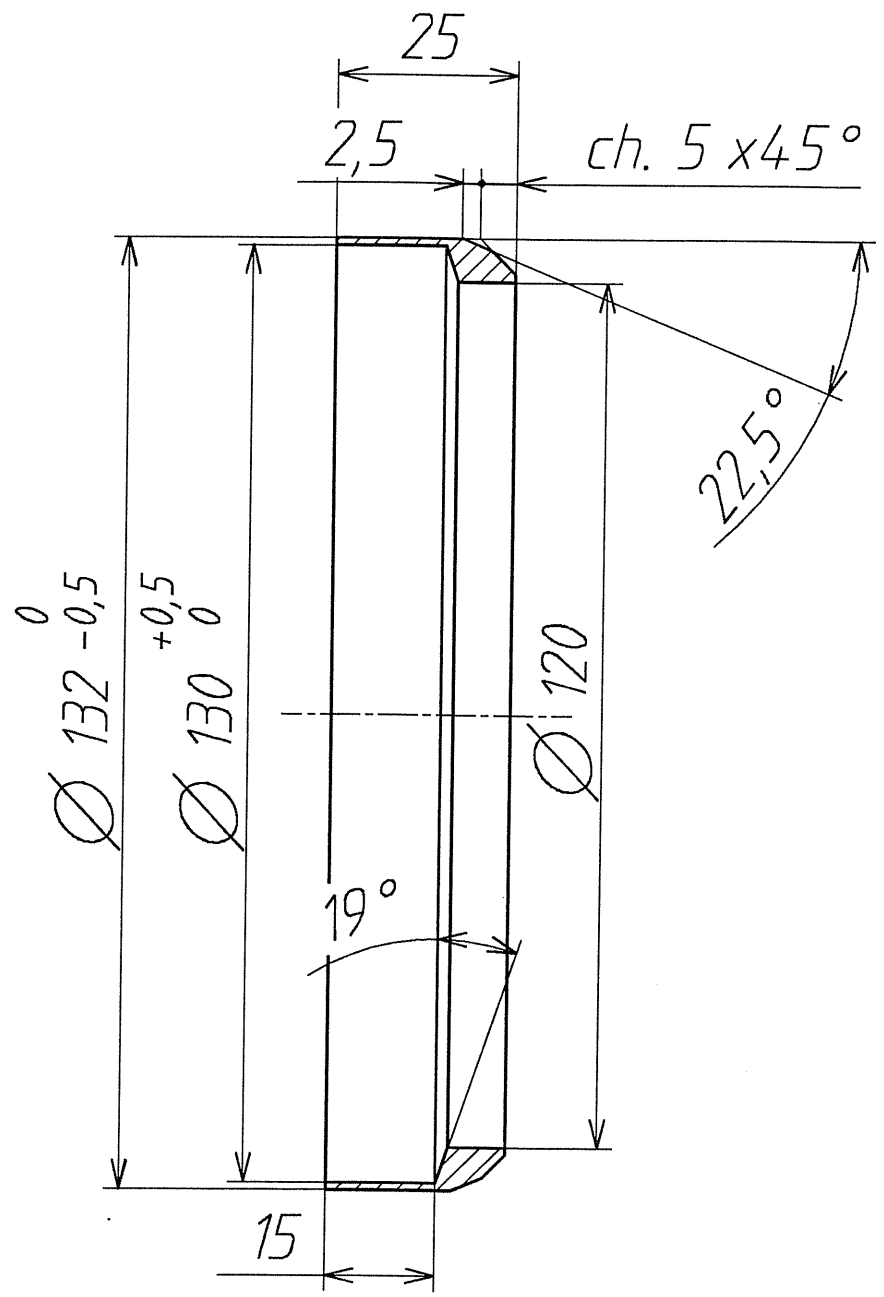

Pour REALISATION

Dess. : GIACO le 24-AUG-95 a 14:13

Indice	Modifications	Date	Dessiné par	Vérifié par
A	Origine	10/8/95	Giacometti	

Spécifications particulières :

Plan dessiné avec le système de C.A.O. EUCLID
Ne peut être modifié que par le même moyen

Tolérance générale													
H 11	Indice de rugosité général 3,2												
h 11	Tol. ang.: ± 15'	Rugotest	N°	2	3	4	5	6	7	8	9	10	
Js 11	Casser les angles vifs	L.C.A C.E.A	Ra	0,05	0,1	0,2	0,4	0,8	1,6	3,2	6,3	12,5	

Matière PVC

Traitement thermique

Protection

Echelle	Poids	Qualité
1		

CEBAF
MESURE D'ENERGIE E-P
SUPPORT P.M. CER.
BAGUE INTERIEURE

Il n'est permis d'utiliser ce dessin qu'avec licence spéciale ou autorisation expresse (loi du 11 mars 1957)

Centre d' Études de SACLAY
DSM/DAPNIA/SGPI

Sous Traitant

N°: 9B 6113 DM - 510314 - RA

B.D. Projet : CEBAFMES,510,GIAC

Ref. C.A.O : PR510314-A

A3. 420 x 297

2

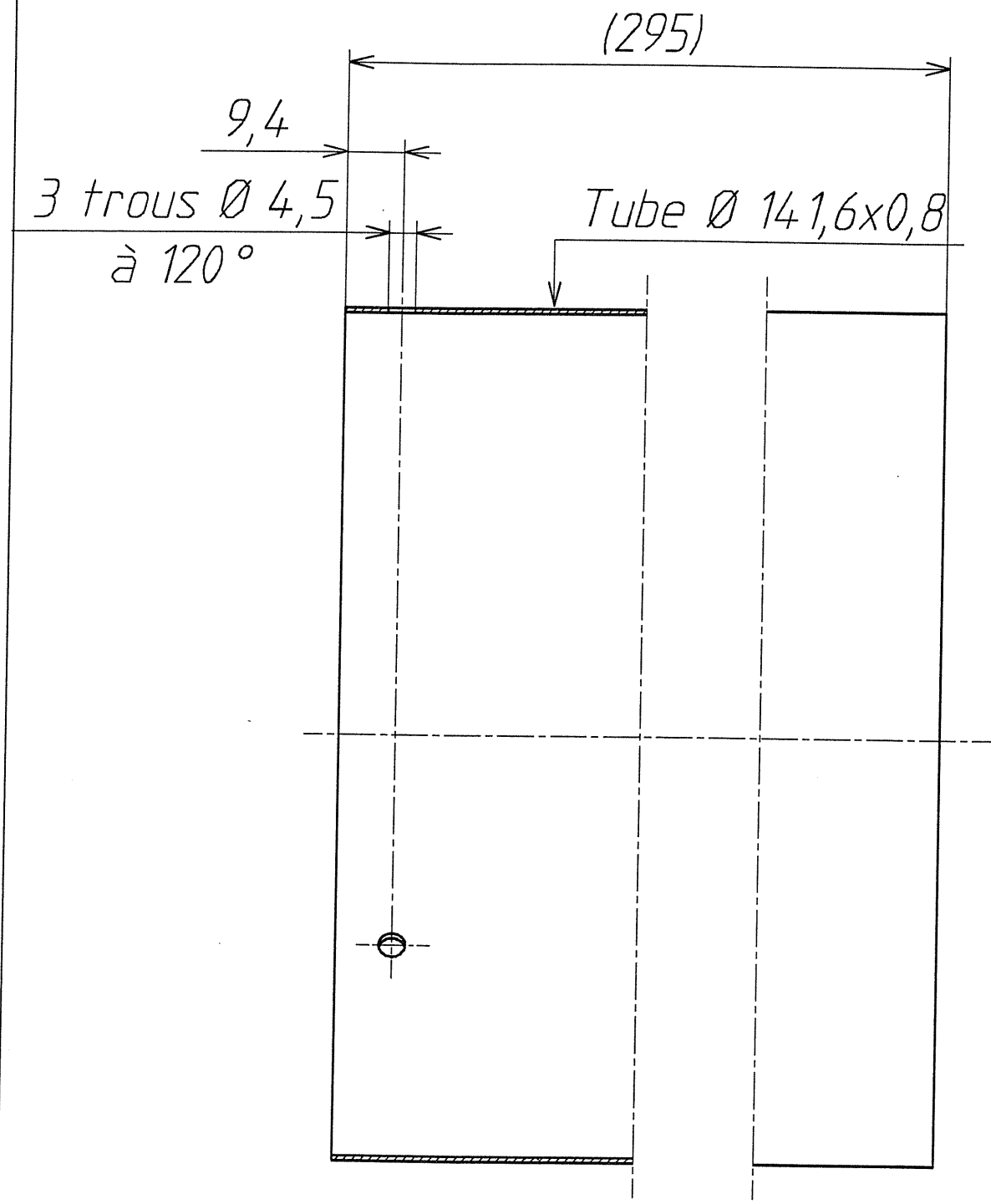

Pour REALISATION

Dess. : GIACO le 24-AUG-95 a 14:13

Indice	Modifications	Date	Dessiné par	Vérifié par
A	Origine	10/8/95	Giacometti	

Spécifications particulières :
Perçage à froid, ou à l'emporte-pièce, sinon retraitement du mumétal.

Plan dessiné avec le système de C.A.O. EUCLID
Ne peut être modifié que par le même moyen

Tolérance générale													
H 12	Indice de rugosité général 3,2												
h 12	Tol. ang.: ± 15'	Rugotest	N°	2	3	4	5	6	7	8	9	10	
Js 12	Casser les angles vifs	L.C.A C.E.A	Ra	0,05	0,1	0,2	0,4	0,8	1,6	3,2	6,3	12,5	

Matière Mumétal

Traitement thermique

Protection

Echelle	Poids	Qualité
1		

CEBAF
MESURE D'ENERGIE E-P
SUPPORT P.M. CER.
Perçage du tube mumétal

Il n'est permis d'utiliser ce dessin qu'avec licence spéciale ou autorisation expresse (loi du 11 mars 1957)

Centre d' Études de SACLAY
DSM/DAPNIA/SGPI

Sous Traitant

N°: 9B 6113 DM - 510315 - RA

B.D. Projet : CEBAFMES,510,GIAC

Ref. C.A.O : PR510315-A

A3. 420 x 297

48

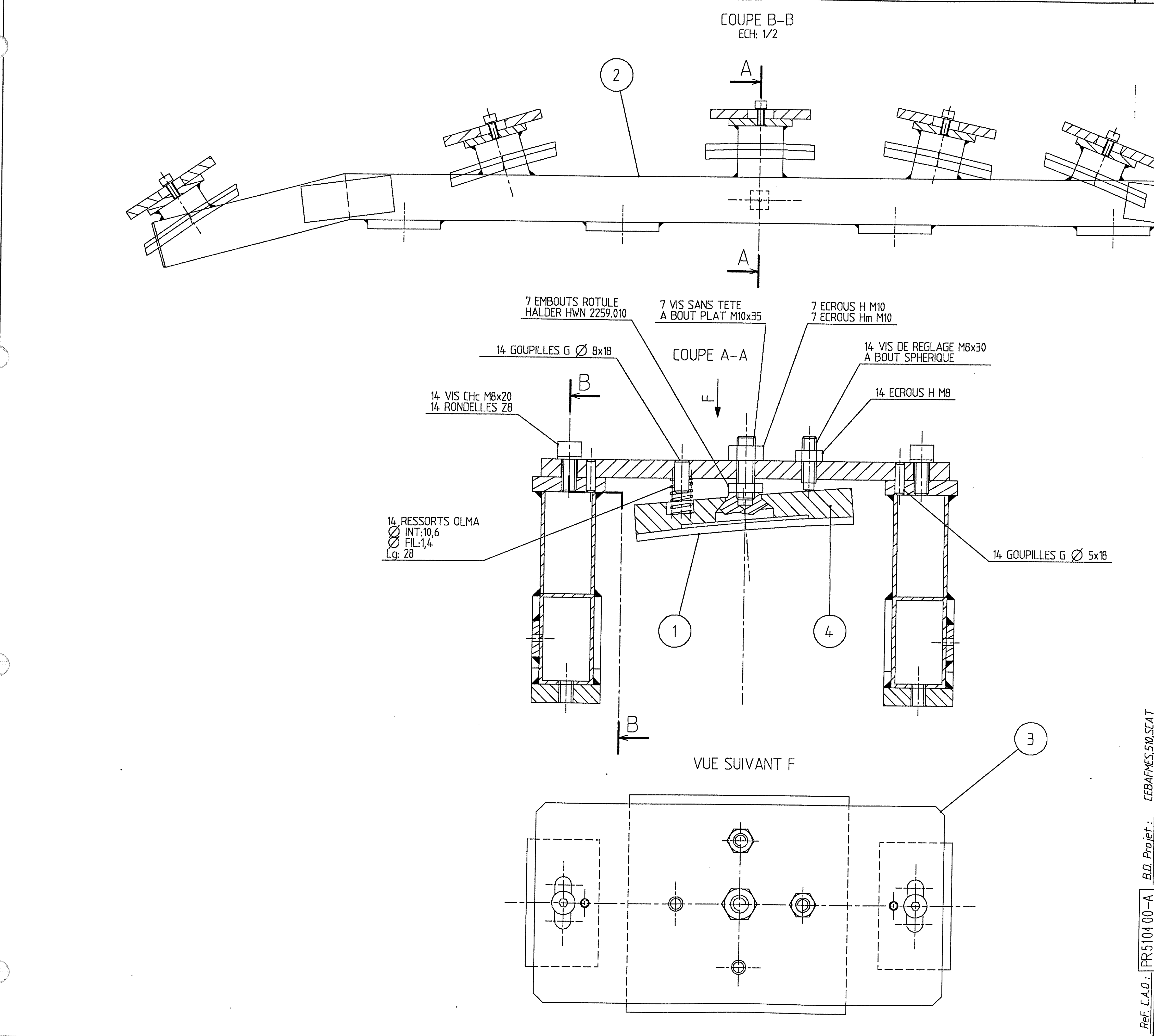

Miroir : 120 x 120 mm²

Pour REALISATION

Dess. : GIACO le 6-SEP-95 a 16:32

Indice	Modifications	Date	Dessiné par	Vérifié par
A	Origine	21/08/95	SCATI	

Spécifications particulières :

Plan dessiné avec le système de C.A.O. EUCLID
Ne peut être modifié que par le même moyen

Tolérance générale											
H	Indice de rugosité général										
h	Tol. ang.: ± 15'	Rugotest	N°	2	3	4	5	6	7	8	9	10
Js	Casser les angles vifs	L.C.A C.E.A	Ra	0,05	0,1	0,2	0,4	0,8	1,6	3,2	6,3	12,5

Matière

Protection PEINTURE NOIRE OPTIQUE SUR TOUTES PIECES ET VISSERIE

Traitement thermique

Echelle	Poids	Qualité
1/1		

CEBAF
MESURE D'ENERGIE E-P

SUPPORT MIROIRS

Il n'est permis d'utiliser ce dessin qu'avec licence spéciale ou autorisation expresse (loi du 11 mars 1957)

Centre d' Études de SACLAY
DSM/DAPNIA/SGPI

Sous Traitant SCATI

N°: 9B 6113 DM - 5104 00 - R A

B.D. Projet : CEBAFMES.510.SCAT

Ref. C.A.O. : PR5104 00-A

A1. 841 x 594

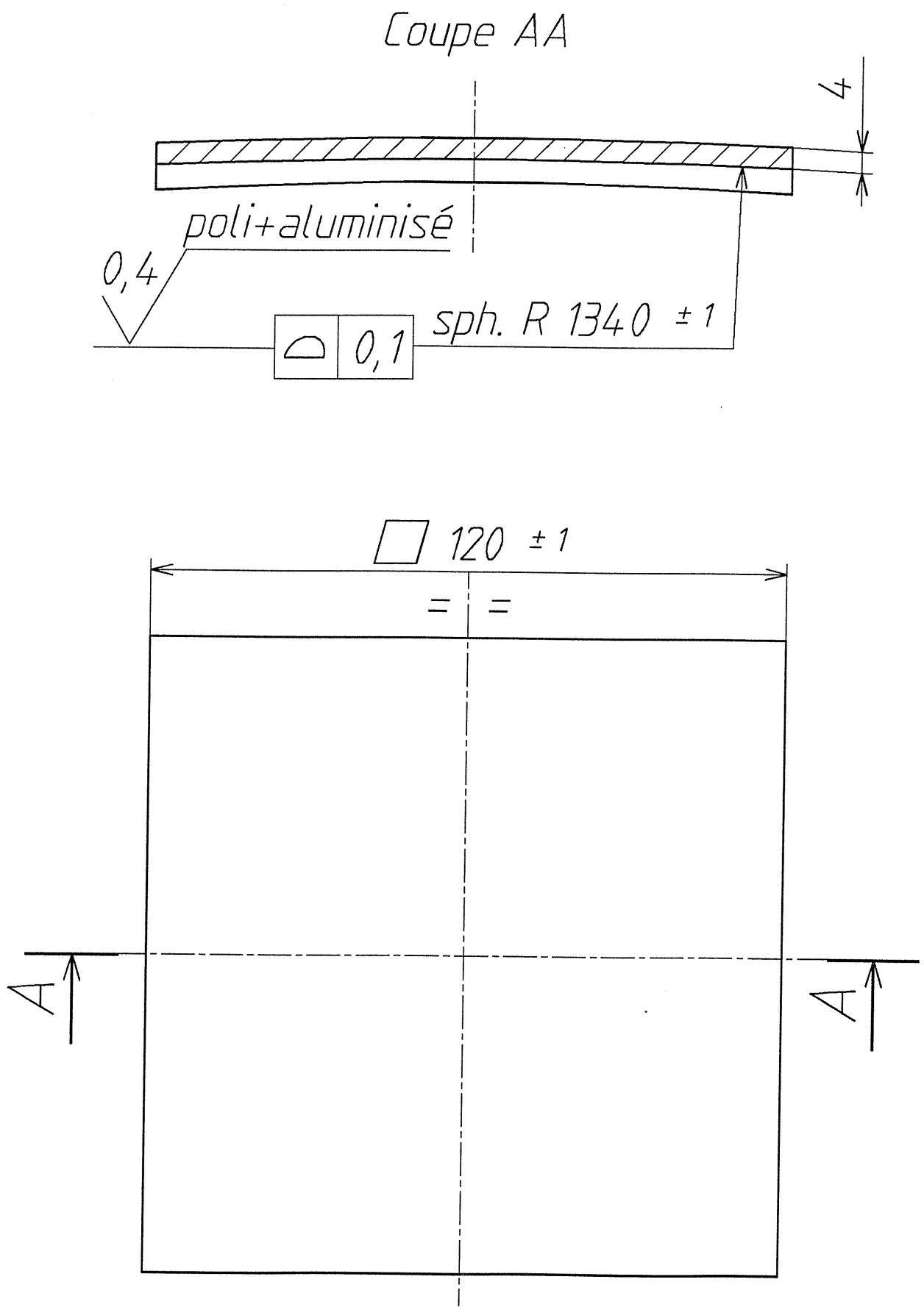

Pour REALISATION

Dess. : GIACO le 24-AUG-95 a 09:25

Indice	Modifications	Date	Dessiné par	Vérifié par
A	Origine	26/6/95	Giacometti	

Spécifications particulières : face concave polie et aluminisée (alu 99,98%) ép. 0,04µm (0 +0,01)

Plan dessiné avec le système de C.A.O. EUCLID
Ne peut être modifié que par le même moyen

Tolérance générale													
H 11	Indice de rugosité général 0,8												
h 11	Tol. ang.: ± 15'	Rugotest	N°	2	3	4	5	6	7	8	9	10	
Js 11	Casser les angles vifs	L.C.A C.E.A	Ra	0,05	0,1	0,2	0,4	0,8	1,6	3,2	6,3	12,5	

Matière altuglas

Traitement thermique

Protection

Echelle	Poids	Qualité
1	0,068 kg	

CEBAF
MESURE D'ENERGIE E-P
Support de miroirs
Miroir

Il n'est permis d'utiliser ce dessin qu'avec licence spéciale ou autorisation expresse (loi du 11 mars 1957)

Centre d' Études de SACLAY
DSM/DAPNIA/SGPI

Sous Traitant

+

N°: 9B 6113 DM - 5104 01 - R A

CEBAFMES,510,GIAC

B.D. Projet :

PR5104 01-A

Ref. C.A.O :

A3. 420 x 297

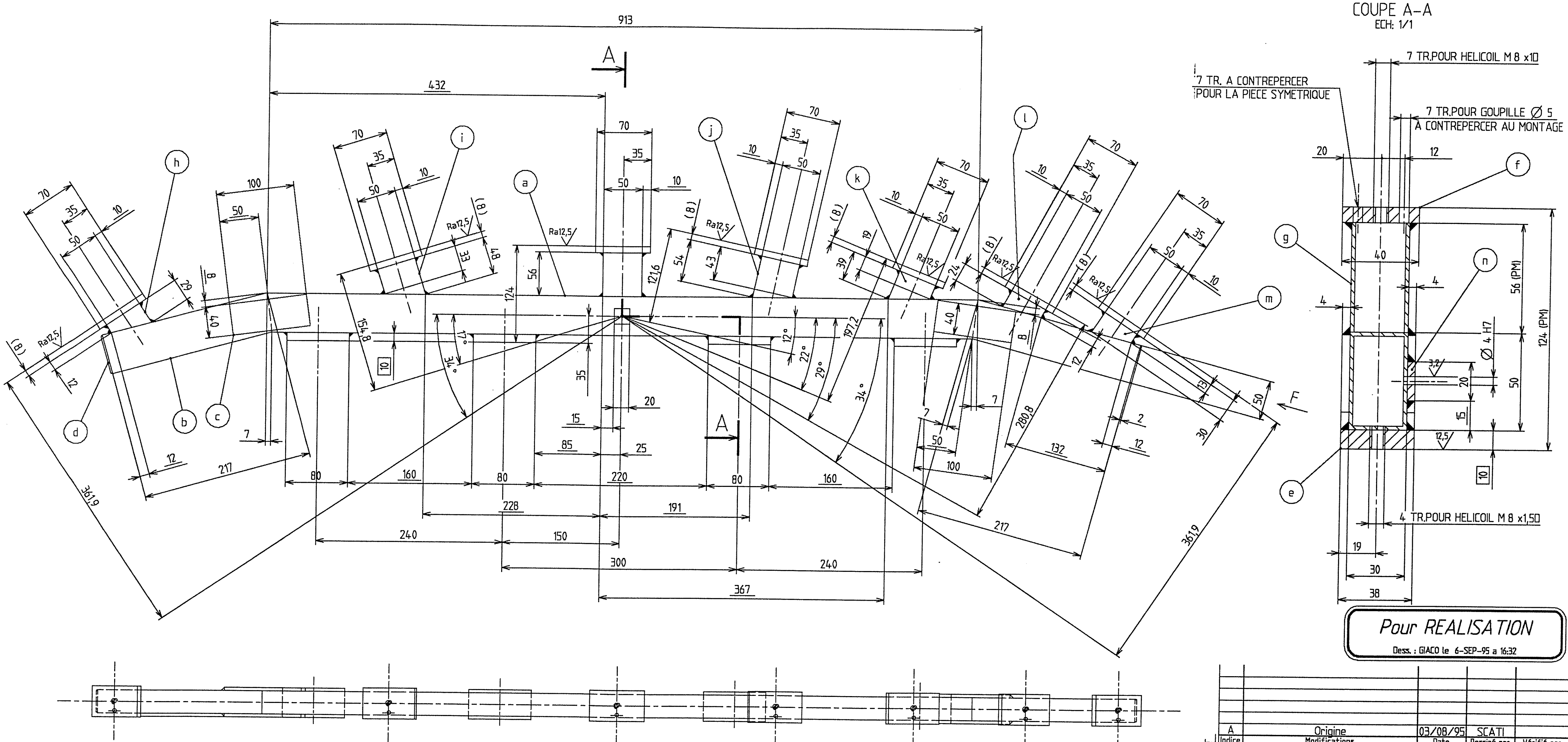

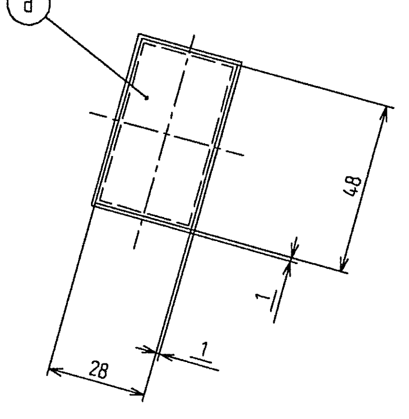

NOTA:
TOLERANCES DE SOUDAGE: ± 1
COTES SOULIGNEES: POSITION DE SOUDURE
COTES ENCADREES: DEPART D'USINAGE
BOUCHONNER LES EXTREMITES

REP	Qt	MATIERE	DEBIT FINI
a	1	5754X	TUBE 50x30x2 – Lg=913
b	2		TUBE 50x30x2 – Lg=217
c	4		PLAT 100x40x4
d	2		PLAT 48x28x2
e	4		PLAT 80x38x10
f	7		PLAT 70x40x10
g	1		TUBE 50x30x2 – Lg=56
h	1		TUBE 50x30x2 – Lg=29
i	1		TUBE 50x30x2 – Lg=48
j	1		TUBE 50x30x2 – Lg=54
k	1		TUBE 50x30x2 – Lg=39
l	1		TUBE 50x30x2 – Lg=24
m	1		TUBE 50x30x2 – Lg=30
n	1	5754X	PLAT 20x20x4

Indice	Modifications	Date	Dessiné par	Vérifié par
A	Origine	03/08/95	SCATI	

CEBAFMES.510.SCAT

B.D. Projet : PR510402-A

Réf. C.A.O. :

Spécifications particulières :

Plan dessiné avec le système de C.A.O. EUCLID
Ne peut être modifié que par le même moyen

Tolérance générale: H 12 / h 12 / Js 12

Indice de rugosité général 12,5

Tol. ang.: ± 15'

Casser les angles vifs

Rugotest N°	2	3	4	5	6	7	8	9	10
Ra	0,05	0,1	0,2	0,4	0,8	1,6	3,2	6,3	12,5

Matière: ENSEMBLE SOUDE

Protection: PEINTURE NOIRE OPTIQUE

Traitement thermique

Echelle: 2/5 — Poids — Qualité

CEBAF
MESURE D'ENERGIE E-P
SUPPORT MIROIRS
SUPPORT

Il n'est permis d'utiliser ce dessin qu'avec licence spéciale ou autorisation expresse (loi du 11 mars 1957)

Centre d' Études de SACLAY
DSM/DAPNIA/SGPI

Sous Traitant: SCATI

N°: 9B 6113 DM – 5104 02 – RA

A1. 841 x 594

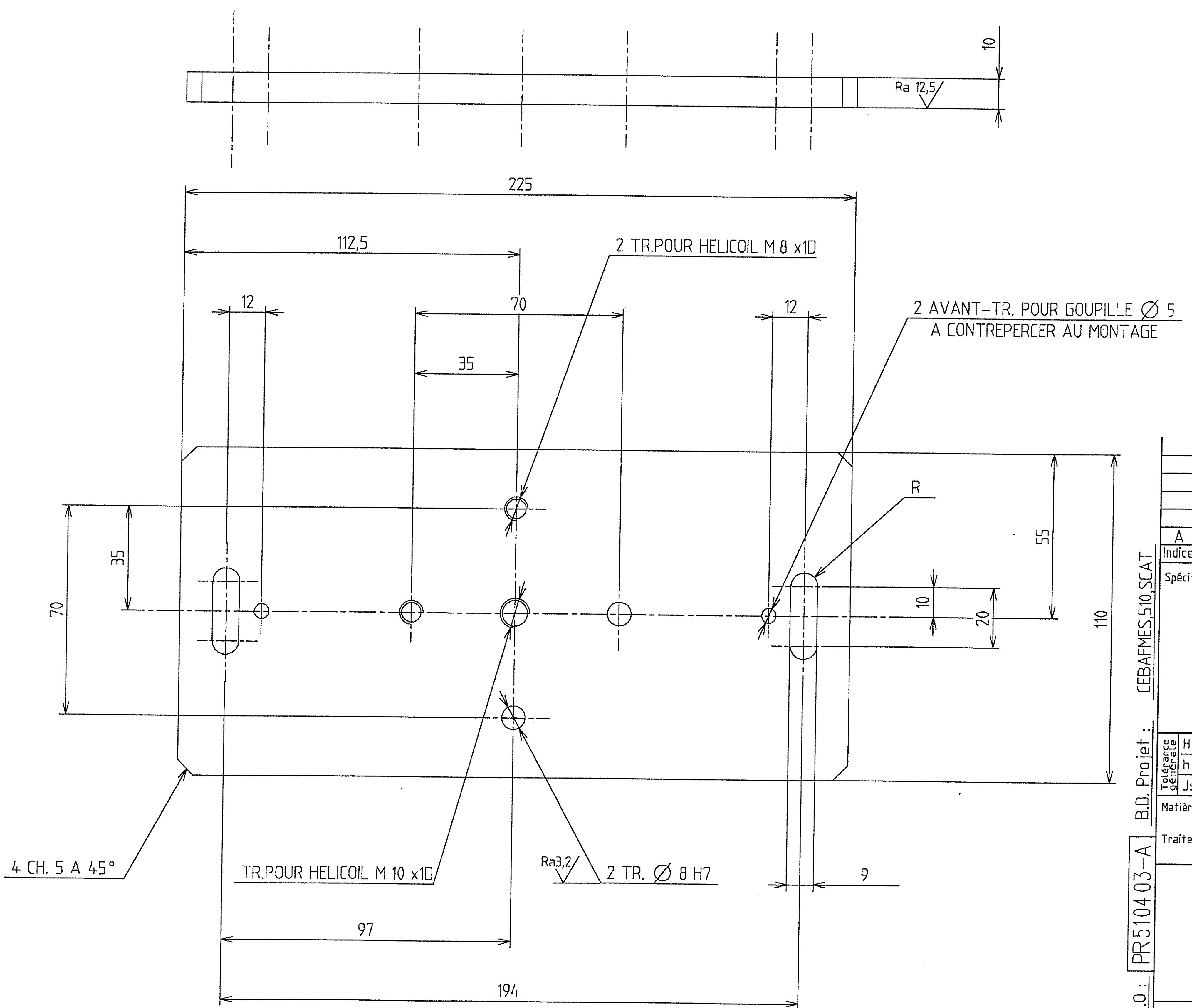

Pour REALISATION

Dess. : GIACO le 6-SEP-95 a 16:32

Indice	Modifications	Date	Dessiné par	Vérifié par
A	Origine	12/07/95	SCATI	

Spécifications particulières :

Plan dessiné avec le système de C.A.O. EUCLID
Ne peut être modifié que par le même moyen

Tolérance générale		Indice de rugosité général 12,5											
H 12		Tol. ang.: ± 15'	Rugotest	N°	2	3	4	5	6	7	8	9	10
h 12		Casser les angles vifs	L.C.A C.E.A	Ra	0,05	0,1	0,2	0,4	0,8	1,6	3,2	6,3	12,5
Js 12													

Matière A U 4G

Protection PEINTURE NOIRE OPTIQUE

Traitement thermique

Echelle	Poids	Qualité
1/1		

CEBAFMES,510,SCAT

B.D. Projet : PR5104 03-A

Ref. C.A.O. :

CEBAF
MESURE D'ENERGIE E-P
SUPPORT MIROIRS
PLAQUE DE REGLAGE

Il n'est permis d'utiliser ce dessin qu'avec licence spéciale ou autorisation expresse (loi du 11 mars 1957)

Centre d' Études de SACLAY
DSM/DAPNIA/SGPI

Sous Traitant
SCATI

N°: 9B 6113 DM - 5104 03 - RA

1/4

A2. 594 x 420

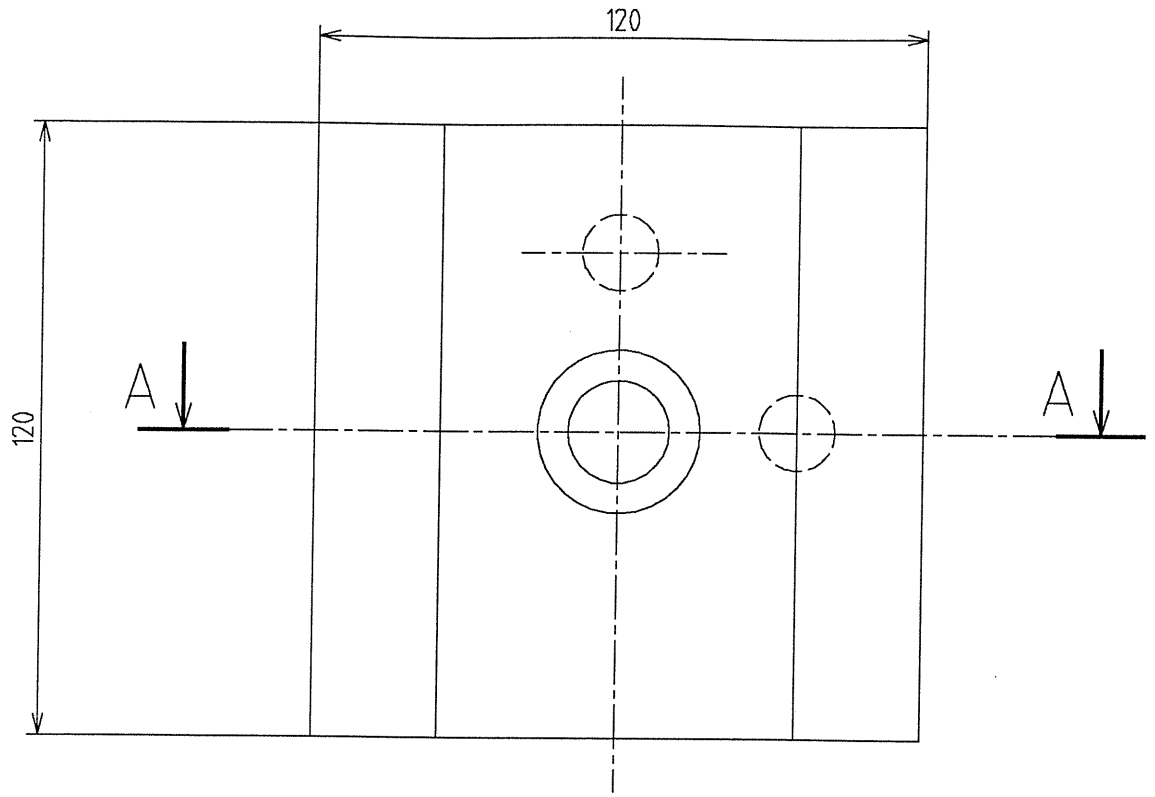

COUPE A-A

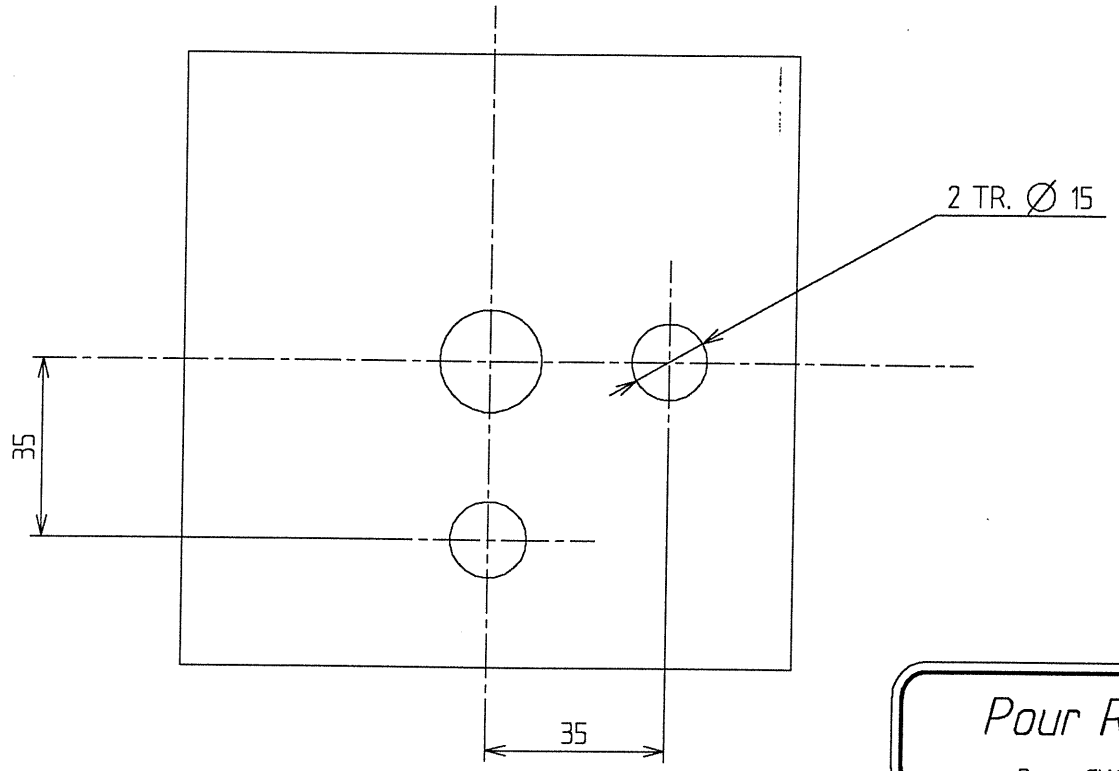

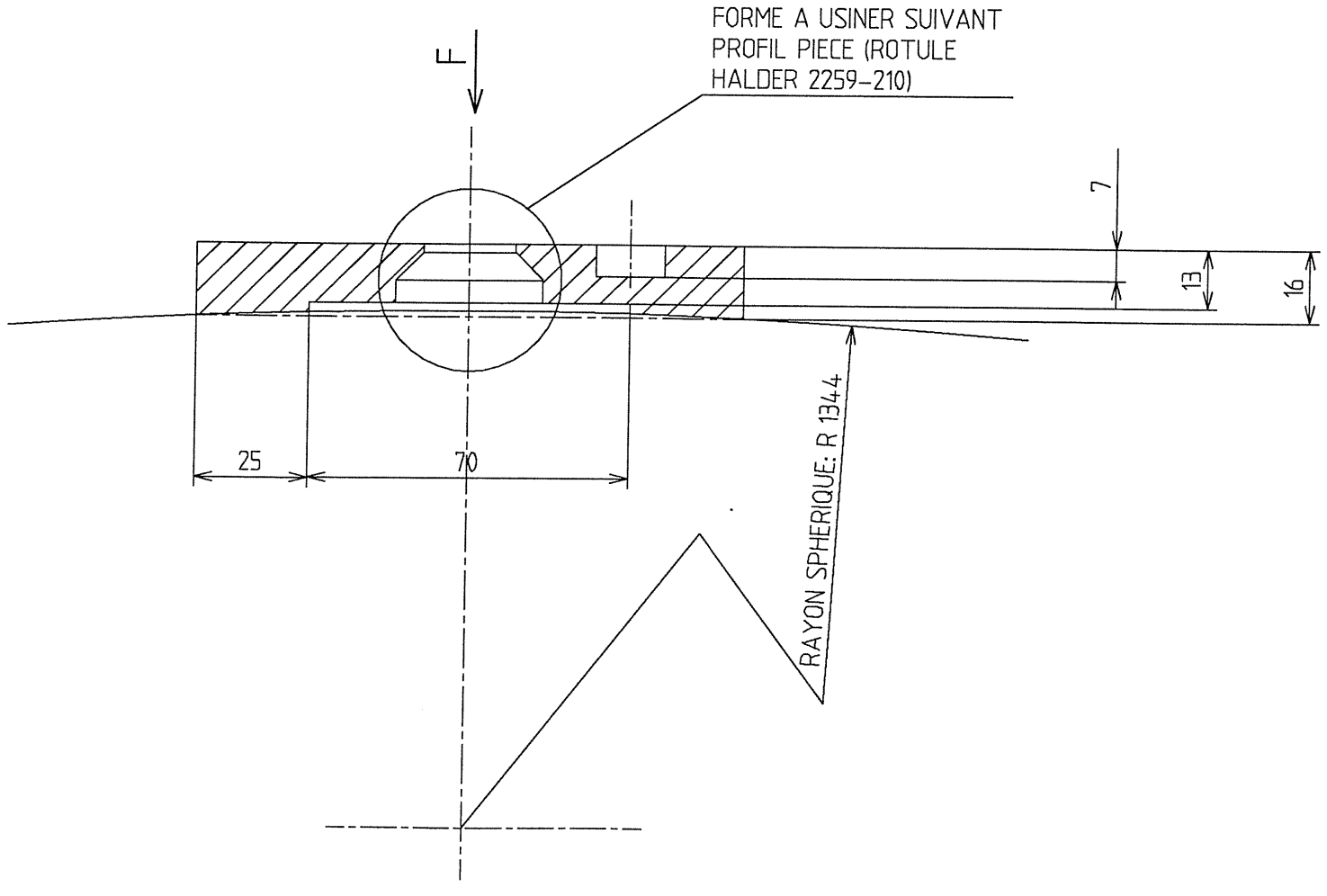

Pour REALISATION

Dess. : GIACO le 6-SEP-95 a 16:32

Indice	Modifications	Date	Dessiné par	Vérifié par
A	Origine	12/07/95	SCATI	

Spécifications particulières :

Plan dessiné avec le système de C.A.O. EUCLID
Ne peut être modifié que par le même moyen

Tolérance générale			
H 12	Indice de rugosité général	6,3	
h 12	Tol. ang.: ± 15'	Rugotest N°	2 3 4 5 6 7 8 9 10
Js 12	Casser les angles vifs	L.C.A C.E.A Ra	0,05 0,1 0,2 0,4 0,8 1,6 3,2 6,3 12,5

Matière A U 4G

Traitement thermique

Protection PEINTURE NOIRE OPTIQUE

Échelle	Poids	Qualité
1/1		

CEBAF
MESURE D'ENERGIE E-P
SUPPORT MIROIRS
CONTRE-MIROIR

Il n'est permis d'utiliser ce dessin qu'avec licence spéciale ou autorisation expresse (loi du 11 mars 1957)

Centre d' Études de SACLAY
DSM/DAPNIA/SGPI

Sous Traitant
SCATI

N°: 9B 6113 DM - 5104 04 - R A

ReF. C.A.O : PR5104 04-A
B.D. Projet : CEBAFMES.510.SCAT

A2. 594 x 420

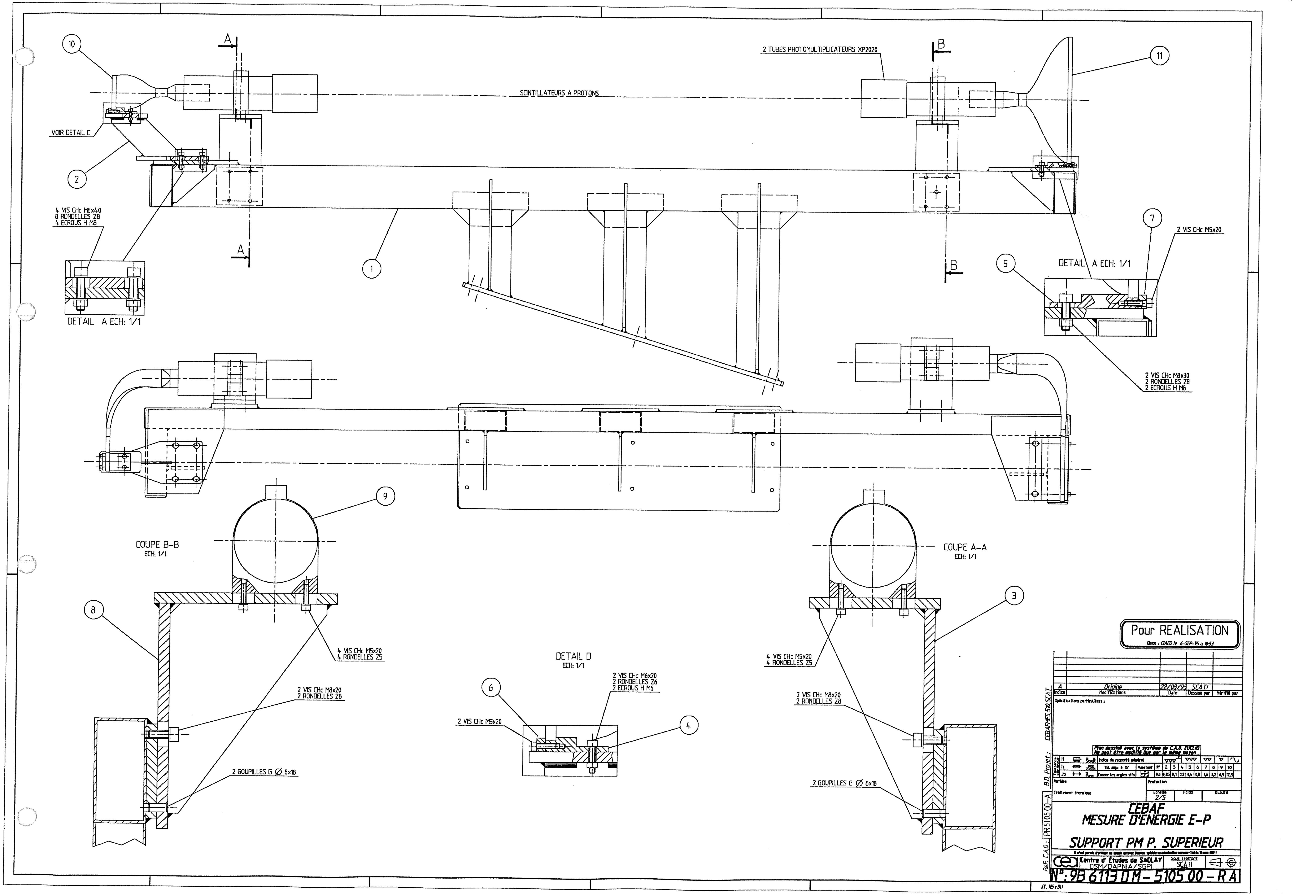
SONTILLATEURS A PROTONS
2 TUBES PHOTOMULTIPLICATEURS XP2020
VOIR DETAIL D
4 VIS CHc M8x40
8 RONDELLES Z8
4 ECROUS H M8
DETAIL A ECH: 1/1
DETAIL A ECH: 1/1
2 VIS CHc M5x20
2 VIS CHc M8x30
2 RONDELLES Z8
2 ECROUS H M8
COUPE B-B
ECH: 1/1
COUPE A-A
ECH: 1/1
4 VIS CHc M5x20
4 RONDELLES Z5
2 VIS CHc M8x20
2 RONDELLES Z8
2 GOUPILLES G Ø 8x18
DETAIL D
ECH: 1/1
2 VIS CHc M6x20
2 RONDELLES Z6
2 ECROUS H M6
2 VIS CHc M5x20
Pour REALISATION
A
Indice
Origine
Modifications
22/08/95
Date
SCATI
Dessiné par
Vérifié par
Spécifications particulières :
B.D. Projet : CEBAFMES510.SCAT
Matière
Protection
Traitement thermique
Echelle 2/5
Poids
Quantité
CEBAF
MESURE D'ENERGIE E-P
SUPPORT PM P. SUPERIEUR
Ref. C.A.O. : PR5105.00-A
Centre d' Études de SACLAY
DSM/DAPNIA/SGPI
Sous Traitant
SCATI
N°. 9B 6113 DM - 5105 00 - R A

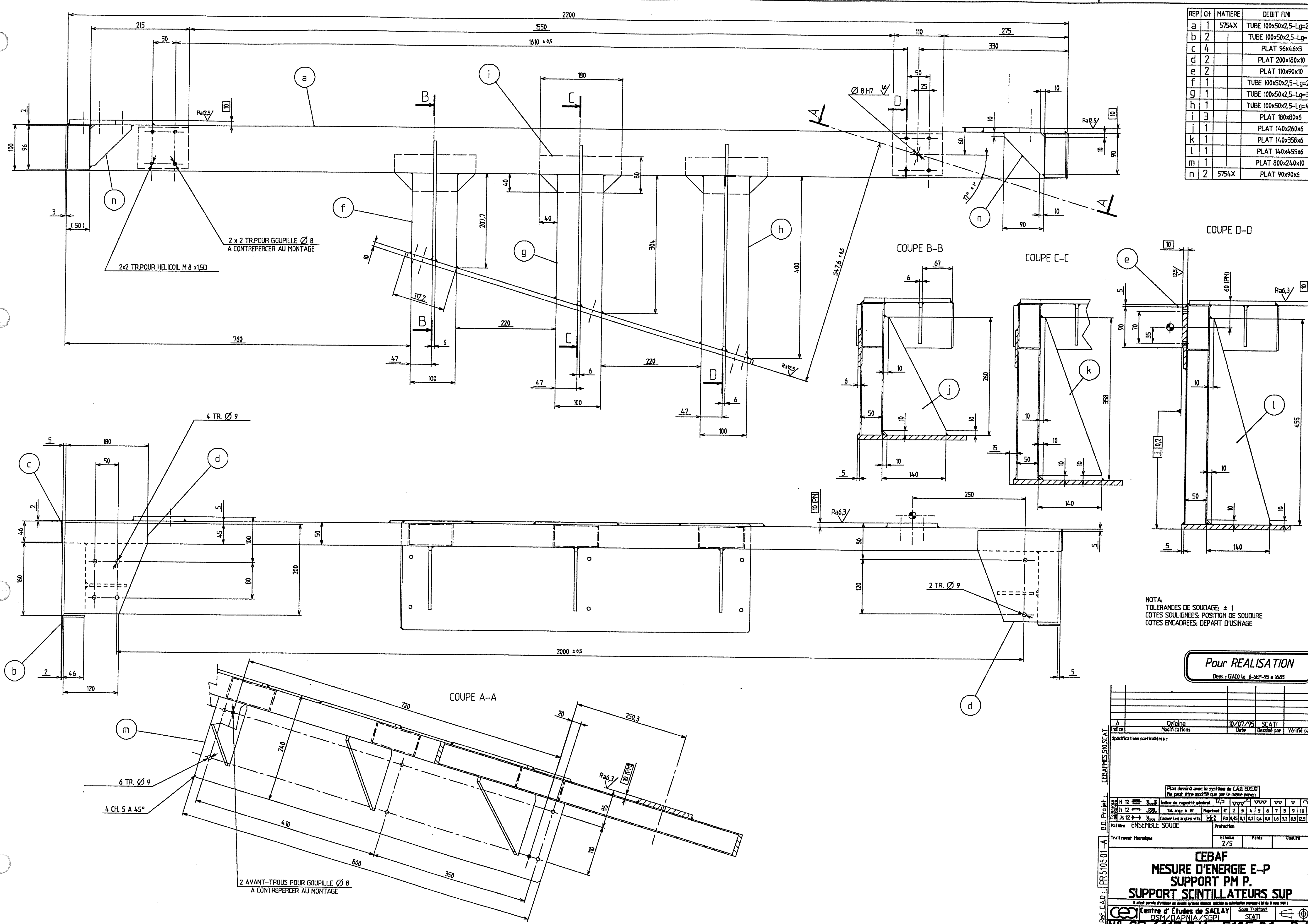

REP	Qt	MATIERE	DEBIT FINI
a	1	5754X	TUBE 100x50x2,5–Lg=2200
b	2		TUBE 100x50x2,5–Lg=160
c	4		PLAT 96x46x3
d	2		PLAT 200x180x10
e	2		PLAT 110x90x10
f	1		TUBE 100x50x2,5–Lg=208
g	1		TUBE 100x50x2,5–Lg=304
h	1		TUBE 100x50x2,5–Lg=400
i	3		PLAT 180x80x6
j	1		PLAT 140x260x6
k	1		PLAT 140x358x6
l	1		PLAT 140x455x6
m	1		PLAT 800x240x10
n	2	5754X	PLAT 90x90x6

NOTA:
TOLERANCES DE SOUDAGE: ± 1
COTES SOULIGNEES: POSITION DE SOUDURE
COTES ENCADREES: DEPART D'USINAGE

Pour REALISATION
Dess.: GIACO Le 6-SEP-95 à 16:53

Indice	Modifications	Date	Dessiné par	Vérifié par
A	Origine	10/07/95	SCATI	

Spécifications particulières :

B.O. Projet : CEBAFMES510.SCAT
Réf. C.A.O. : PR510501–A

Plan dessiné avec le système de C.A.O. EUCLID
Ne peut être modifié que par le même moyen

Matière: ENSEMBLE SOUDE
Traitement thermique
Echelle 2/5

CEBAF
MESURE D'ENERGIE E–P
SUPPORT PM P.
SUPPORT SCINTILLATEURS SUP

Centre d'Etudes de SACLAY DSM/DAPNIA/SGPI
Sous Traitant SCATI

N°: 9B 6113 DM – 5105 01 – RA

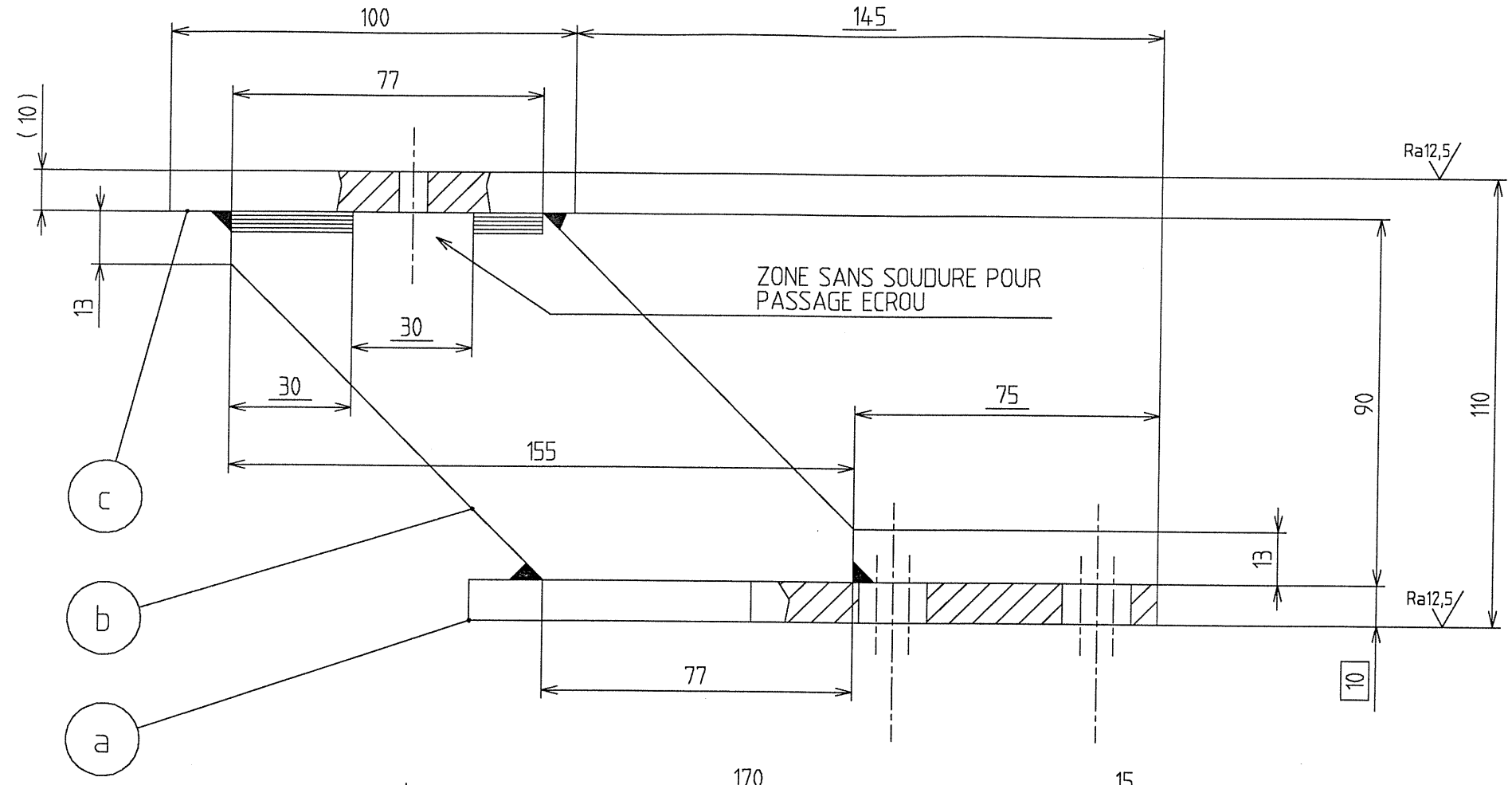

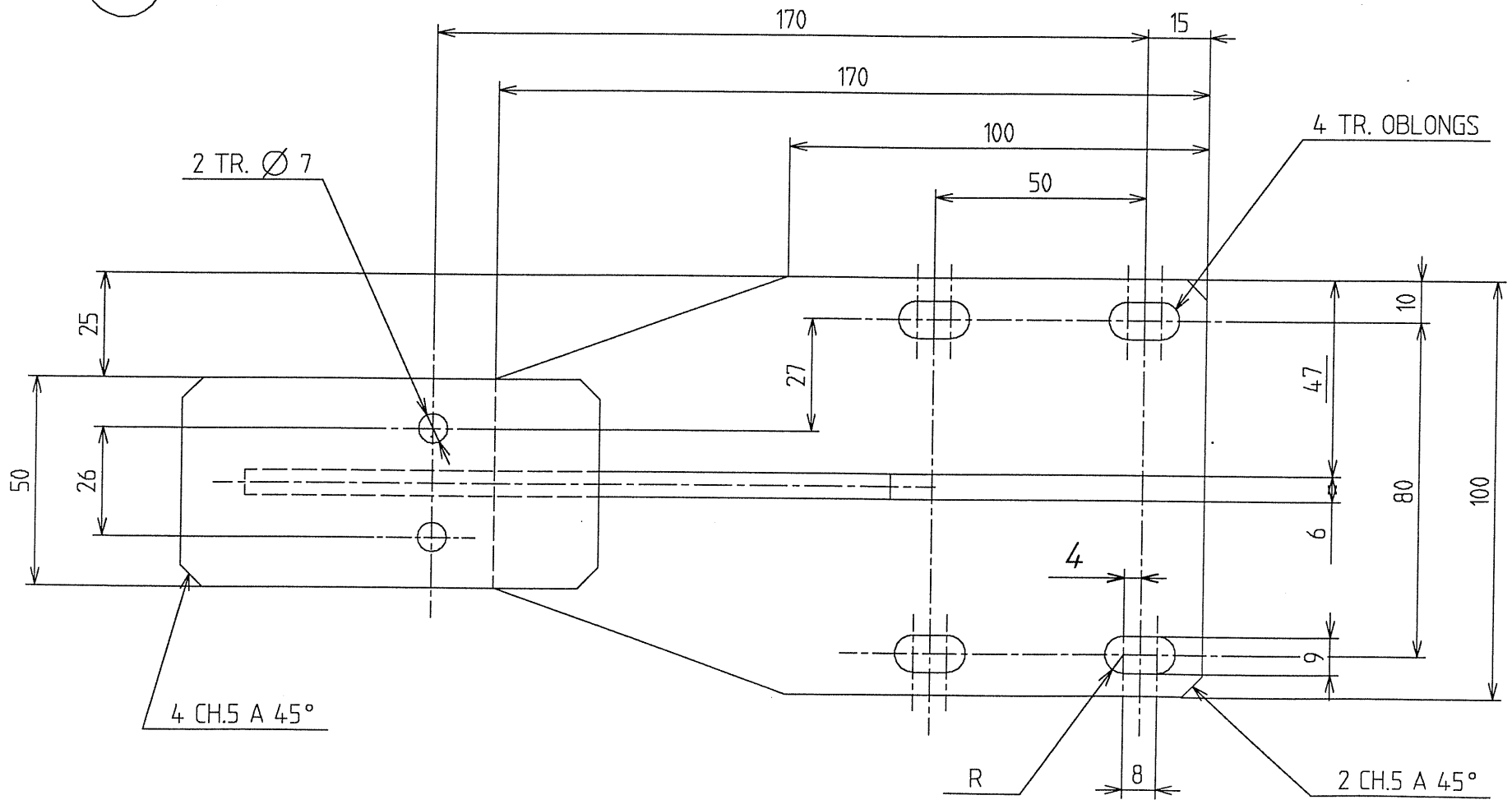

REP	Qt	MATIERE	DEBIT FINI
a	1	5754X	PLAT 170x100x10
b	1	5754X	PLAT 155x90x6
b	1	5754X	PLAT 100x50x10

NOTA:
TOLERANCES DE SOUDAGE: ± 1
COTES SOULIGNEES: POSITION DE SOUDURE
COTES ENCADREES: DEPART D'USINAGE

Pour REALISATION

Dess. : GIACO le 6-SEP-95 a 16:53

Indice	Modifications	Date	Dessiné par	Vérifié par
A	Origine	28/07/95	SCATI	

Spécifications particulières :

Plan dessiné avec le système de C.A.O. EUCLID
Ne peut être modifié que par le même moyen

Tolérance générale													
H 12	Indice de rugosité général 12,5												
h 12	Tol. ang.: ± 15'	Rugotest	N°	2	3	4	5	6	7	8	9	10	
Js 12	Casser les angles vifs	L.C.A C.E.A	Ra	0,05	0,1	0,2	0,4	0,8	1,6	3,2	6,3	12,5	

Matière *ENSEMBLE SOUDE*

Traitement thermique

Protection

Echelle	Poids	Qualité
1/1		

CEBAF
MESURE D'ENERGIE E-P
SUPPORT PM P.
SUPPORT

Il n'est permis d'utiliser ce dessin qu'avec licence spéciale ou autorisation expresse (loi du 11 mars 1957)

Centre d' Études de SACLAY
DSM/DAPNIA/SGPI

Sous Traitant
SCATI

N°: 9B 6113 DM - 5105 02 - R A

B.D. Projet : CEBAFMES,510,SCAT

Ref. C.A.O. : PR5105 02-A

A2. 594 x 420

REP	Qt	MATIERE	DEBIT FINI
a	1	5754X	PLAT 215x100x10
b	1	5754X	PLAT 125x100x10
c	2	5754X	PLAT 200x100x6

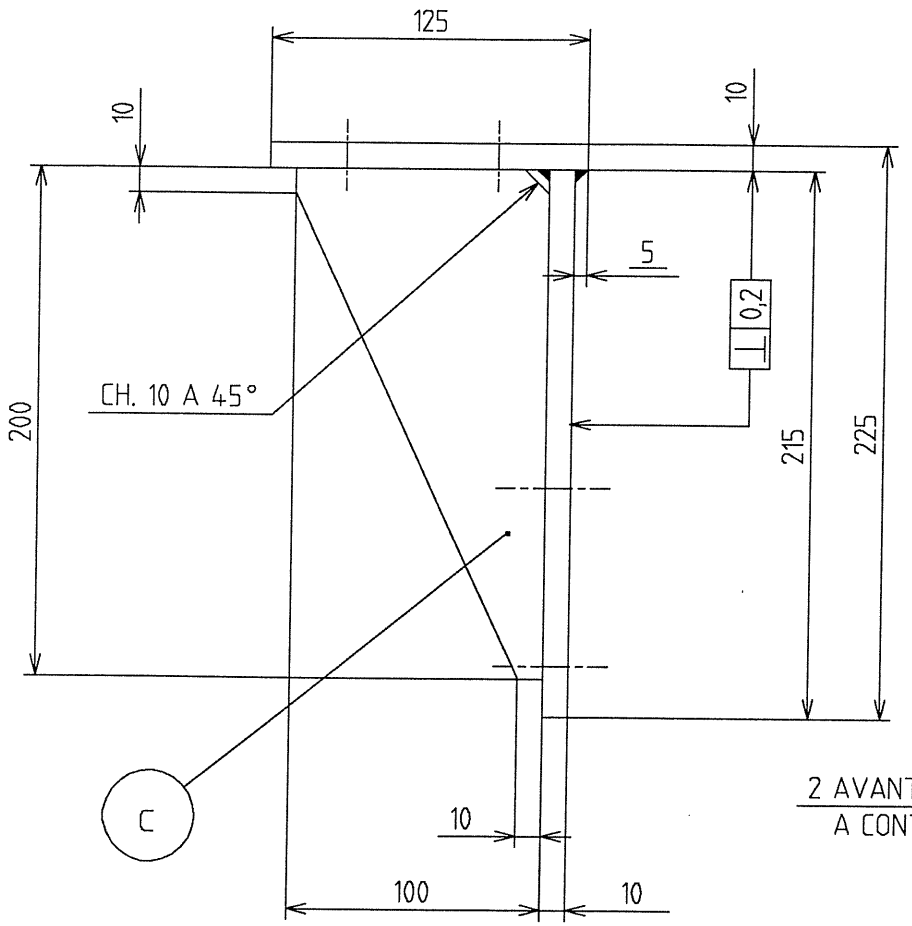

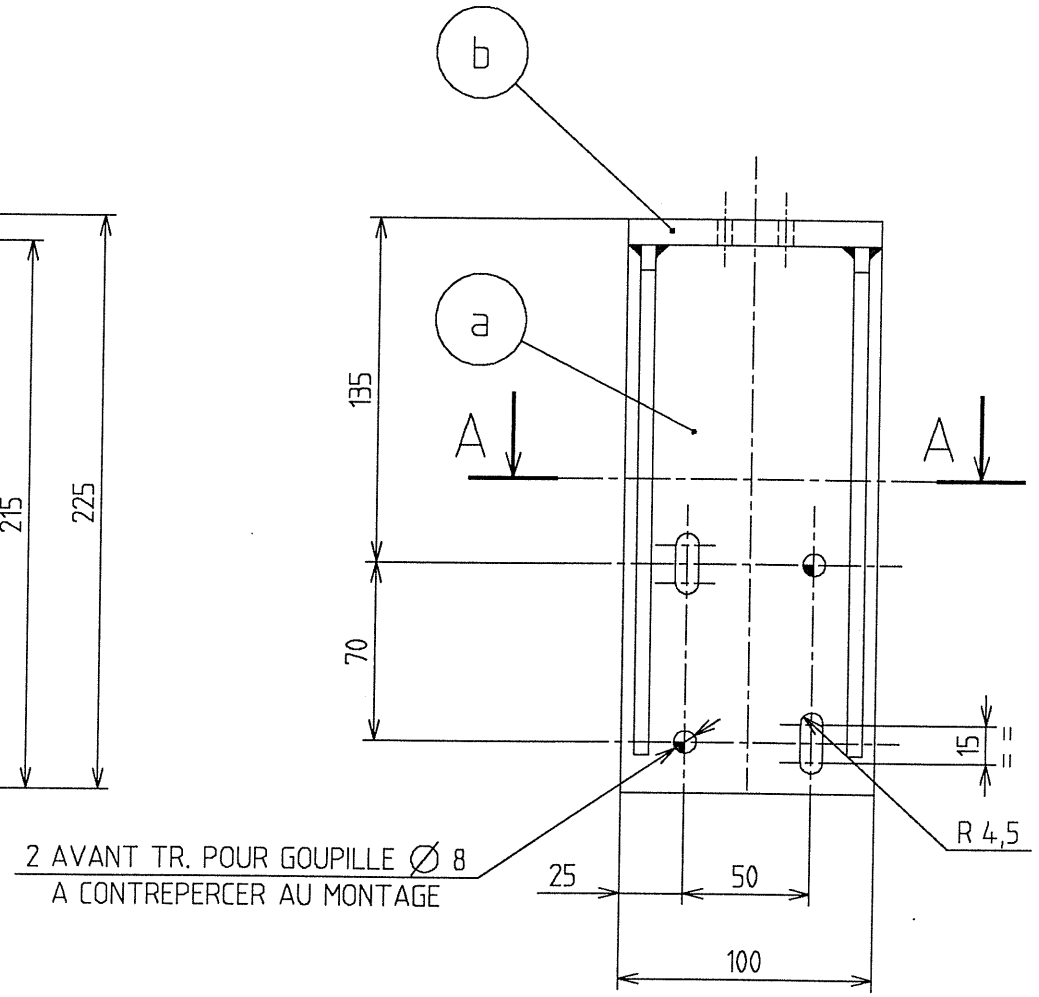

NOTA :

TOLERANCE DE SOUDAGE : ± 1
COTES SOULIGNEES : POSITION DE SOUDURE

Pour REALISATION

Desss. : GIACO le 6-SEP-95 a 16:53

COUPE A-A

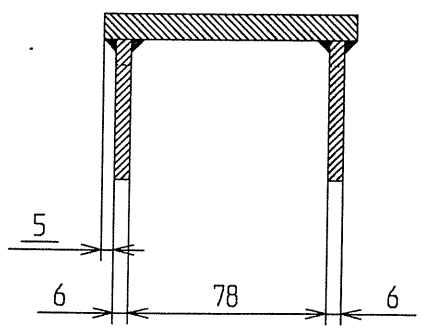

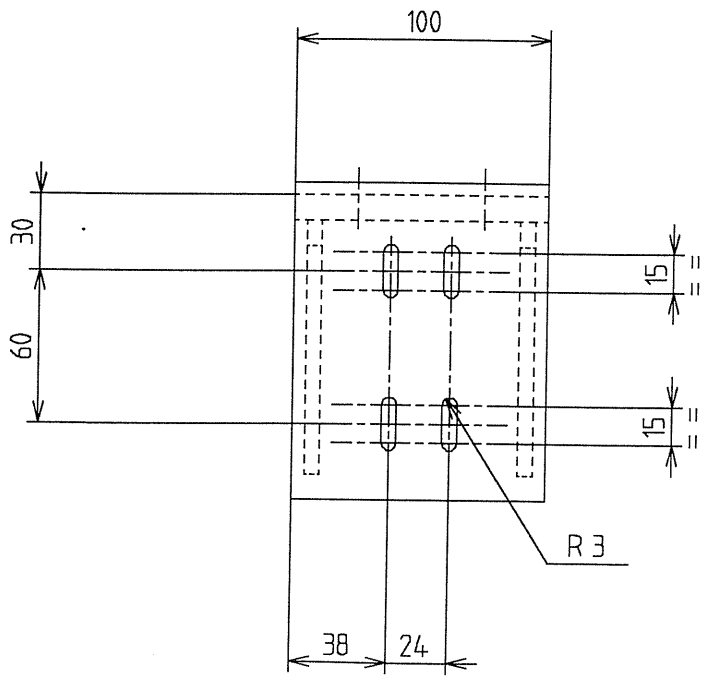

Indice	Modifications	Date	Dessiné par	Vérifié par
A	Origine	04/08/95	SCATI	

Spécifications particulières :

Plan dessiné avec le système de C.A.O. EUCLID
Ne peut être modifié que par le même moyen

Tolérance générale				
H 12	Indice de rugosité général	12,5		
h 12	Tol. ang.: ± 15'	Rugotest	N°	2 3 4 5 6 7 8 9 10
Js 12	Casser les angles vifs	L.C.A / C.E.A	Ra	0,05 0,1 0,2 0,4 0,8 1,6 3,2 6,3 12,5

Matière ENSEMBLE SOUDE

Traitement thermique

Protection

Echelle 1/2 | Poids | Qualité

CEBAF
MESURE D'ENERGIE E-P
SUPPORT PM P.
SUPPORT

Il n'est permis d'utiliser ce dessin qu'avec licence spéciale ou autorisation expresse (loi du 11 mars 1957)

Centre d' Études de SACLAY
DSM/DAPNIA/SGPI
Sous Traitant SCATI

N°: 9B 6113 DM - 5105 03 - R A

ReF. C.A.O. : PR5105 03-A
B.D. Projet : CEBAFMES,510,SCAT

A2. 594 x 420

COUPE A-A

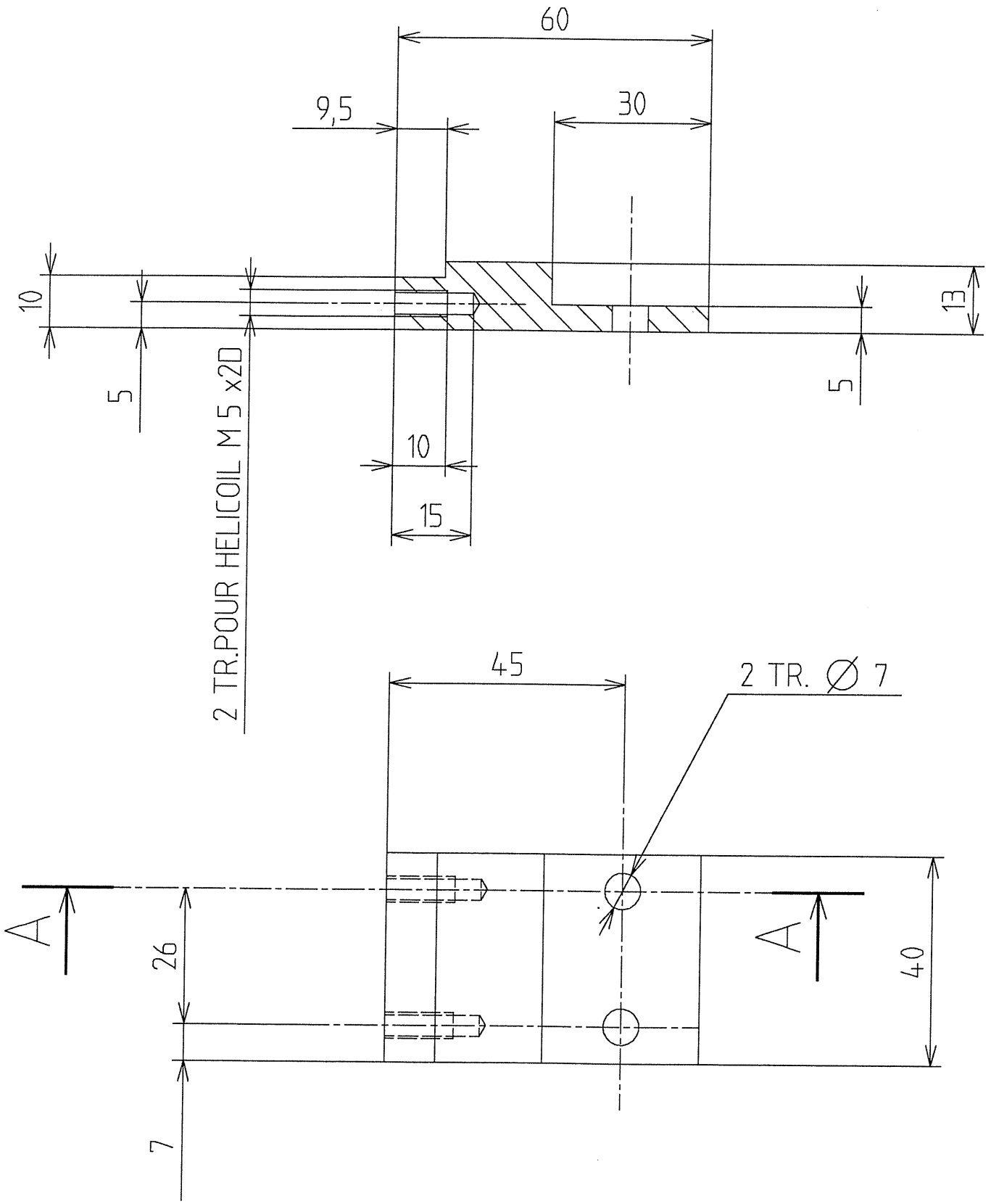

Pour REALISATION

Dess. : GIACO le 6-SEP-95 a 16:53

Indice	Modifications	Date	Dessiné par	Vérifié par
A	Origine	28/07/95	SCATI	

Spécifications particulières :

Plan dessiné avec le système de C.A.O. EUCLID
Ne peut être modifié que par le même moyen

Tolérance générale													
H 12	Indice de rugosité général 6,3												
h 12	Tol. ang.: ± 15'	Rugotest	N°	2	3	4	5	6	7	8	9	10	
Js 12	Casser les angles vifs	L.C.A C.E.A	Ra	0,05	0,1	0,2	0,4	0,8	1,6	3,2	6,3	12,5	

Matière A U 4G

Traitement thermique

Protection

Echelle	Poids	Qualité
1/1		

CEBAF
MESURE D'ENERGIE E-P
SUPPORT PM P.
SUPPORT

Il n'est permis d'utiliser ce dessin qu'avec licence spéciale ou autorisation expresse (loi du 11 mars 1957)

Centre d' Études de SACLAY
DSM/DAPNIA/SGPI

Sous Traitant
SCATI

N°: 9B 6113 DM - 5105 04 - R A

CEBAFMES,510,SCAT

B.D. Projet :

PR510504-A

Ref. C.A.O :

A3. 420 x 297

2

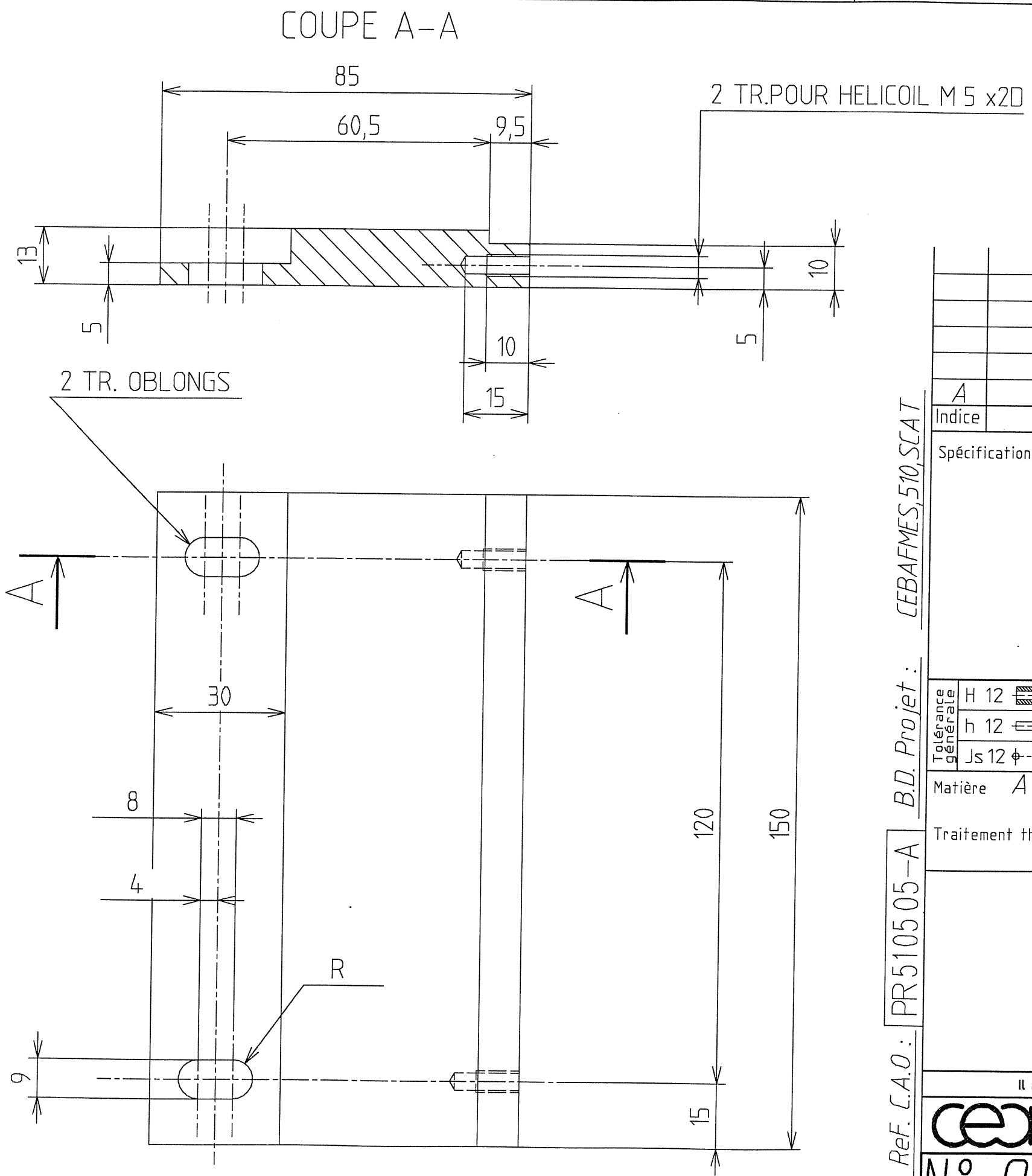

Pour REALISATION

Dess. : GIACO le 6-SEP-95 a 16:53

Indice	Modifications	Date	Dessiné par	Vérifié par
A	Origine	31/07/95	SCATI	

Spécifications particulières :

Plan dessiné avec le système de C.A.O. EUCLID
Ne peut être modifié que par le même moyen

Tolérance générale													
H 12	Indice de rugosité général 6,3												
h 12	Tol. ang.: ± 15'	Rugotest	N°	2	3	4	5	6	7	8	9	10	
Js 12	Casser les angles vifs	L.C.A C.E.A	Ra	0,05	0,1	0,2	0,4	0,8	1,6	3,2	6,3	12,5	

Matière A U 4G

Traitement thermique

Protection

Echelle	Poids	Qualité
1/1		

CEBAF
MESURE D'ENERGIE E-P
SUPPORT PM P.
SUPPORT

Il n'est permis d'utiliser ce dessin qu'avec licence spéciale ou autorisation expresse (loi du 11 mars 1957)

Centre d' Études de SACLAY
DSM/DAPNIA/SGPI

Sous Traitant
SCATI

N°: 9B 6113 DM - 510505 - RA

CEBAFMES,510,SCAT

B.D. Projet :

Ref. C.A.O : PR510505-A

A3. 420 x 297

2

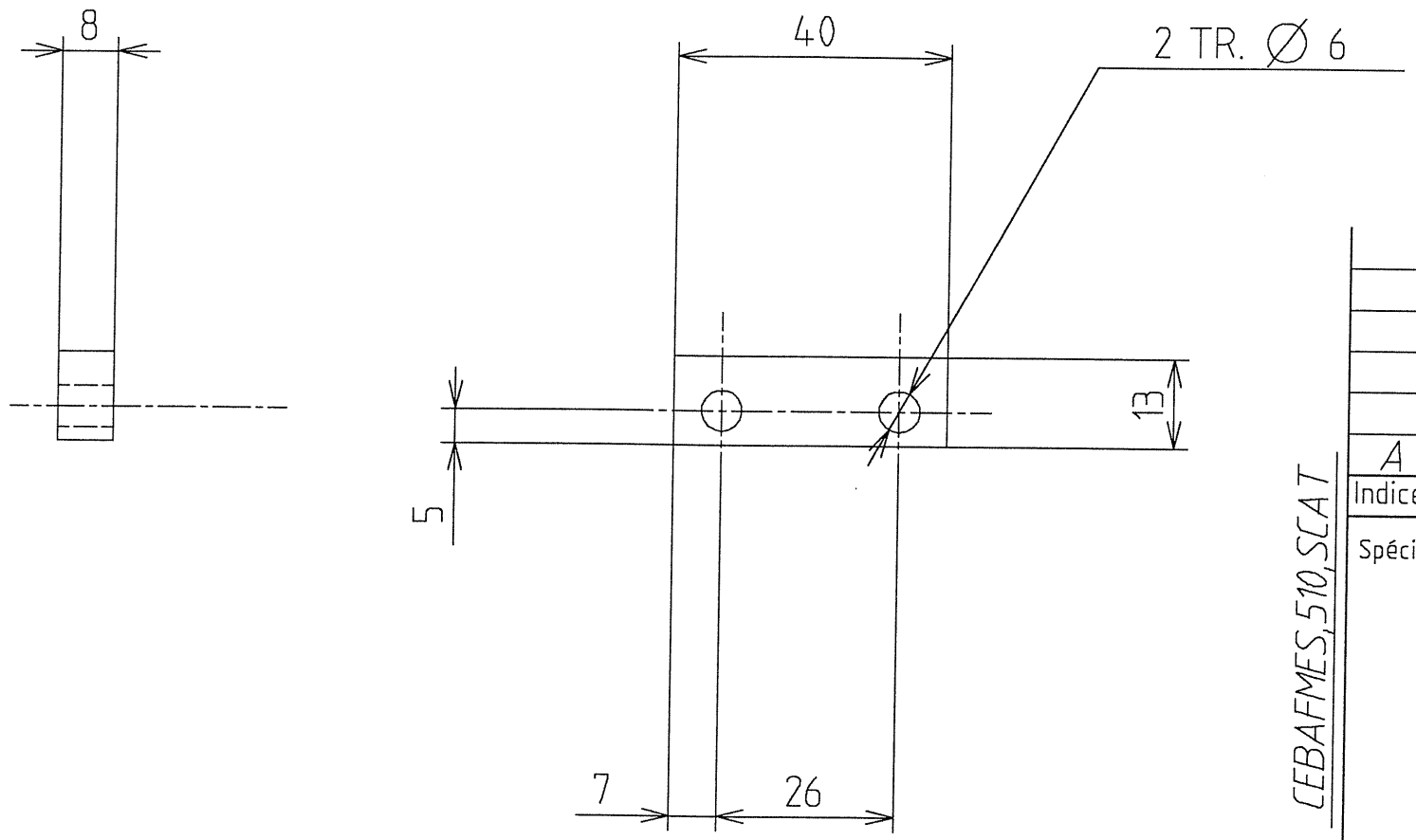

Pour REALISATION

Dess. : GIACO le 6-SEP-95 a 16:53

Indice	Modifications	Date	Dessiné par	Vérifié par
A	Origine	31/07/95	SCATI	

Spécifications particulières :

Plan dessiné avec le système de C.A.O. EUCLID
Ne peut être modifié que par le même moyen

Tolérance générale													
H 12	Indice de rugosité général 6,3												
h 12	Tol. ang.: ± 15'	Rugotest	N°	2	3	4	5	6	7	8	9	10	
Js 12	Casser les angles vifs	L.C.A C.E.A	Ra	0,05	0,1	0,2	0,4	0,8	1,6	3,2	6,3	12,5	

Matière AU4G

Traitement thermique

Protection

Echelle	Poids	Qualité
1/1		

CEBAF
MESURE D'ENERGIE E-P
SUPPORT PM P.
PLAQUE DE SERRAGE

Il n'est permis d'utiliser ce dessin qu'avec licence spéciale ou autorisation expresse (loi du 11 mars 1957)

Centre d' Études de SACLAY
DSM/DAPNIA/SGPI

Sous Traitant
SCATI

N°: 9B 6113 DM - 5105 06 - R A

CEBAFMES,510,SCAT

B.D. Projet :

Ref. C.A.O. : PR5105 06-A

A3. 420 x 297

2

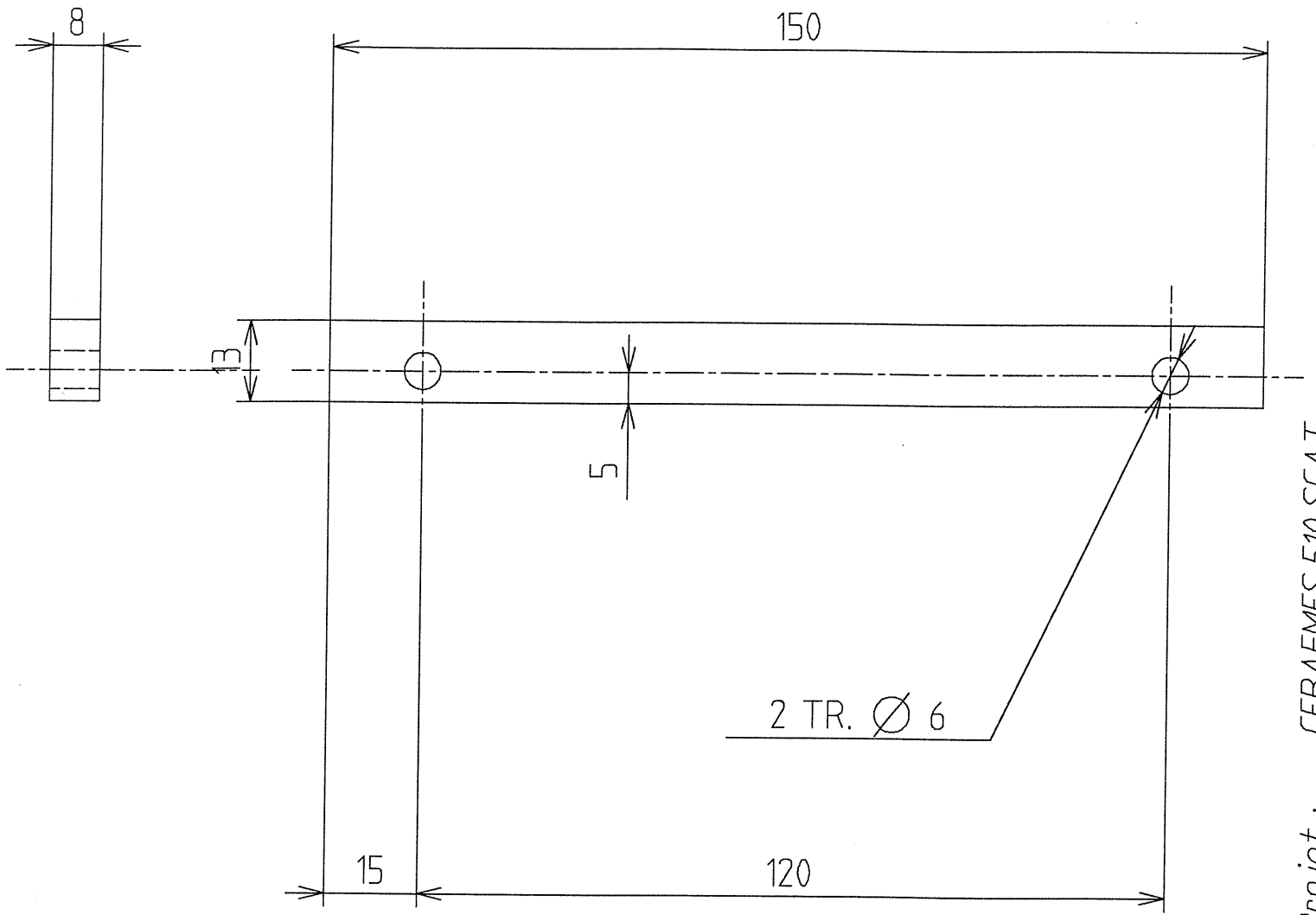

Pour REALISATION

Dess. : GIACO le 6-SEP-95 a 16:53

Indice	Modifications	Date	Dessiné par	Vérifié par
A	Origine	31/07/95	SCATI	

Spécifications particulières :

Plan dessiné avec le système de C.A.O. EUCLID
Ne peut être modifié que par le même moyen

Tolérance générale														
H 12	Indice de rugosité général 6,3													
h 12	Tol. ang.: ± 15'	Rugotest	N°	2	3	4	5	6	7	8	9	10		
Js 12	Casser les angles vifs	L.C.A C.E.A	Ra	0,05	0,1	0,2	0,4	0,8	1,6	3,2	6,3	12,5		

Matière AU4G

Traitement thermique

Protection

Echelle	Poids	Qualité
1/1		

CEBAF
MESURE D'ENERGIE E-P
SUPPORT PM P.
PLAQUE DE SERRAGE

Il n'est permis d'utiliser ce dessin qu'avec licence spéciale ou autorisation expresse (loi du 11 mars 1957)

Centre d' Études de SACLAY
DSM/DAPNIA/SGPI

Sous Traitant
SCATI

N°: 9B 6113 DM - 5105 07 - RA

CEBAFMES,510,SCAT

B.D. Projet :

PR5105 07-A

Ref. C.A.O. :

A3. 420 x 297

REP	Qt	MATIERE	DEBIT FINI
a	1	5754X	PLAT 215x100x10
b	1	5754X	PLAT 175x100x10
c	2	5754X	PLAT 200x150x6

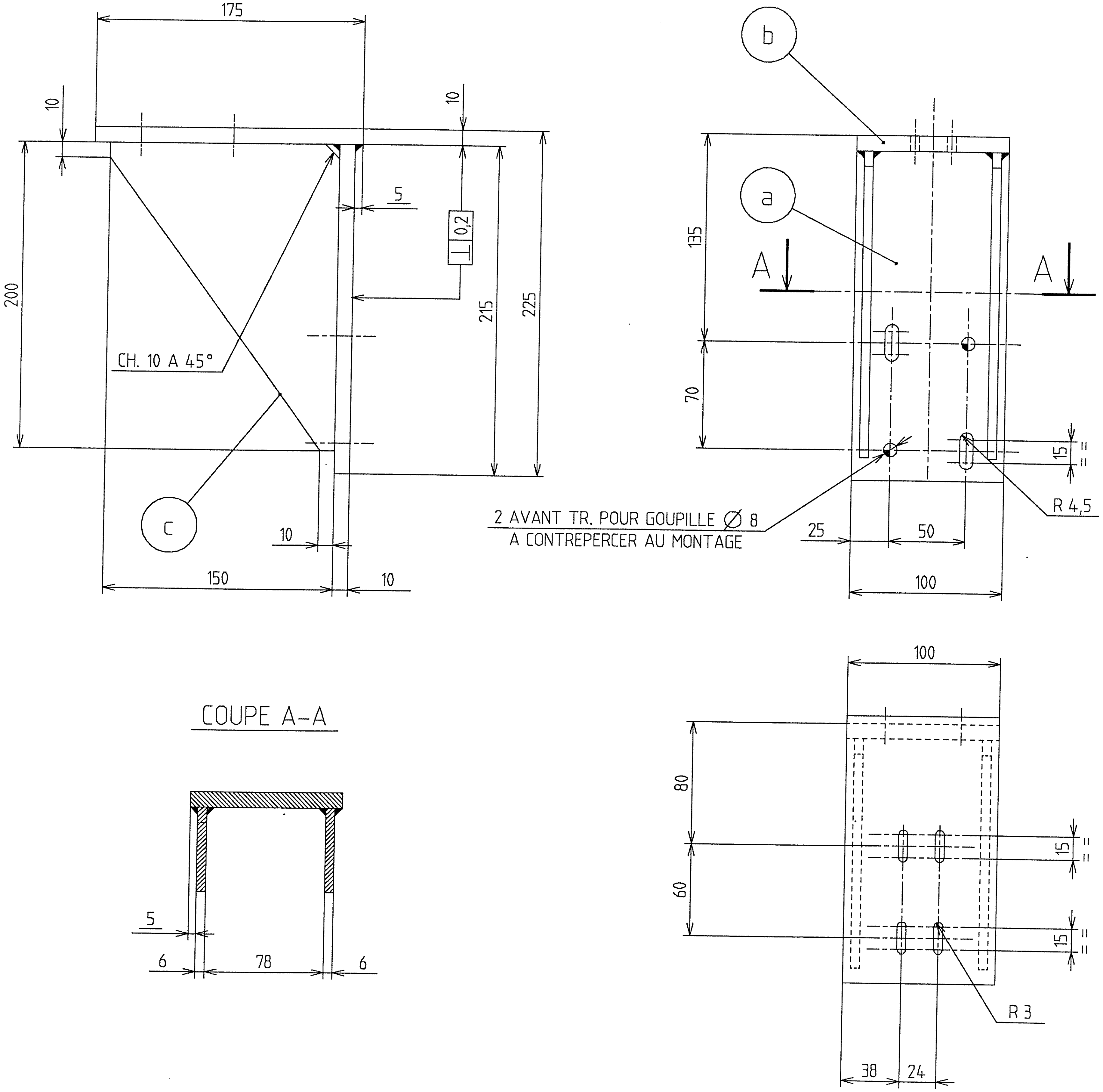

NOTA :

TOLERANCE DE SOUDAGE : ± 1
COTES SOULIGNEES : POSITION DE SOUDURE

Pour REALISATION
Dess. : GIACO le 6-SEP-95 a 16:53

Indice	Modifications	Date	Dessiné par	Vérifié par
A	Origine	08/08/95	SCATI	

Spécifications particulières :

Plan dessiné avec le système de C.A.O. EUCLID
Ne peut être modifié que par le même moyen

Tolérance générale: H 12, h 12, Js 12

Indice de rugosité général 12,5

Tol. ang.: ± 15'

Casser les angles vifs

Rugotest	N°	2	3	4	5	6	7	8	9	10
L.C.A C.E.A	Ra	0,05	0,1	0,2	0,4	0,8	1,6	3,2	6,3	12,5

Matière ENSEMBLE SOUDE

Protection

Traitement thermique

Echelle 1/2 | Poids | Qualité

CEBAF
MESURE D'ENERGIE E-P
SUPPORT PM P.
SUPPORT

Il n'est permis d'utiliser ce dessin qu'avec licence spéciale ou autorisation expresse (loi du 11 mars 1957)

Centre d' Études de SACLAY
DSM/DAPNIA/SGPI

Sous Traitant SCATI

Ref. C.A.O. : CEBAFMES.510.SCAT

B.D. Projet : PR5105 08-A

N°: 9B 6113 DM - 5105 08 - RA

A2. 594 x 420

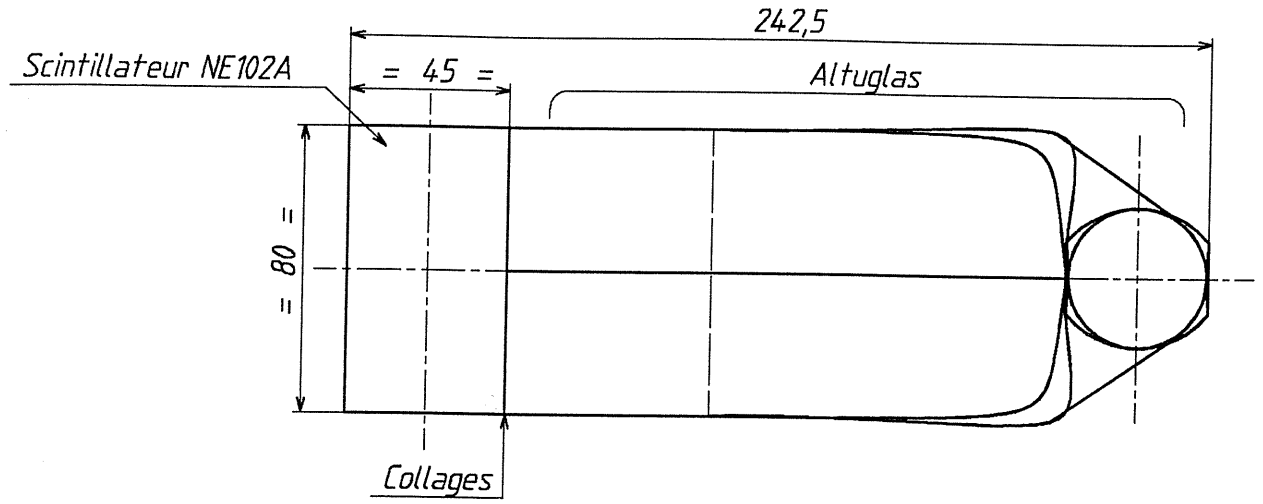

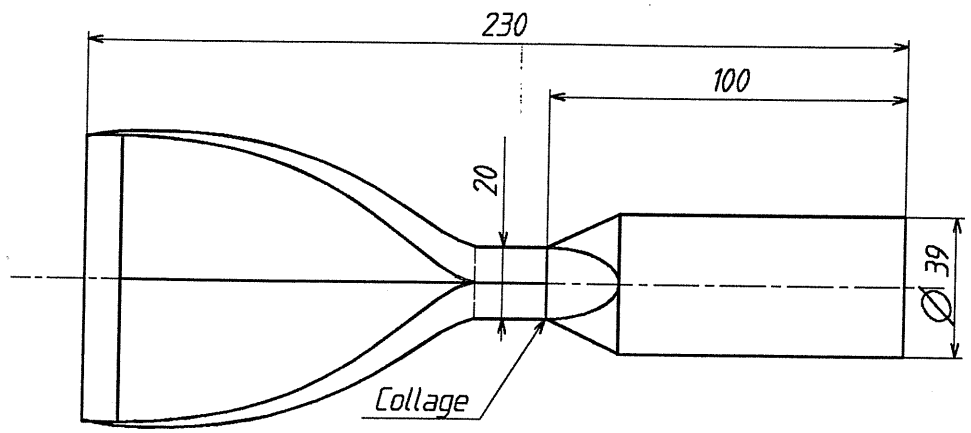

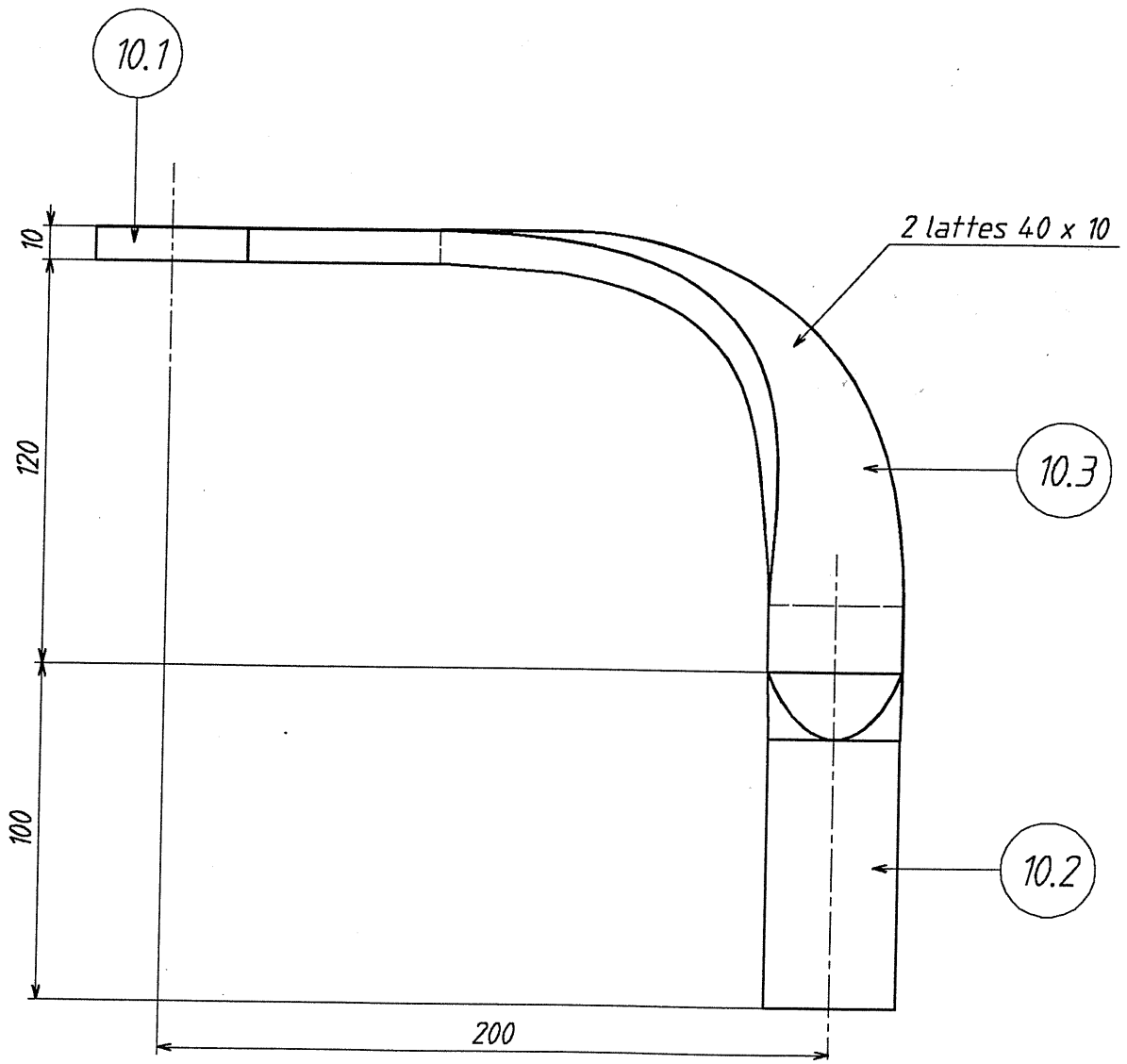

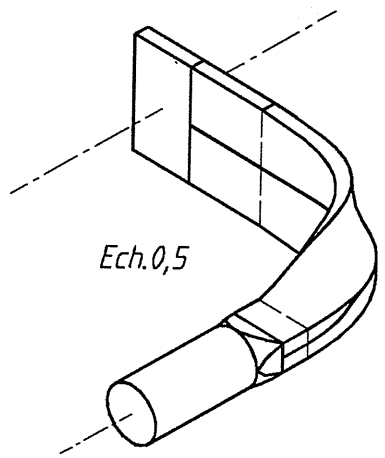

Plan PROVISOIRE

Indice	Modifications	Date	Dessiné par	Vérifié par
A	Origine	30/8/95	Giacometti	

Spécifications particulières :

Plan dessiné avec le système de C.A.O. EUCLID
Ne peut être modifié que par le même moyen

Tolérance générale												
H			Indice de rugosité général									
h			Tol. ang.: ± 15'	Rugotest	N°	2	3	4	5	6	7	8	9	10
Js			Casser les angles vifs	LEA CEA	Ra	0,05	0,1	0,2	0,4	0,8	1,6	3,2	6,3	12,5

Matière

Traitement thermique

Protection

Echelle	Poids	Qualité
1		

CEBAF
MESURE D'ENERGIE E-P
Support P.M. protons
Guide de lumière - PM d'entrée

Il n'est permis d'utiliser ce dessin qu'avec licence spéciale ou autorisation expresse (loi du 11 mars 1957)

Centre d' Études de SACLAY
DSM/DAPNIA/SGPI

Sous Traitant

N°: 9B 6113 DM - 5105 10 - P A

Ref. C.A.O.: PP5105 10-A | B.D. Projet : CEBAFMES.510.GIAC

A1. 841 x 594

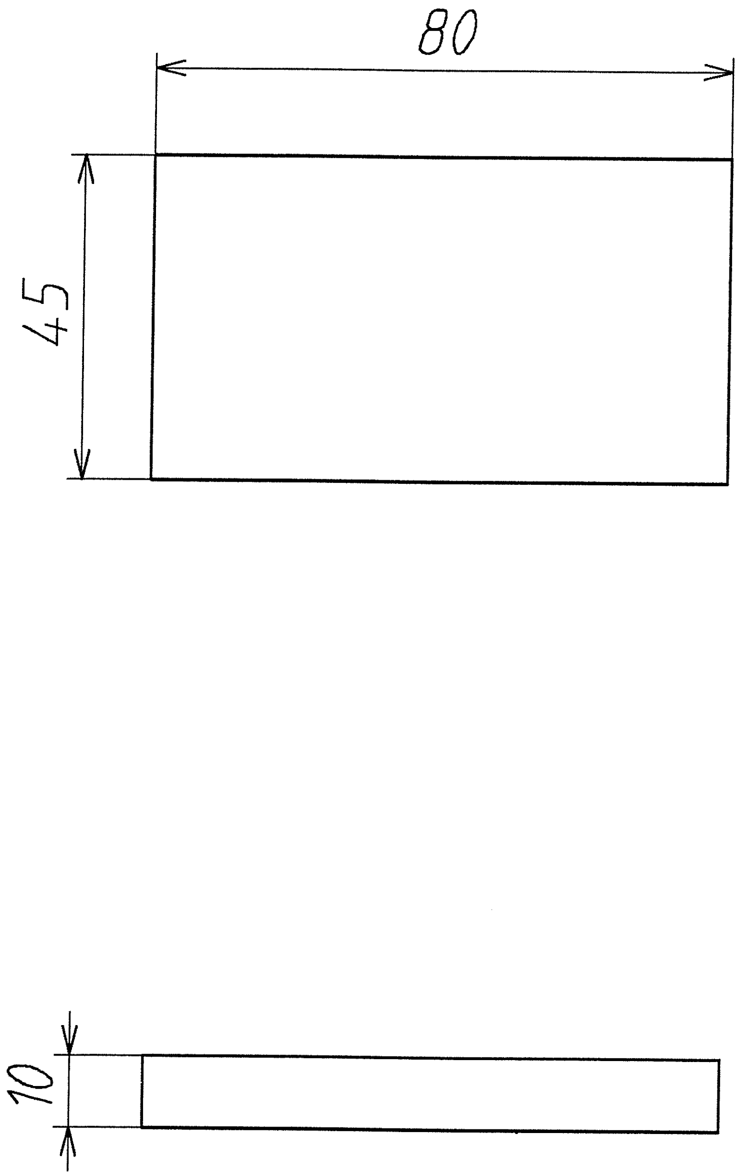

Plan PROVISOIRE

Reformate le 30-AUG-95 a 14:10 par GIACO

Indice	Modifications	Date	Dessiné par	Vérifié par
A	*Origine*	*30/8/95*	*Giacometti*	

Spécifications particulières : *Poli partout*

Plan dessiné avec le système de C.A.O. EUCLID
Ne peut être modifié que par le même moyen

Tolérance générale H 11	Indice de rugosité général *0,4*												
h 11	Tol. ang.: ± 15'	Rugotest	N°	2	3	4	5	6	7	8	9	10	
Js 11	Casser les angles vifs	L.C.A C.E.A	Ra	0,05	0,1	0,2	0,4	0,8	1,6	3,2	6,3	12,5	

Matière *Scintillateur NE102A*

Protection

Traitement thermique

Echelle	Poids	Qualité
1		

CEBAF
MESURE D'ENERGIE E-P
Support P.M. protons
PM d'entrée - Scintillateur

Il n'est permis d'utiliser ce dessin qu'avec licence spéciale ou autorisation expresse (loi du 11 mars 1957)

Centre d' Études de SACLAY
DSM/DAPNIA/SGPI

Sous Traitant

N°: 9B 6113 DM - 5105 10 1PA

Ref. C.A.O. : PP5105101A

B.D. Projet : CEBAFMES,510,GIAC

A3. 420 x 297

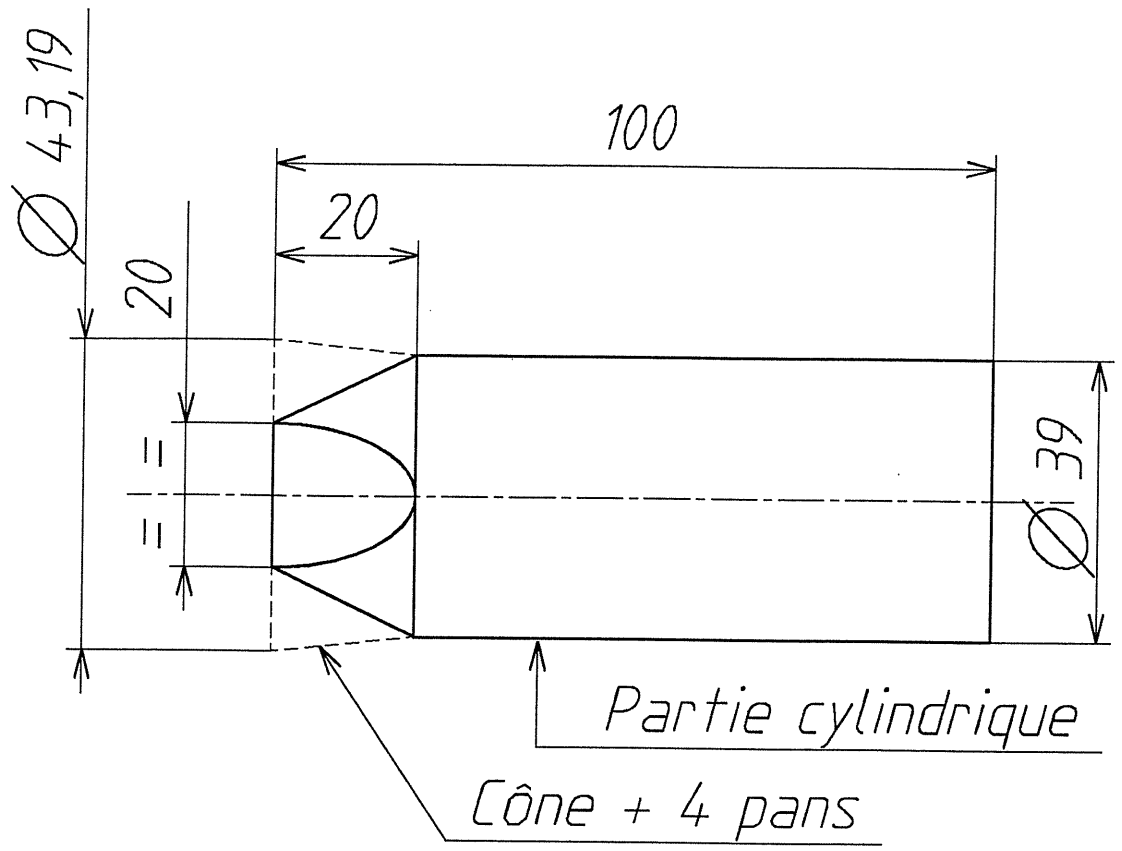

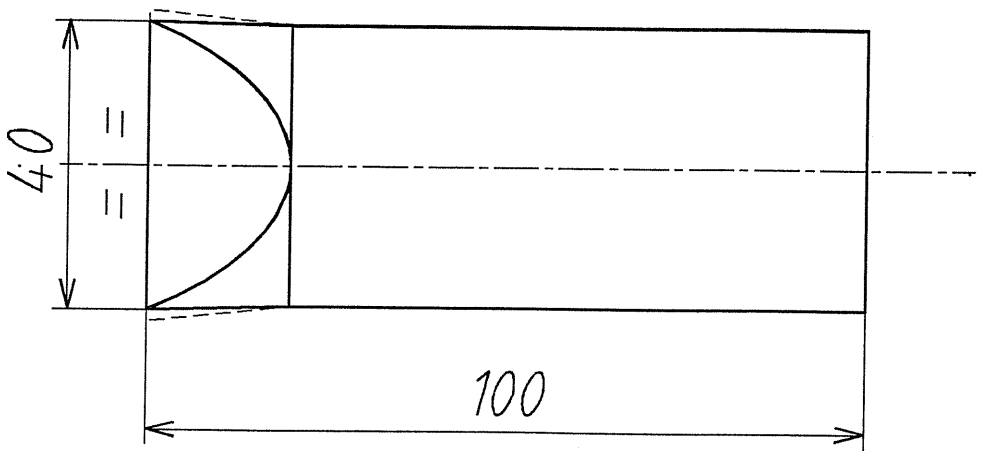

Plan PROVISOIRE

Reformate le 30-AUG-95 a 14:10 par GIACO

Indice	Modifications	Date	Dessiné par	Vérifié par
A	Origine	30/8/95	Giacometti	

Spécifications particulières : Poli partout

Plan dessiné avec le système de C.A.O. EUCLID
Ne peut être modifié que par le même moyen

Tolérance générale													
H 11	Indice de rugosité général 0,4												
h 11	Tol. ang.: ± 15'	Rugotest	N°	2	3	4	5	6	7	8	9	10	
Js 11	Casser les angles vifs	L.C.A C.E.A	Ra	0,05	0,1	0,2	0,4	0,8	1,6	3,2	6,3	12,5	

Matière *Altuglas*

Traitement thermique

Protection

Echelle	Poids	Qualité
1		

CEBAF
MESURE D'ENERGIE E-P
Support P.M. protons
PM d'entrée – Queue de pm

Il n'est permis d'utiliser ce dessin qu'avec licence spéciale ou autorisation expresse (loi du 11 mars 1957)

Centre d' Études de SACLAY
DSM/DAPNIA/SGPI

Sous Traitant

N°: 9B 6113 DM – 5105 10 2 P A

CEBAFMES,510,GIAC

B.D. Projet : PP5105102A

Ref. C.A.O :

A3 . 420 x 297

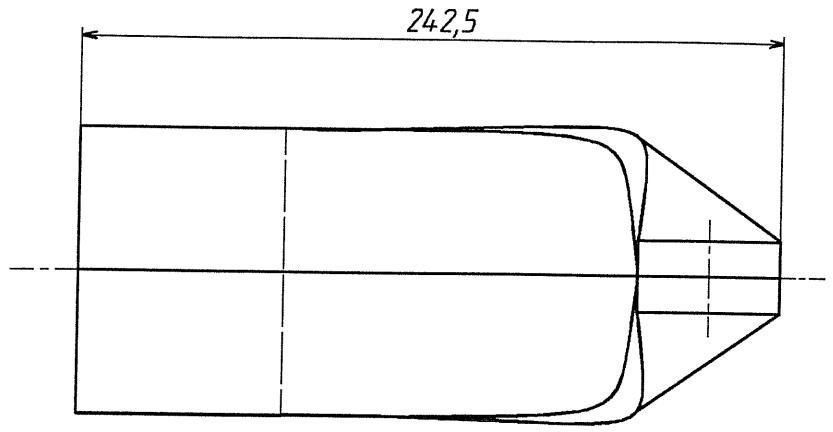

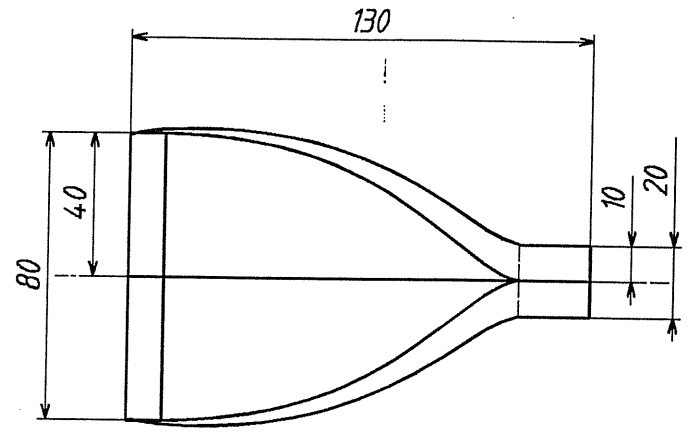

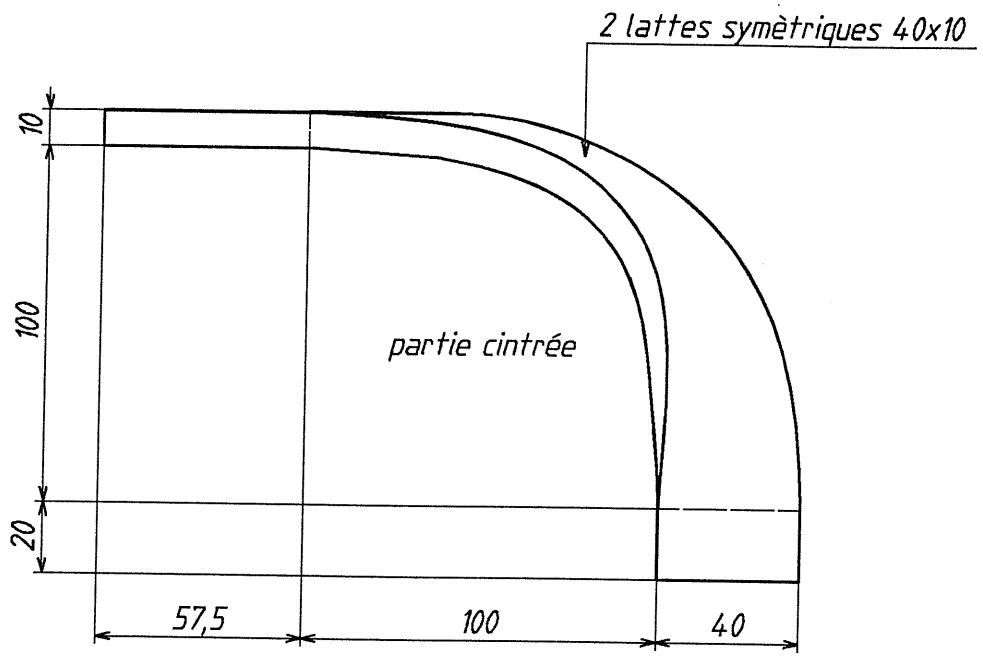

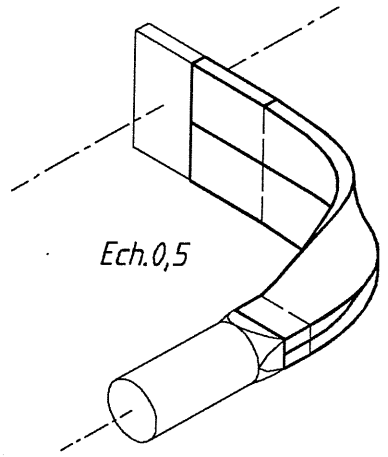

Développé d'une latte

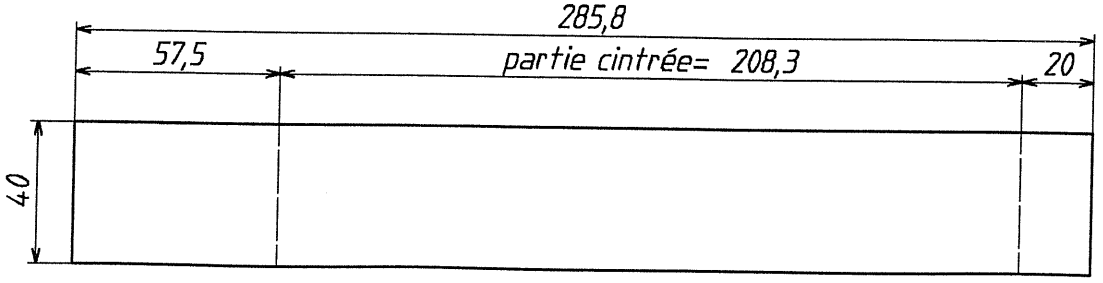

Plan PROVISOIRE

Indice	Modifications	Date	Dessiné par	Vérifié par
A	Origine	30/8/95	Giacometti	

Spécifications particulières : Poli partout

Plan dessiné avec le système de C.A.O. EUCLID
Ne peut être modifié que par le même moyen

Tolérance générale				
H 12	Indice de rugosité général	0,4		
h 12	Tol. ang.: ± 15'	Rugotest	N°	2 3 4 5 6 7 8 9 10
Js 12	Casser les angles vifs	L.E.A C.E.A	Ra	0,05 0,1 0,2 0,4 0,8 1,6 3,2 6,3 12,5

Matière Altuglas

Traitement thermique

Protection

Echelle	Poids	Qualité
1		

CEBAF
MESURE D'ENERGIE E-P
Support P.M. protons
PM d'entrée - Twists

Il n'est permis d'utiliser ce dessin qu'avec licence spéciale ou autorisation expresse (loi du 11 mars 1957)

Centre d' Études de SACLAY
DSM/DAPNIA/SGPI

Sous Traitant

N°: 9B 6113 DM - 5105 10 3P A

A1. 841 x 594

B.D. Projet : CEBAFMES.510.GIAC

Ref. C.A.O. : PP5105 10 3A

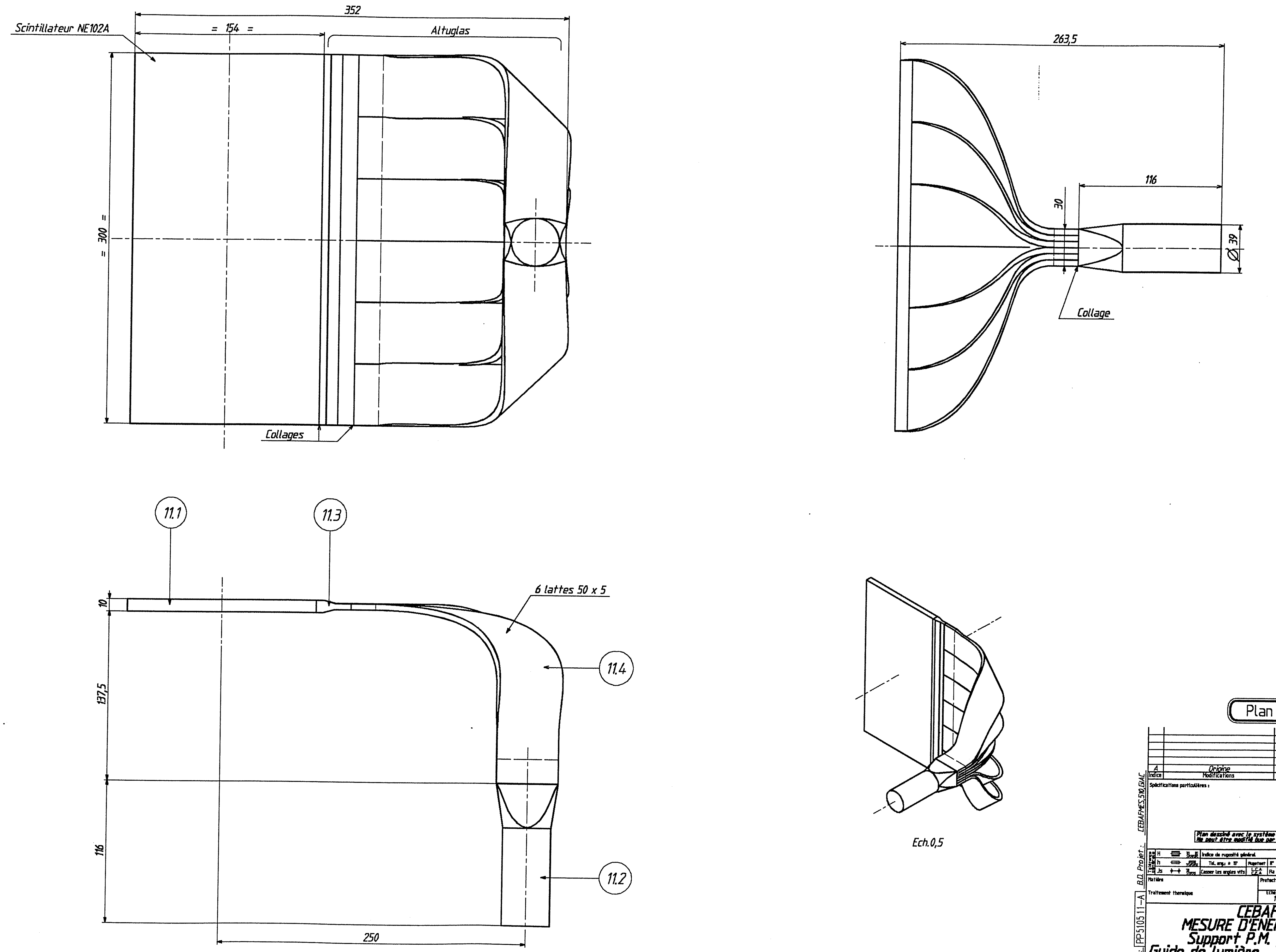

Plan PROVISOIRE

Indice	Modifications	Date	Dessiné par	Vérifié par
A	Origine	30/8/95	giacometti	

Spécifications particulières :

Plan dessiné avec le système de C.A.O. EUCLID
Ne peut être modifié que par le même moyen

Matière

Traitement thermique

Protection

Echelle 1 | Poids | Quantité

CEBAF
MESURE D'ENERGIE E-P
Support P.M. protons
Guide de lumière – PM de sortie

Centre d'Etudes de SACLAY
DSM/DAPNIA/SGPI

Réf. C.A.O. : PP510511-A

B.O. Projet : CEBAFMES.510.GIAC

N°: 9B 6113 DM – 5105 11 – P A

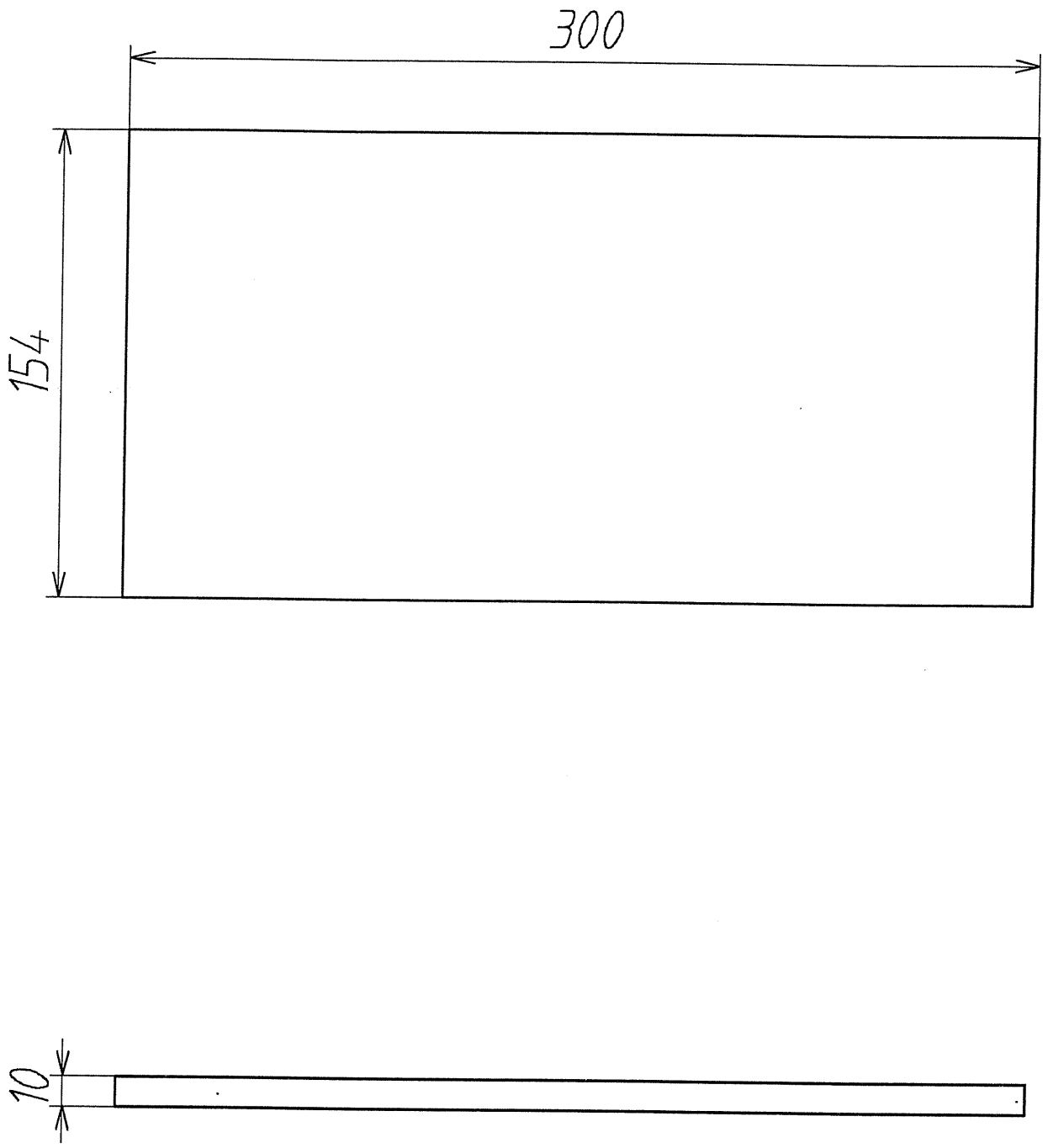

Plan PROVISOIRE

Reformate le 31-AUG-95 a 09:28 par GIACO

Indice	Modifications	Date	Dessiné par	Vérifié par
A	Origine	31/8/95	Giacometti	

Spécifications particulières : Poli partout

Plan dessiné avec le système de C.A.O. EUCLID
Ne peut être modifié que par le même moyen

Tolérance générale													
H 11	Indice de rugosité général 0,4												
h 11	Tol. ang.: ± 15'	Rugotest	N°	2	3	4	5	6	7	8	9	10	
Js 11	Casser les angles vifs	L.C.A C.E.A	Ra	0,05	0,1	0,2	0,4	0,8	1,6	3,2	6,3	12,5	

Matière Scintillateur NE102A

Traitement thermique

Protection

Echelle	Poids	Qualité
1		

CEBAF
MESURE D'ENERGIE E-P
Support P.M. protons
PM de sortie – Scintillateur

Il n'est permis d'utiliser ce dessin qu'avec licence spéciale ou autorisation expresse (loi du 11 mars 1957)

Centre d' Études de SACLAY
DSM/DAPNIA/SGPI

Sous Traitant

N°: 9B 6113 DM – 5105 111 P A

B.D. Projet : CEBAFMES,510,GIAC

Ref. C.A.O : PP5105 111 A

A3. 420 x 297

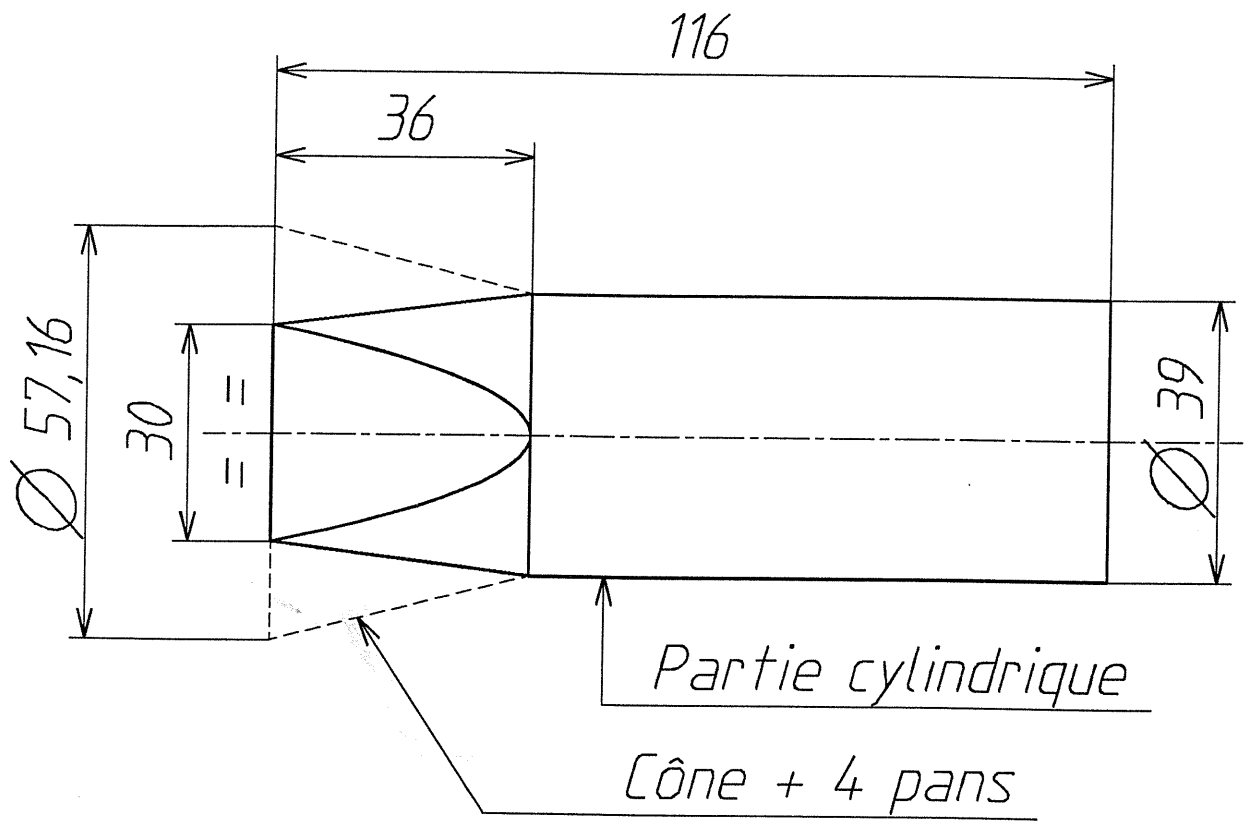

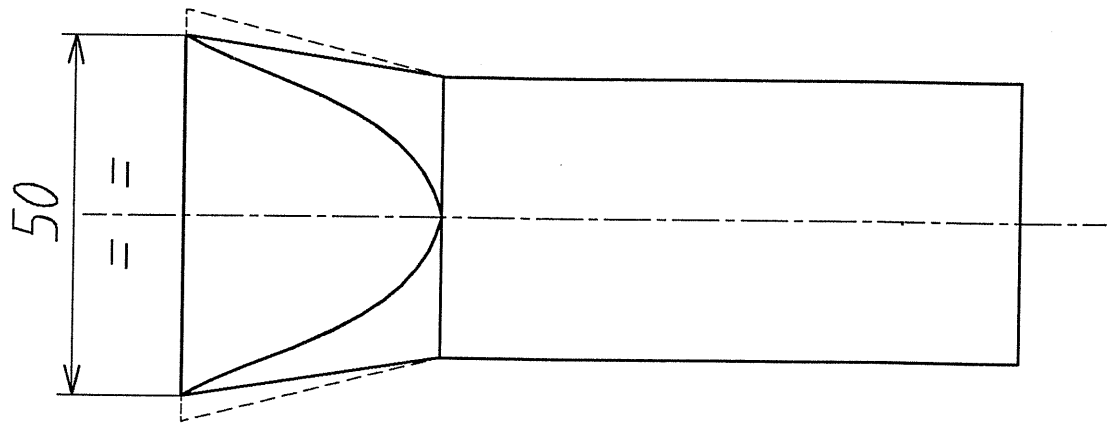

Plan PROVISOIRE

Reformate le 31-AUG-95 a 09:28 par GIACO

Indice	Modifications	Date	Dessiné par	Vérifié par
A	Origine	31/8/95	Giacometti	

Spécifications particulières : Poli partout

Plan dessiné avec le système de C.A.O. EUCLID
Ne peut être modifié que par le même moyen

Tolérance générale													
H 11	Indice de rugosité général 0,4												
h 11	Tol. ang.: ± 15'	Rugotest	N°	2	3	4	5	6	7	8	9	10	
Js 11	Casser les angles vifs	L.C.A C.E.A	Ra	0,05	0,1	0,2	0,4	0,8	1,6	3,2	6,3	12,5	

Matière Altuglas

Traitement thermique

Protection

Echelle	Poids	Qualité
1		

CEBAF
MESURE D'ENERGIE E-P
Support P.M. protons
PM de sortie – Queue de pm

Il n'est permis d'utiliser ce dessin qu'avec licence spéciale ou autorisation expresse (loi du 11 mars 1957)

Centre d' Études de SACLAY
DSM/DAPNIA/SGPI

Sous Traitant

N°: 9B 6113 DM – 5105 112 P A

Ref. C.A.O : PP5105112A B.D. Projet : CEBAFMES,510,GIAC

A3. 420 x 297

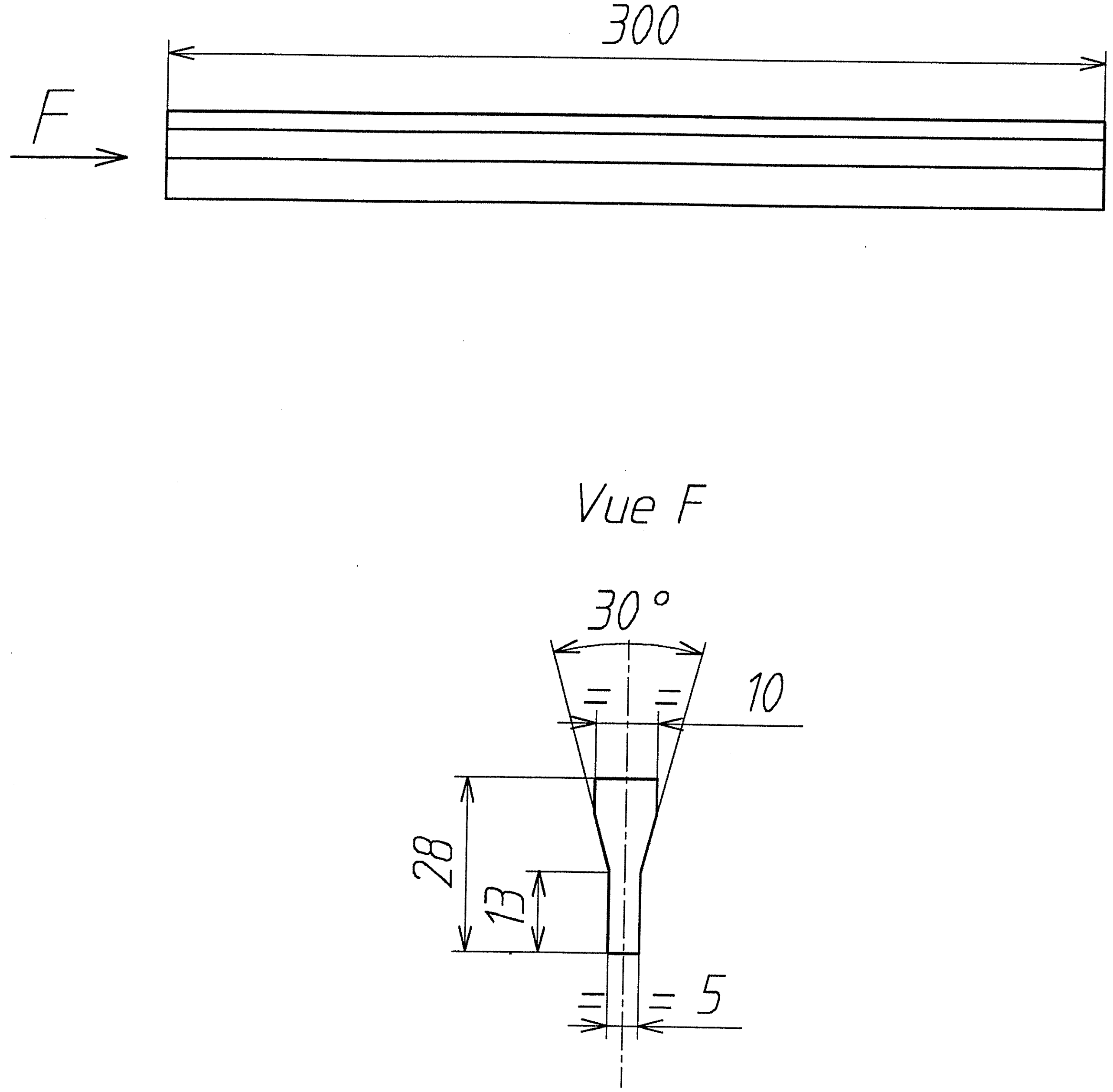

Plan PROVISOIRE

Reformate le 31-AUG-95 a 09:28 par GIACO

Indice	Modifications	Date	Dessiné par	Vérifié par
A	Origine	31/8/95	Giacometti	

Spécifications particulières : Poli partout

Plan dessiné avec le système de C.A.O. EUCLID
Ne peut être modifié que par le même moyen

Tolérance générale													
H 11	Indice de rugosité général 0,4												
h 11	Tol. ang.: ± 15'	Rugotest	N°	2	3	4	5	6	7	8	9	10
Js 11	Casser les angles vifs	L.C.A C.E.A	Ra	0,05	0,1	0,2	0,4	0,8	1,6	3,2	6,3	12,5

Matière: Altuglas

Protection

Traitement thermique

Echelle	Poids	Qualité
1		

CEBAF
MESURE D'ENERGIE E-P
Support P.M. protons
PM de sortie - Réducteur

Il n'est permis d'utiliser ce dessin qu'avec licence spéciale ou autorisation expresse (loi du 11 mars 1957)

Centre d' Études de SACLAY
DSM/DAPNIA/SGPI

Sous Traitant

N°: 9B 6113 DM - 5105 113 P A

B.D. Projet : CEBAFMES,510,GIAC

Ref. C.A.O. : PP5105113A

A3. 420 x 297

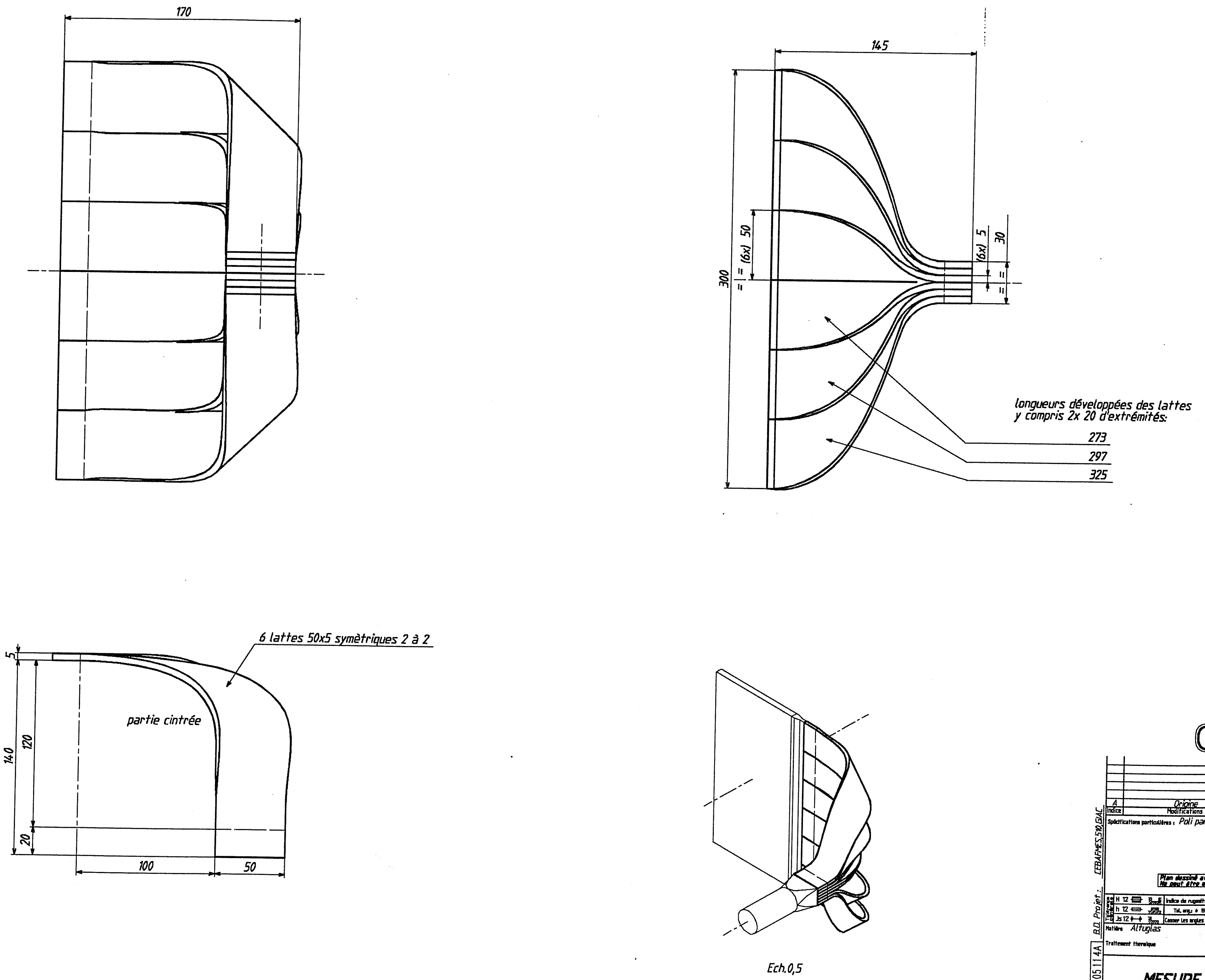

Plan PROVISOIRE

Indice	Modifications	Date	Dessiné par	Vérifié par
A	Origine	30/8/95	Giacometti	

Spécifications particulières : Poli partout

Plan dessiné avec le système de C.A.O. EUCLID
Ne peut être modifié que par le même moyen

Matière: Altuglas

Traitement thermique

Echelle 1

CEBAF
MESURE D'ENERGIE E-P
Support P.M. protons
PM de sortie - Twists

Centre d'Études de SACLAY
DSM/DAPNIA/SGPI

N°: 9B 6113 DM - 5105 114 P A

Réf. C.A.O.: PP5105114A
B.D. Projet: CEBAFMES.510.GIAC

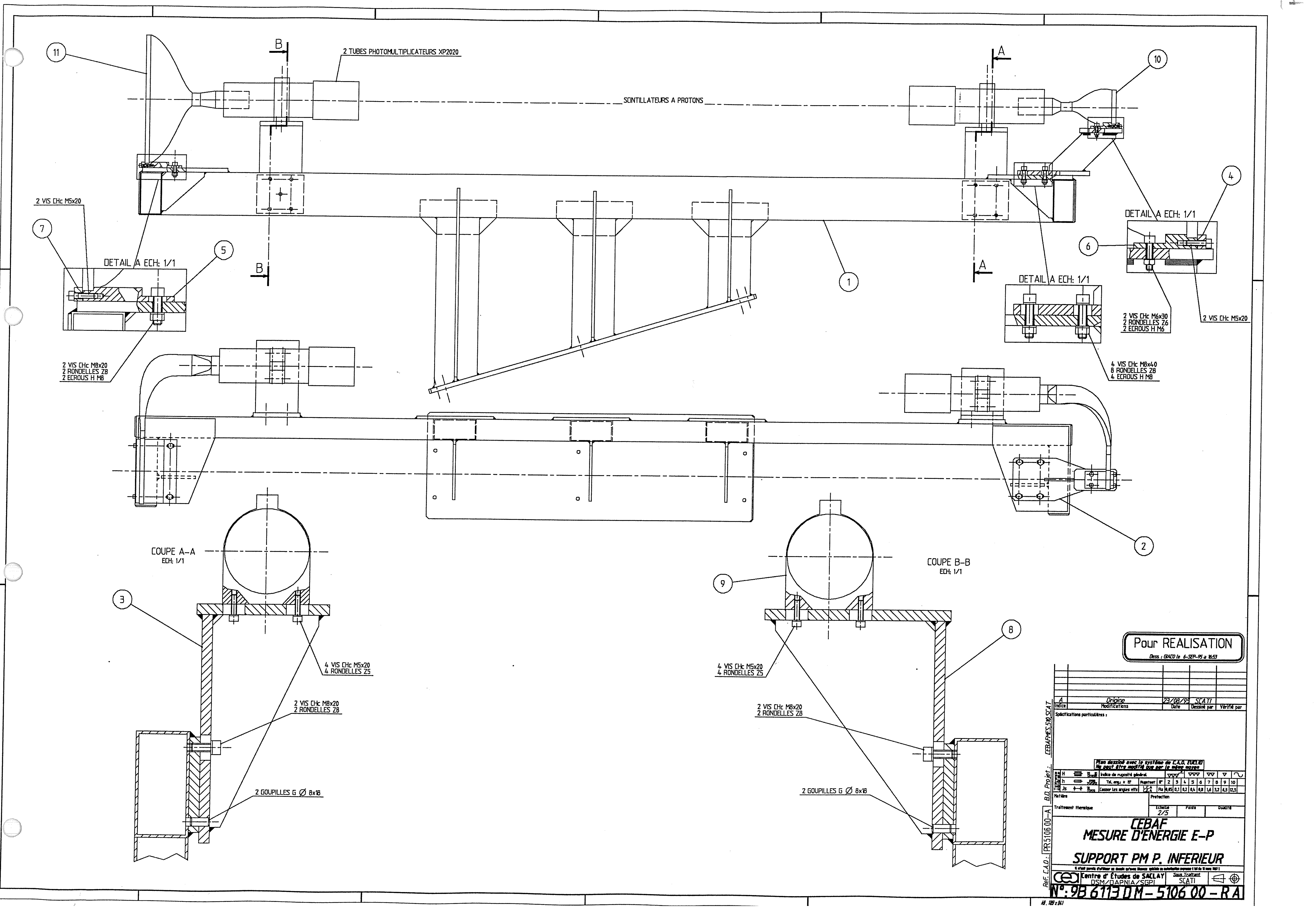

2 TUBES PHOTOMULTIPLICATEURS XP2020
SCINTILLATEURS A PROTONS
DETAIL A ECH: 1/1
2 VIS CHc M5x20
2 VIS CHc M8x20
2 RONDELLES Z8
2 ECROUS H M8
2 VIS CHc M6x30
2 RONDELLES Z6
2 ECROUS H M6
4 VIS CHc M8x40
8 RONDELLES Z8
4 ECROUS H M8
COUPE A-A
ECH: 1/1
COUPE B-B
ECH: 1/1
4 VIS CHc M5x20
4 RONDELLES Z5
2 GOUPILLES G Ø 8x18
Pour REALISATION
A
Origine
23/08/95
SCATI
Indice
Modifications
Date
Dessiné par
Vérifié par
Spécifications particulières :
Matière
Protection
Traitement thermique
Echelle 2/5
Poids
Quantité
CEBAF
MESURE D'ENERGIE E-P
SUPPORT PM P. INFERIEUR
Centre d'Études de SACLAY
DSM/DAPNIA/SGPI
Sous Traitant SCATI
N°: 9B 6113 DM - 5106 00 - R A
Ref. C.A.O.: PR5106 00-A
B.D. Projet: CEBAFMES.510.SCAT

72

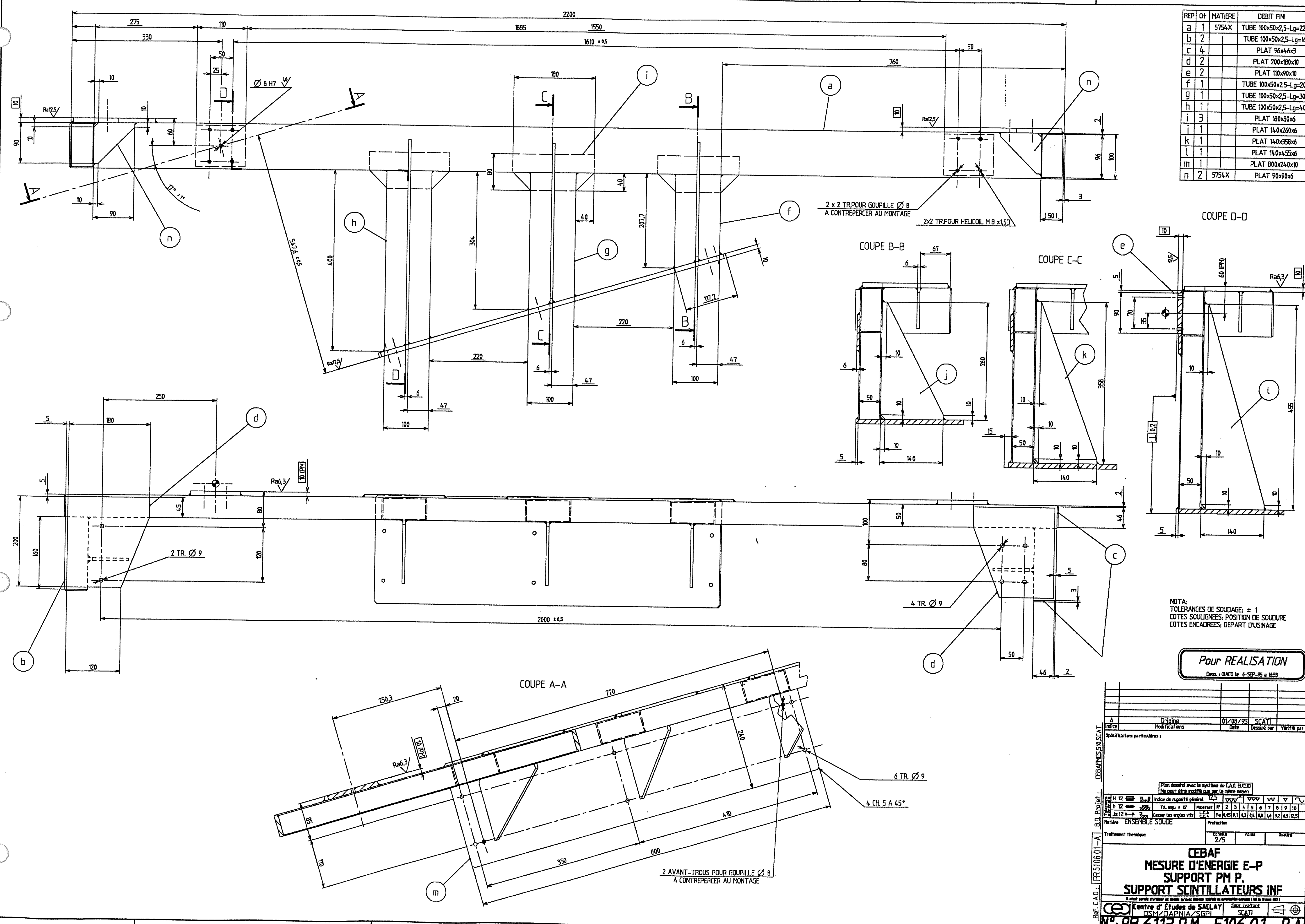

REP	Qt	MATIERE	DEBIT FIN
a	1	5754X	TUBE 100x50x2,5-Lg=2200
b	2		TUBE 100x50x2,5-Lg=160
c	4		PLAT 96x46x3
d	2		PLAT 200x180x10
e	2		PLAT 110x90x10
f	1		TUBE 100x50x2,5-Lg=208
g	1		TUBE 100x50x2,5-Lg=304
h	1		TUBE 100x50x2,5-Lg=400
i	3		PLAT 180x80x6
j	1		PLAT 140x260x6
k	1		PLAT 140x358x6
l	1		PLAT 140x455x6
m	1		PLAT 800x240x10
n	2	5754X	PLAT 90x90x6

NOTA:
TOLERANCES DE SOUDAGE: ± 1
COTES SOULIGNEES: POSITION DE SOUDURE
COTES ENCADREES: DEPART D'USINAGE

Pour REALISATION
Dess. : GIACO Le 6-SEP-95 à 16:53

Indice	Modifications	Date	Dessiné par	Vérifié par
A	Origine	01/08/95	SCATI	

Spécifications particulières :

B.O. Projet : CEBAF-MES.510.SCAT.

Plan dessiné avec le système de C.A.O. EUCLID
Ne peut être modifié que par le même moyen

Indice de rugosité général 12,5

Matière ENSEMBLE SOUDE
Protection
Traitement thermique
Echelle 2/5

CEBAF
MESURE D'ENERGIE E-P
SUPPORT PM P.
SUPPORT SCINTILLATEURS INF

Centre d'Études de SACLAY
DSM/DAPNIA/SGPI
Sous Traitant SCATI

Réf. C.A.O. : PR510601-A

N°: 9B 6113 DM-5106 01-RA

73

Coupe AA

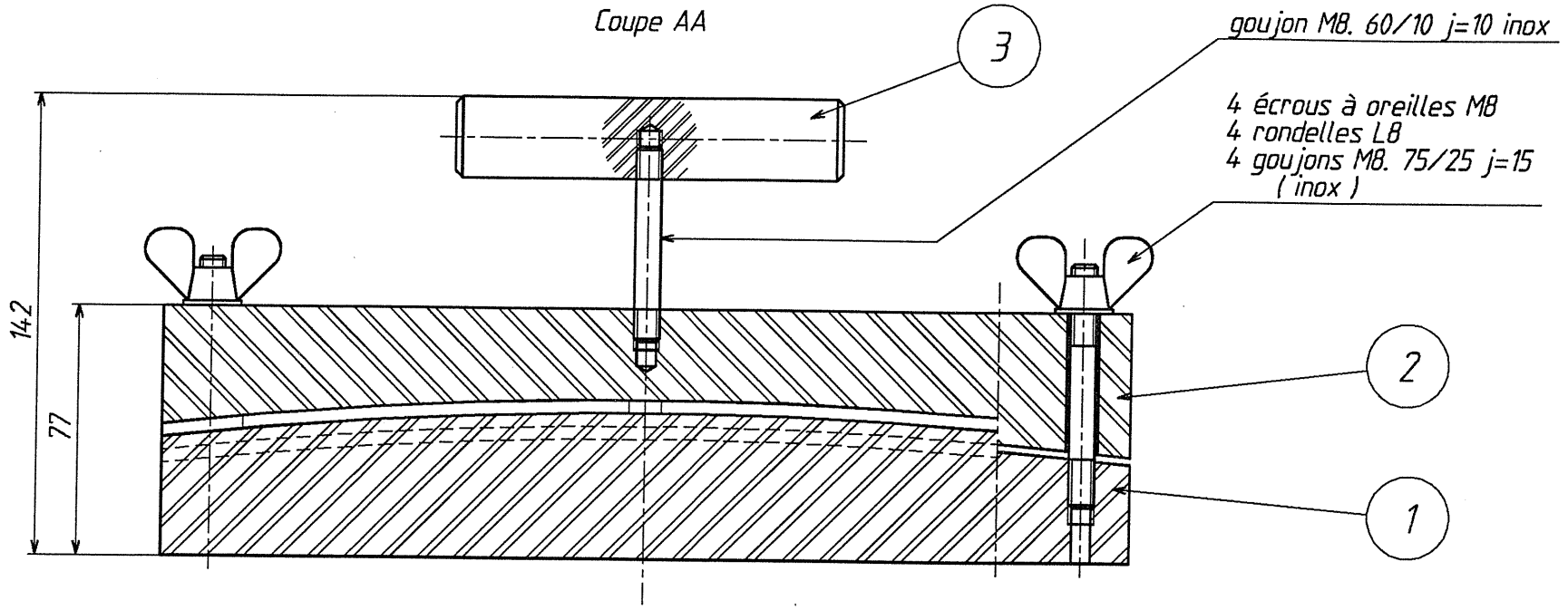

NOTE: La poignée rep. 3 doit être retirée avant mise en chauffe

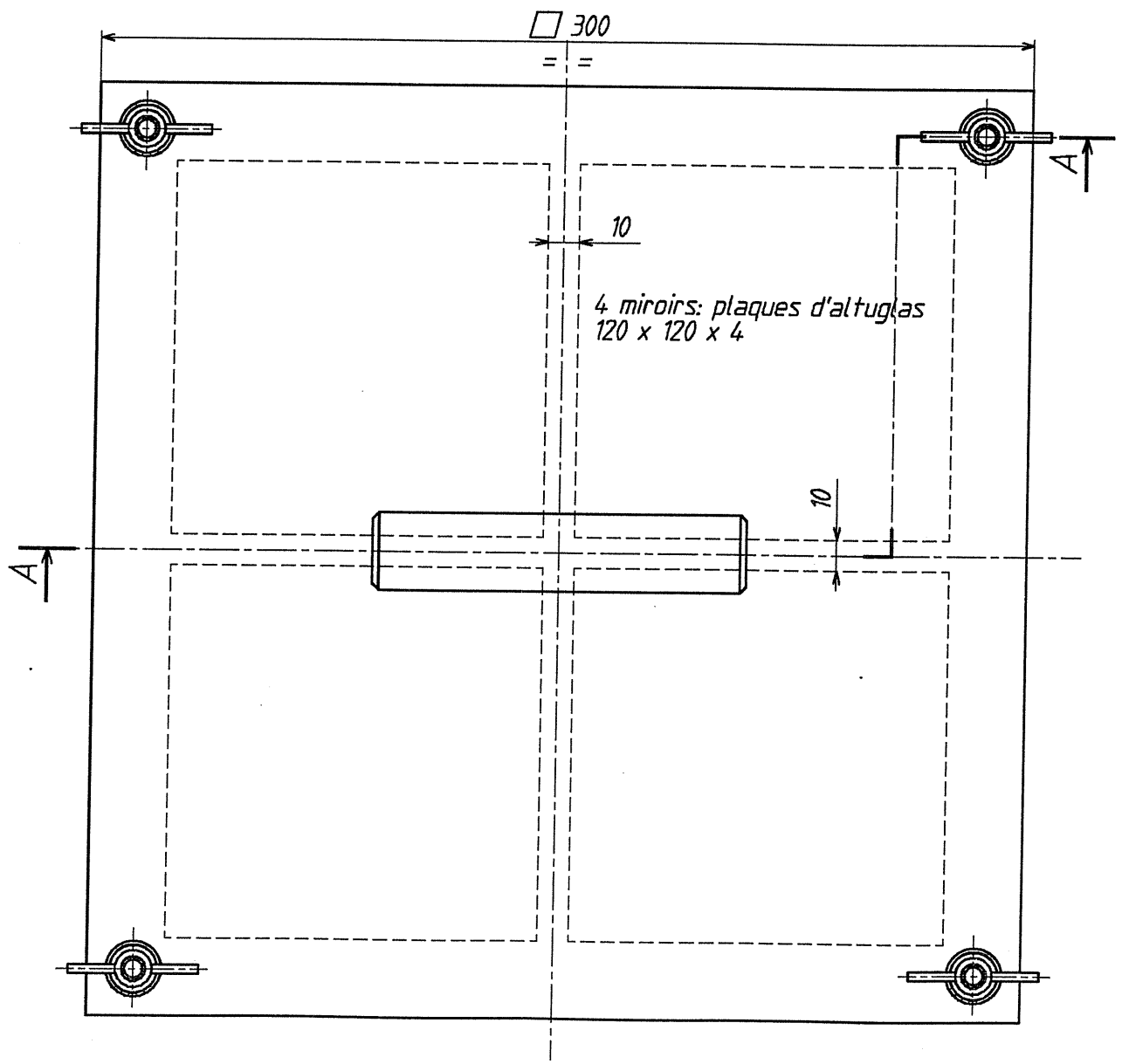

Pour REALISATION

Dess. : GIACO le 24-AUG-95 a 09:25

Indice	Modifications	Date	Dessiné par	Vérifié par
A	Origine	28/6/95	Giacometti	

Spécifications particulières :

Plan dessiné avec le système de C.A.O. EUCLID
Ne peut être modifié que par le même moyen

Tolérance générale: H 11, h 11, Js 11

Indice de rugosité général 3.2

Tol. ang.: ± 15'

Casser les angles vifs

Rugotest N° 2 3 4 5 6 7 8 9 10

Ra 0,05 0,1 0,2 0,4 0,8 1,6 3,2 6,3 12,5

Matière

Traitement thermique

Protection

Echelle 1

Poids 18 kg

Qualité

CEBAF
MESURE D'ENERGIE E-P
Moulage des miroirs
Ensemble du moule

Il n'est permis d'utiliser ce dessin qu'avec licence spéciale ou autorisation expresse (loi du 11 mars 1957)

Centre d' Études de SACLAY
DSM/DAPNIA/SGPI

Sous Traitant

N°: 9B 6113 DM - 5107 00 - R A

Ref. C.A.O. : PR 5107 00-A

B.D. Projet : CEBAFMES 510 GIAC

A1. 841 x 594

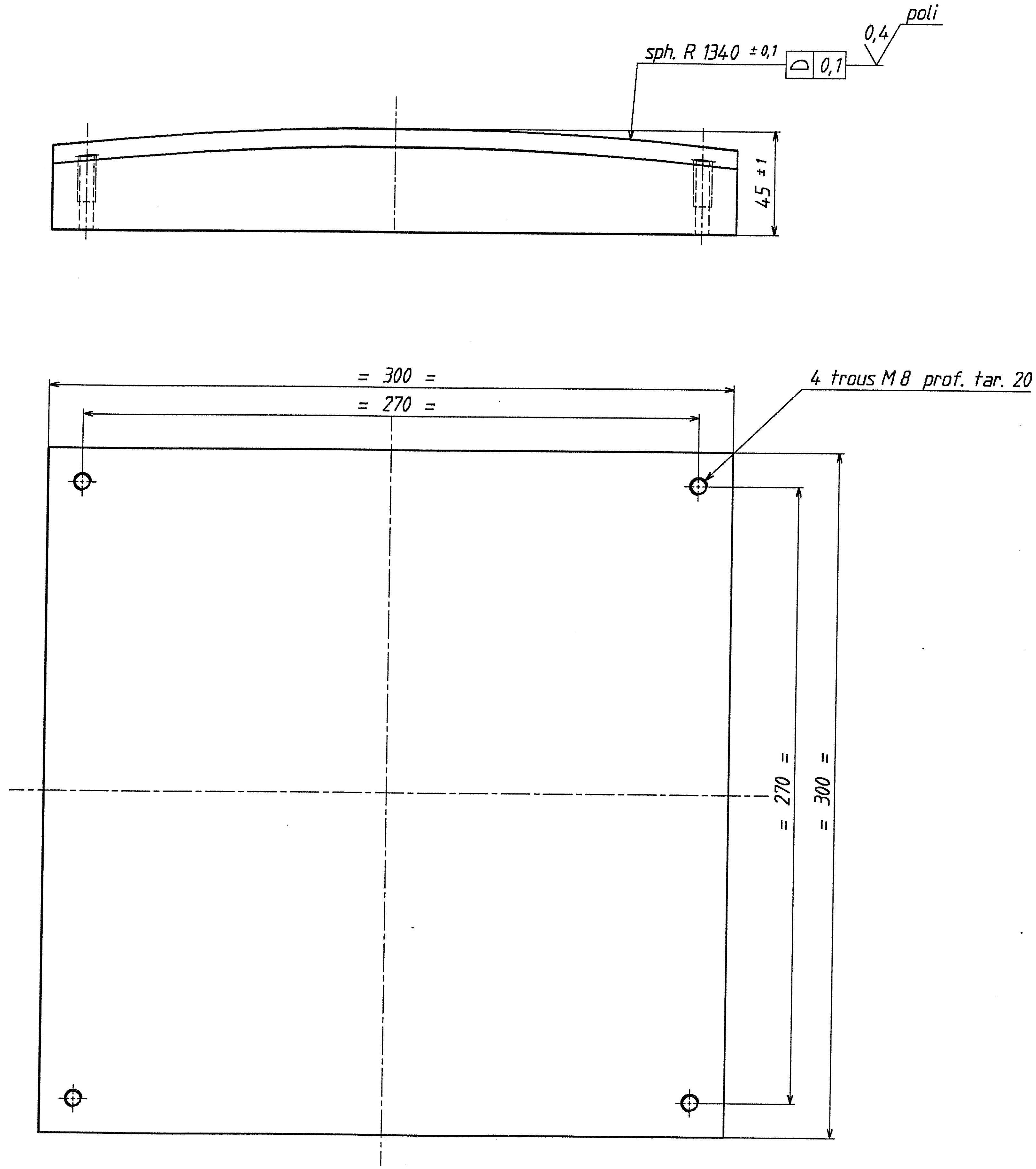

Pour REALISATION
Dess. : GIACO le 24-AUG-95 a 09:25

Indice	Modifications	Date	Dessiné par	Vérifié par
A	Origine	29/6/95	Giacometti	

Spécifications particulières : polissage de la face convexe.

Plan dessiné avec le système de C.A.O. EUCLID
Ne peut être modifié que par le même moyen

Tolérance générale: H 11 / h 11 / Js 11 — Indice de rugosité général 3,2 — Tol. ang.: ± 15' — Casser les angles vifs

Rugotest N°	2	3	4	5	6	7	8	9	10
Ra	0,05	0,1	0,2	0,4	0,8	1,6	3,2	6,3	12,5

Matière: Dural AG5 (H111)
Protection:
Traitement thermique:
Echelle: 1 — Poids: 9,7 kg — Qualité:

CEBAF
MESURE D'ENERGIE E-P
Moulage des miroirs
Plaque mâle

Il n'est permis d'utiliser ce dessin qu'avec licence spéciale ou autorisation expresse (loi du 11 mars 1957)

Centre d' Études de SACLAY
DSM/DAPNIA/SGPI
Sous Traitant

N°: 9B 6113 DM - 5107 01 - RA

B.D. Projet : CEBAFMES.510.GIAC
Ref. C.A.O. : PR510701-A
A1. 841 x 594

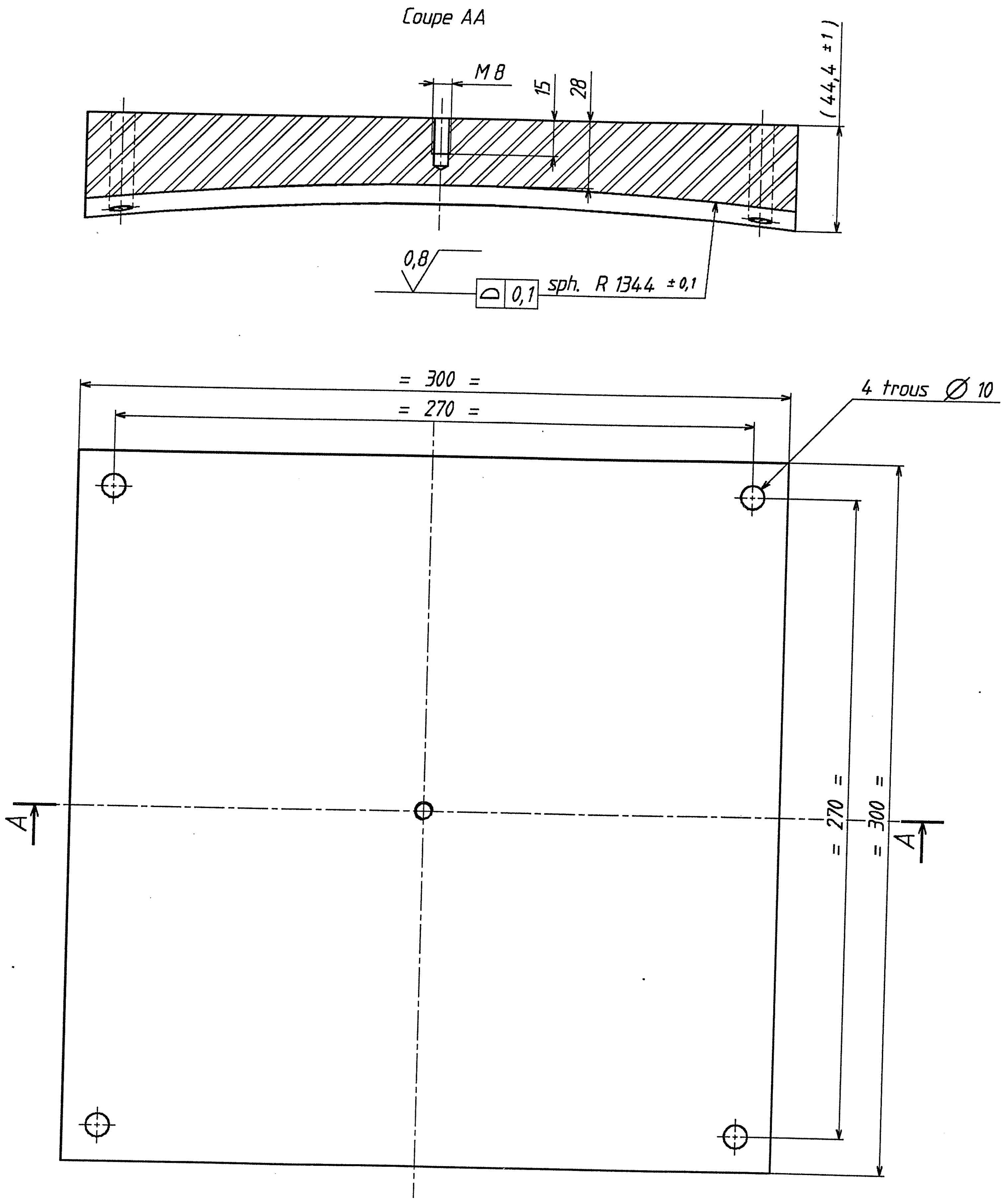

Pour REALISATION

Dess. : GIACO le 24-AUG-95 a 09:25

Indice	Modifications	Date	Dessiné par	Vérifié par
A	Origine	29/6/95	Giacometti	

Spécifications particulières :

Plan dessiné avec le système de C.A.O. EUCLID
Ne peut être modifié que par le même moyen

Tolérance générale: H 11, h 11, Js 11

Indice de rugosité général 3,2

Tol. ang.: ± 15'

Casser les angles vifs

Rugotest N°	2	3	4	5	6	7	8	9	10
C.E.A Ra	0,05	0,1	0,2	0,4	0,8	1,6	3,2	6,3	12,5

Matière Dural AG5 (H111)

Protection

Traitement thermique

Echelle 1 — Poids 8,3 kg — Qualité

CEBAF
MESURE D'ENERGIE E-P
Moulage des miroirs
Plaque femelle

Il n'est permis d'utiliser ce dessin qu'avec licence spéciale ou autorisation expresse (loi du 11 mars 1957)

Centre d' Études de SACLAY
DSM/DAPNIA/SGPI

Sous Traitant

N°: 9B 6113 DM – 5107 02 – R A

Ref. C.A.O.: RR5107 02-A

B.D. Projet : CEBAFMES.510.GIAC

A1. 841 x 594